BL 300型

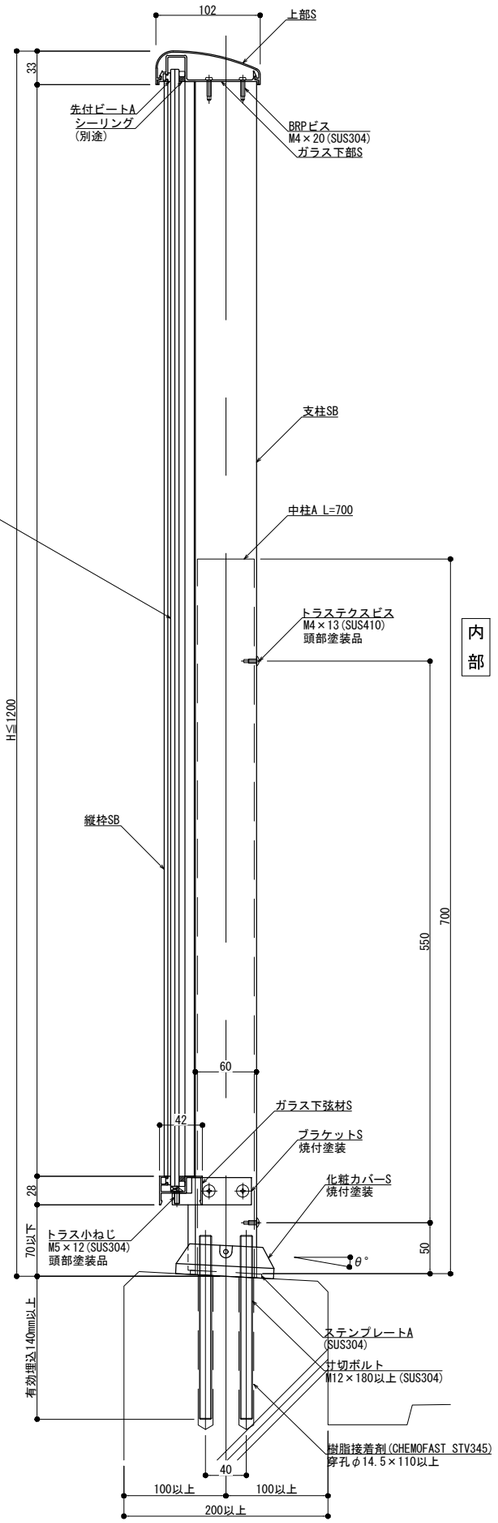

縦断面図

パネル仕様

種類	
厚さ	

(厚さ8mmまで対応可能)

躯体勾配
θ° =

※ 勾配10° 迄

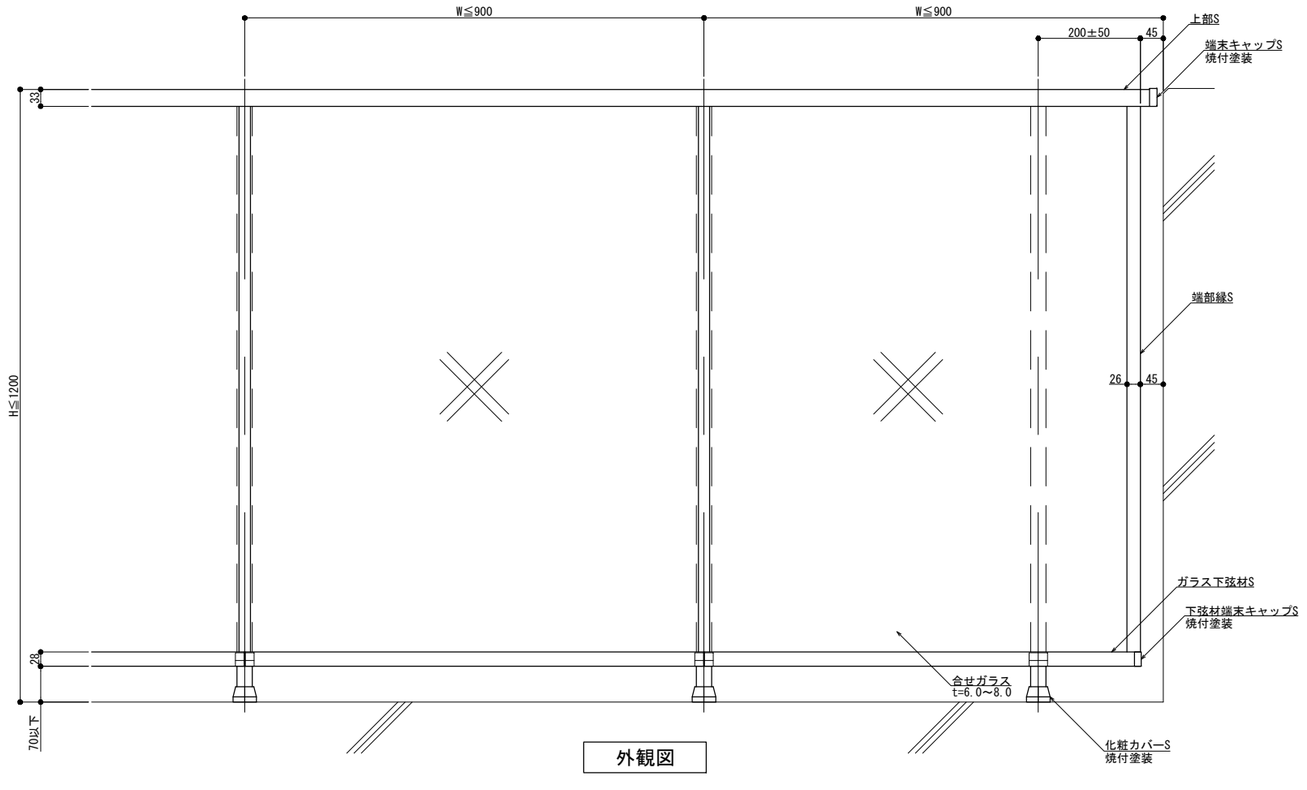

外観図

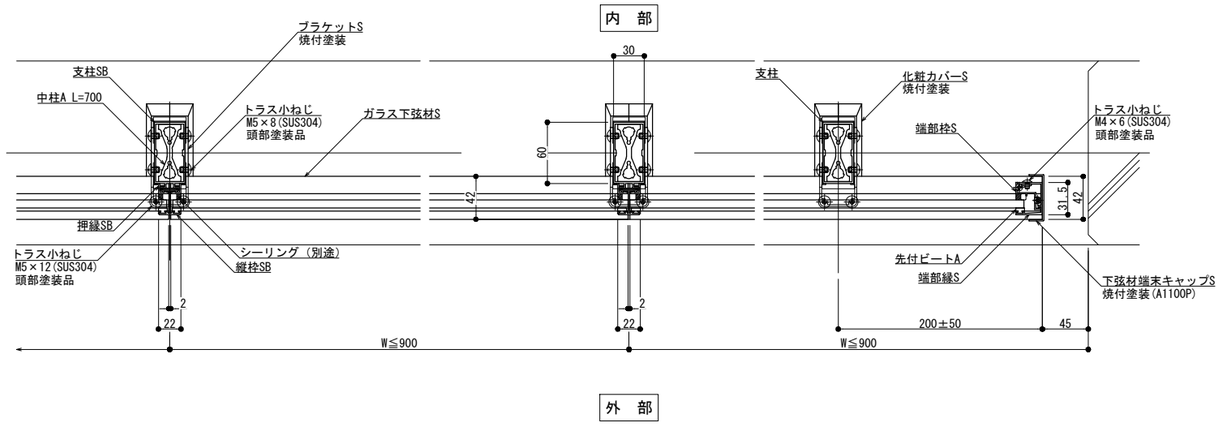

横断面図

改訂年月日	概要	特記事項
△		

シルバーライン 井上商事株式会社

作成	設計	担当	検印	工事名	縮尺	通し番号
					A1 1:3 A3 1:6	/ 枚の内
作成年月日		タイプ		図名 後付工法 300型 SGタイプ	区分	図面番号

＊管理番号＊ 000000000.000