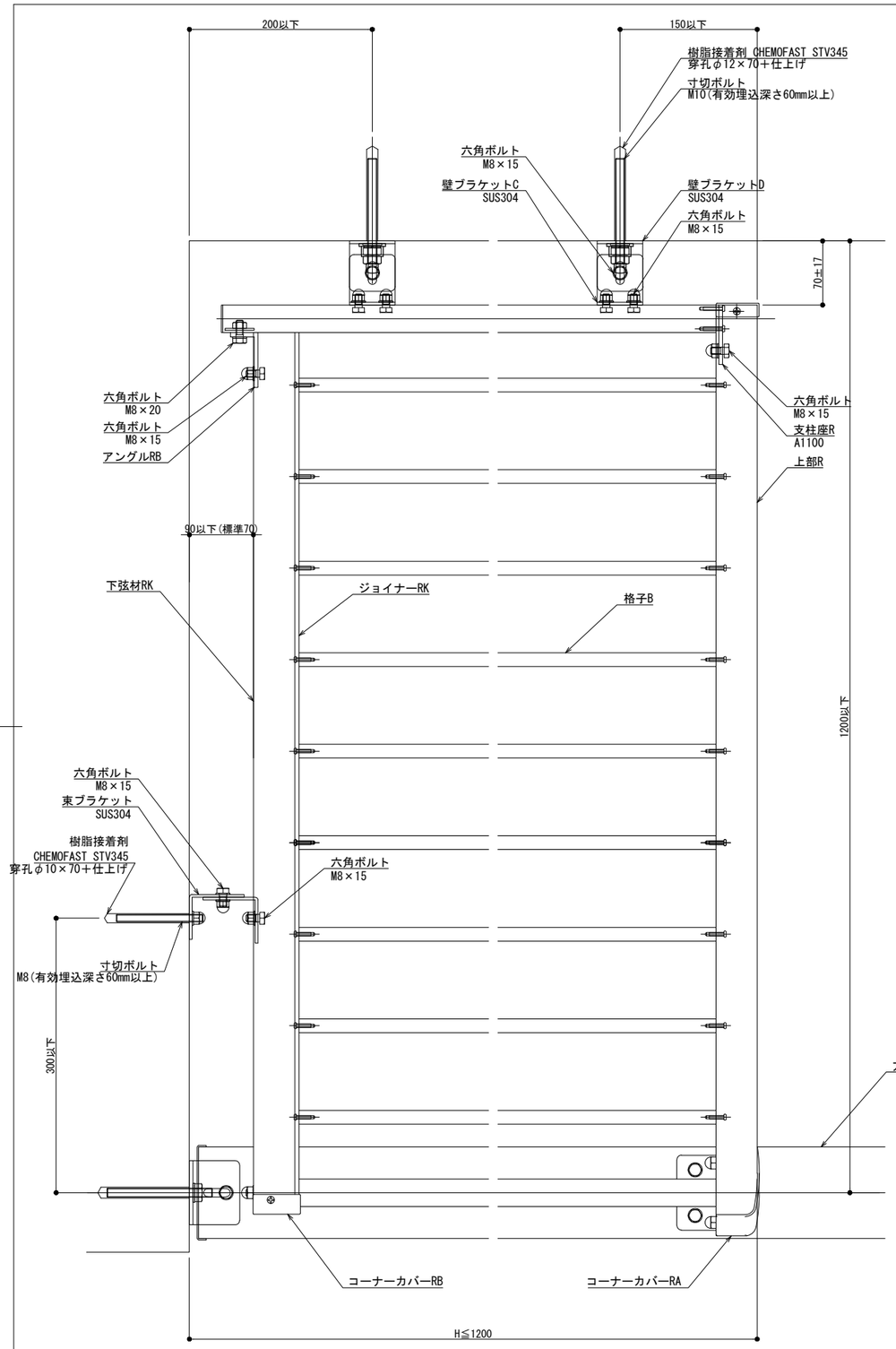

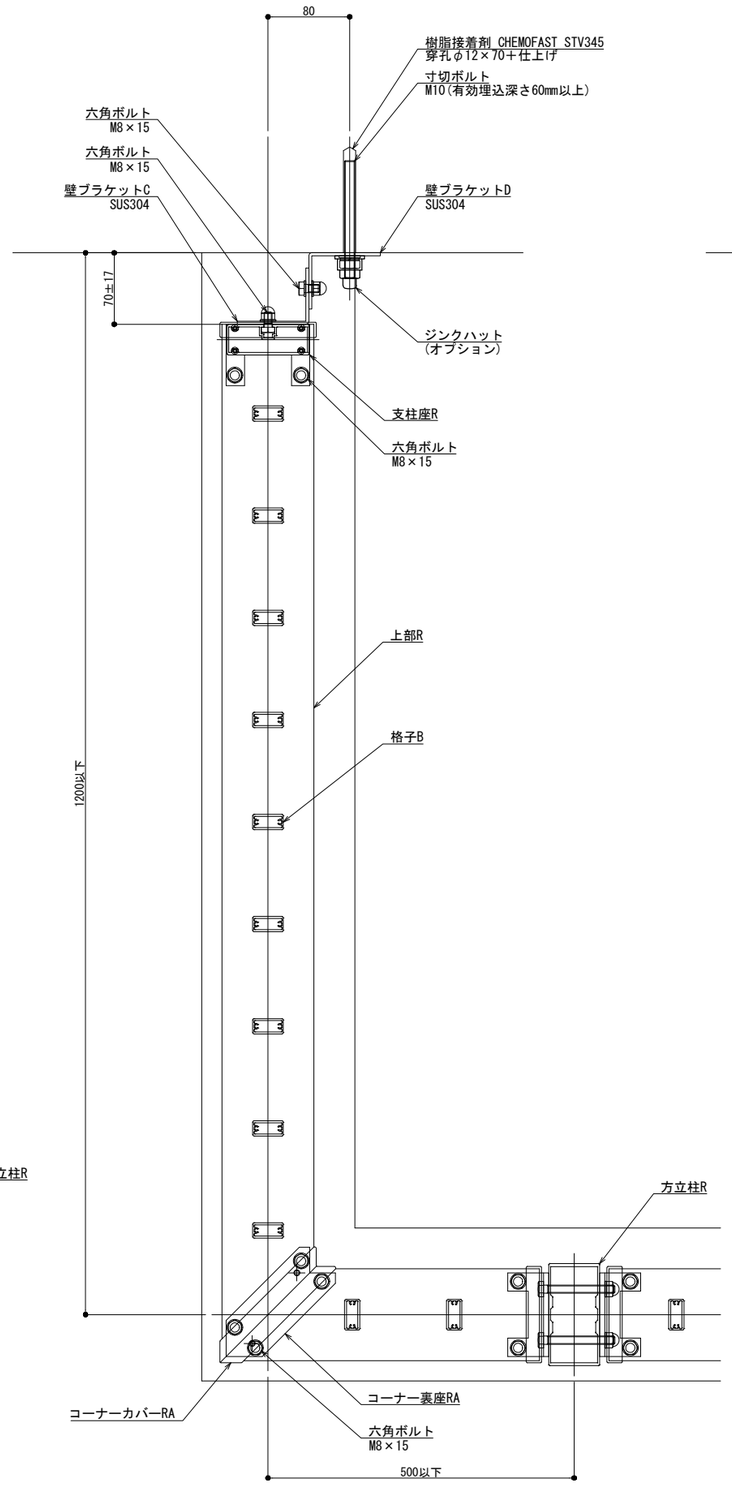

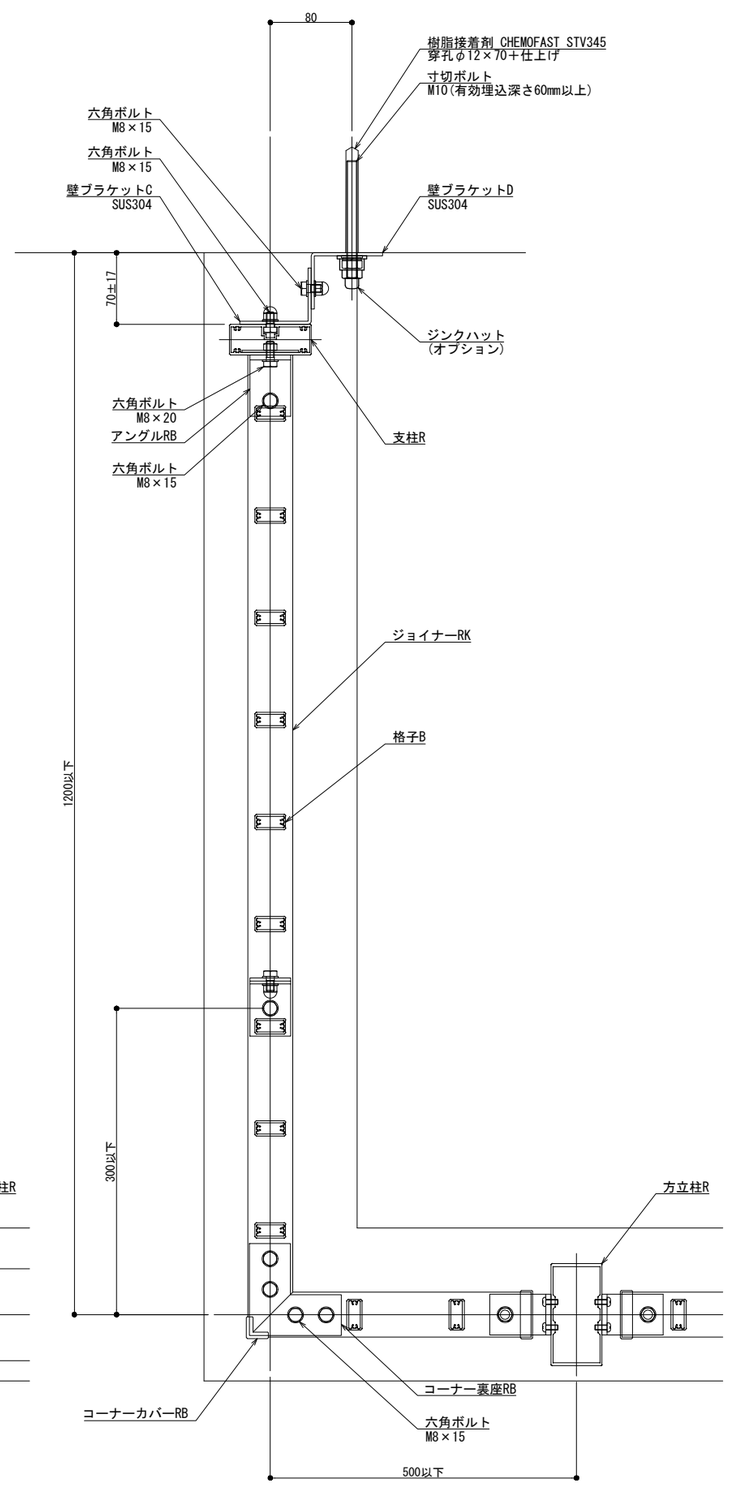

NLK・SL-PK・A ／ NHK・SL-PK・A

改訂年月日	概　要	特記事項
△1 ・・・・	・	

シルバーライン
井上商事株式会社

作成	設計	担当	検印	工事名	縮尺	通し番号
・	・	・	・	・	A1 1:3　A3 1:6	・ ／ ・ 枚の内
作成年月日		タイプ		図名	区分	図面番号
・		・		方立支持 Kタイプ コーナー部	■	■・■・■

＊ 管理番号 ＊ OOOOOOOOO, OOO

変更:

制定:2023.10.02