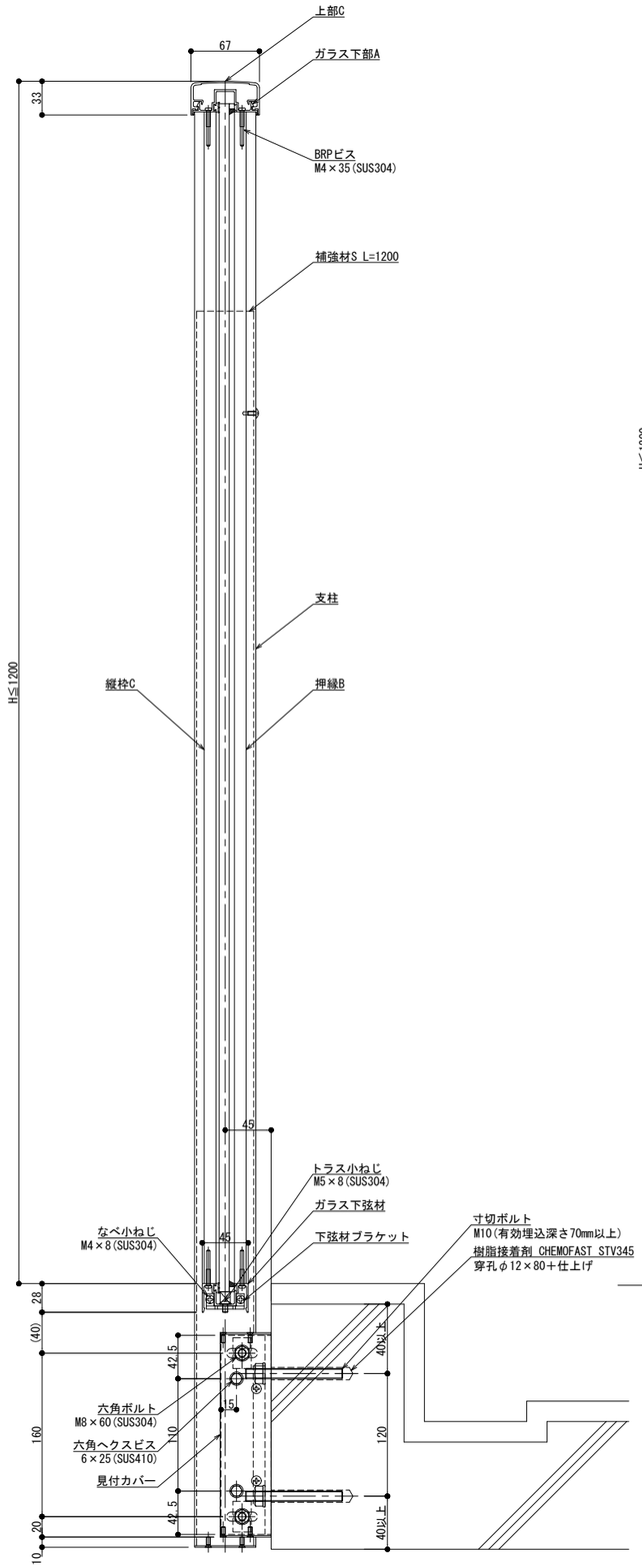

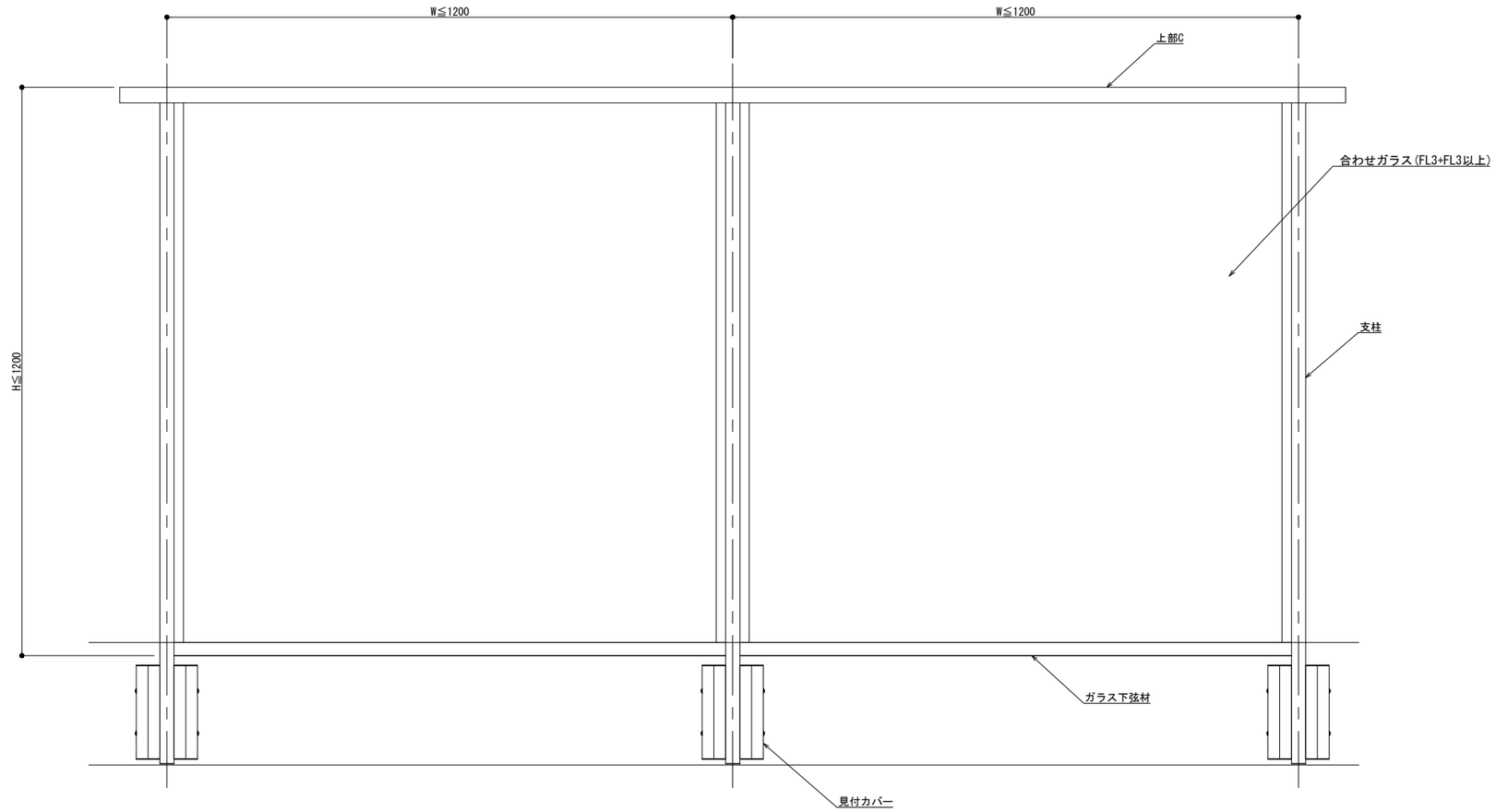

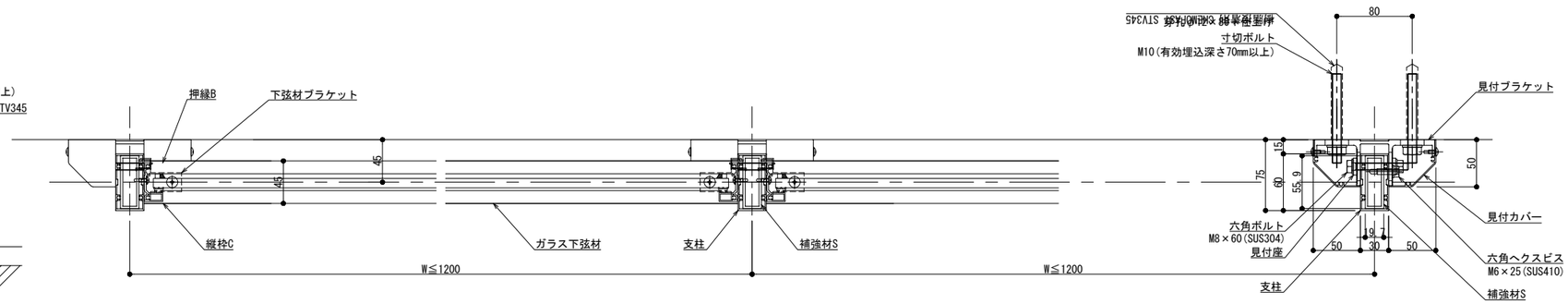

NLK・SL-MP・A

改訂	改訂年月日	概要	特記事項
△	・・・・	・	

シルバーライン
井上商事株式会社

作成	設計	担当	検印	工事名	縮尺	通し番号
・	・	・	・	・	A1 1:2 A3 1:4	・ / ・ 枚の内
作成年月日		タイプ		図名	区分	図面番号
・		・		見付アンカー工法 150型 Pタイプ 床支持 ガラス納まり	■	■・■・■

＊管理番号＊ OOOOOOOOO_OOO

制定:2023.10.02

変更:

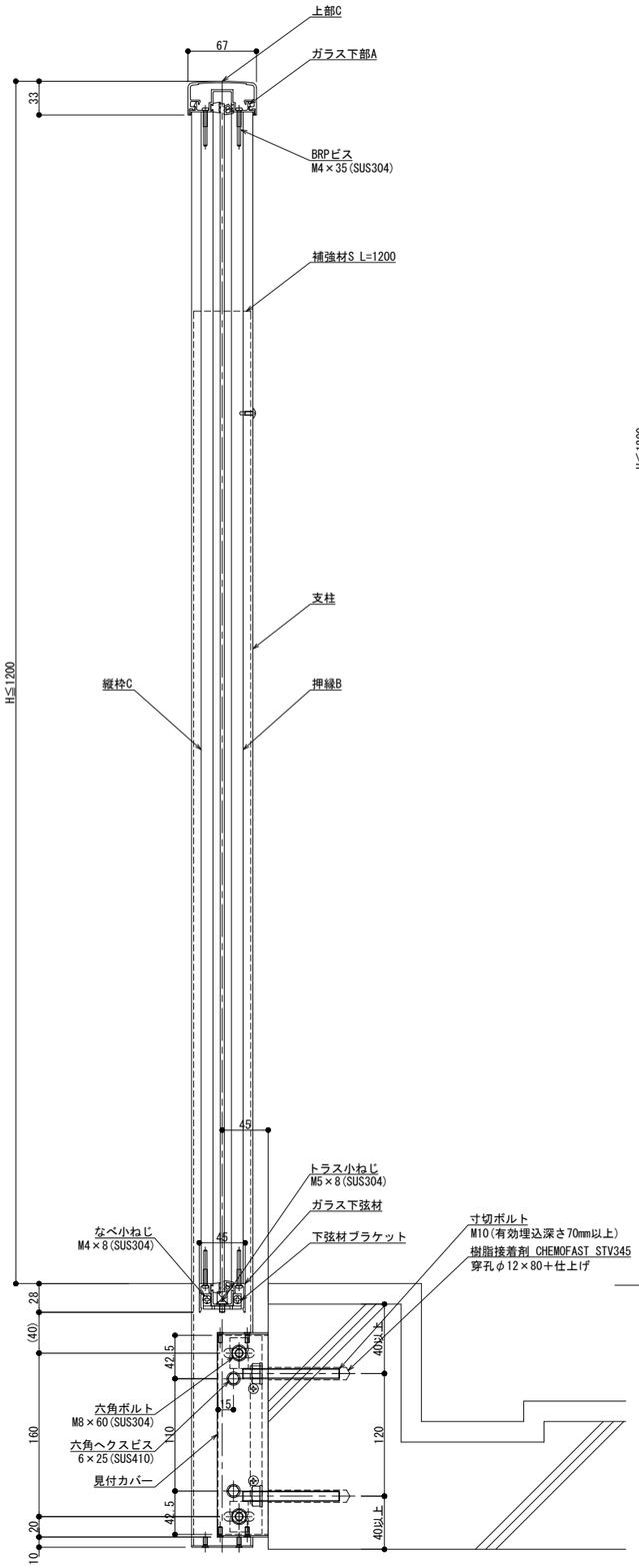

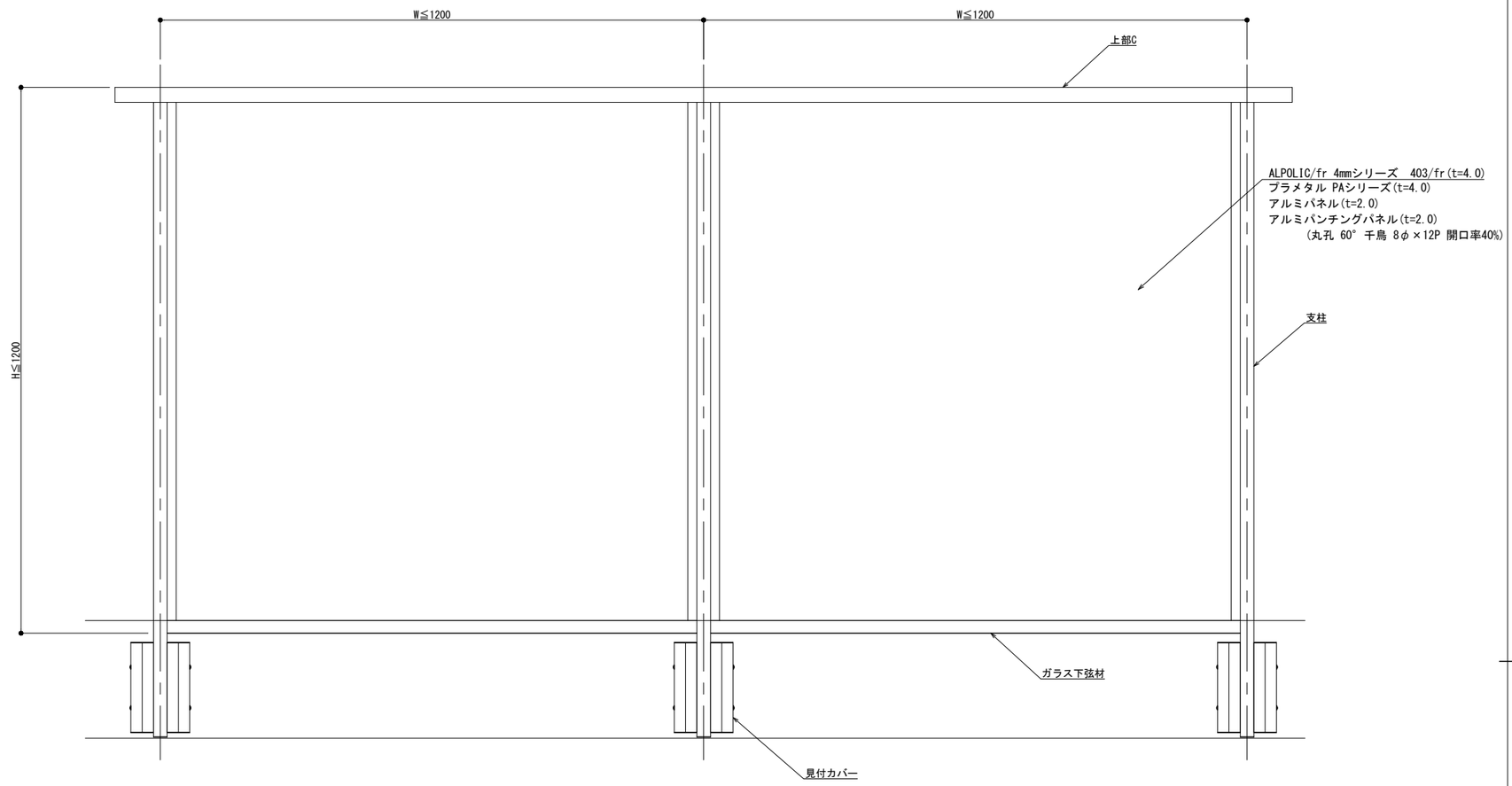

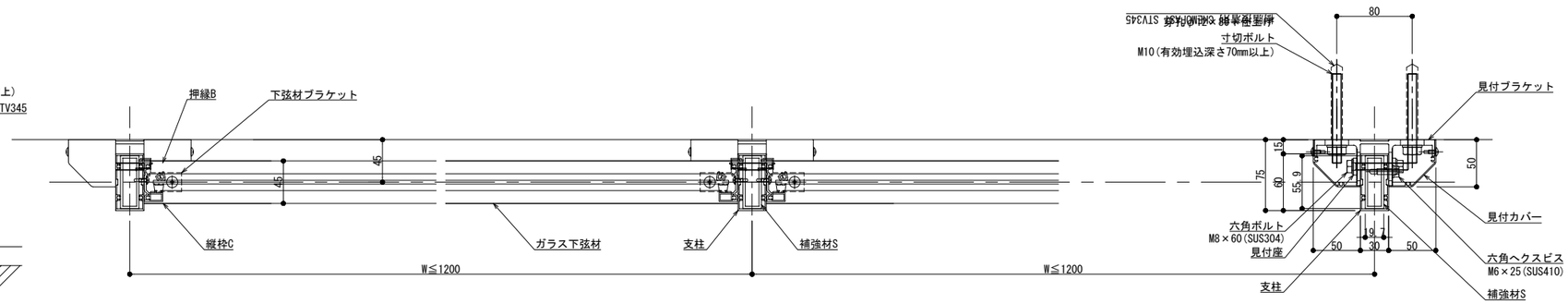

NLK・SL-MP・A

改訂年月日	概要	特記事項
△1 ・・・・	・	

シルバーライン
井上商事株式会社

作成	設計	担当	検印	工事名	縮尺	通し番号
・	・	・	・	・	A1 1:2 A3 1:4	・ ／ ・ 枚の内
作成年月日		タイプ		図名	区分	図面番号
・		・		見付アンカー工法 150型 Pタイプ 床支持 パネル納まり	■	■・■・■

＊管理番号＊ OOOOOOOOO_OOO

変更:

制定:2023.10.02