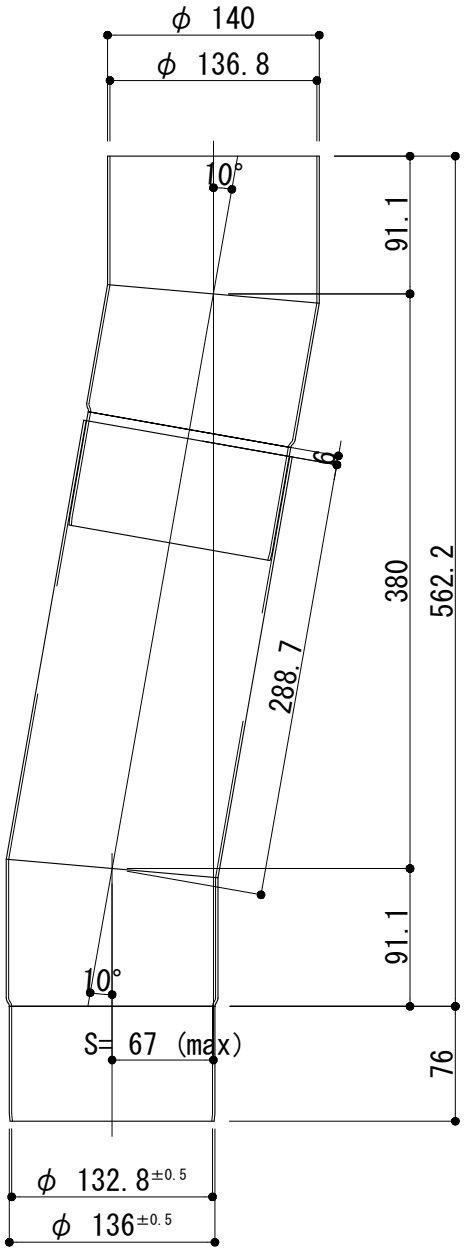

P140□10S

工事名	電解着色品	担当	製図	照査
図面名 φ140 S字管45° (max)	S=1/5			

シルバーライン　アルカン

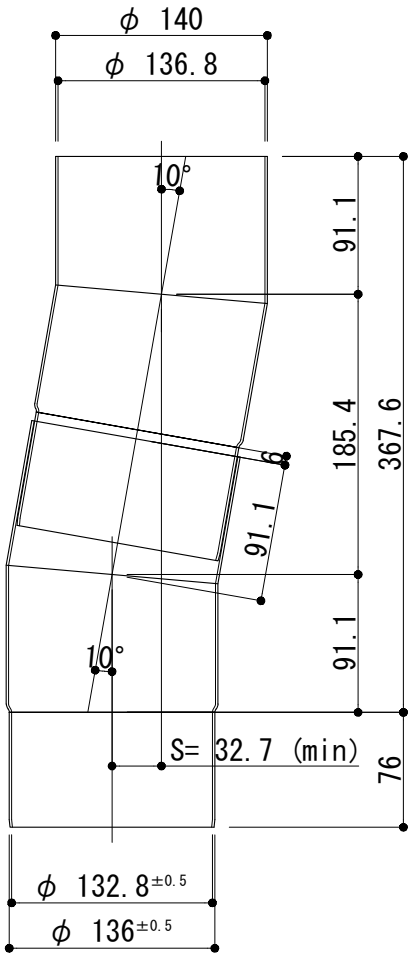

P140□10S

工事名	電解着色品	担当	製図	照査
図面名 φ140 S字管10° (min)	S=1/5			

シルバーライン　アルカン

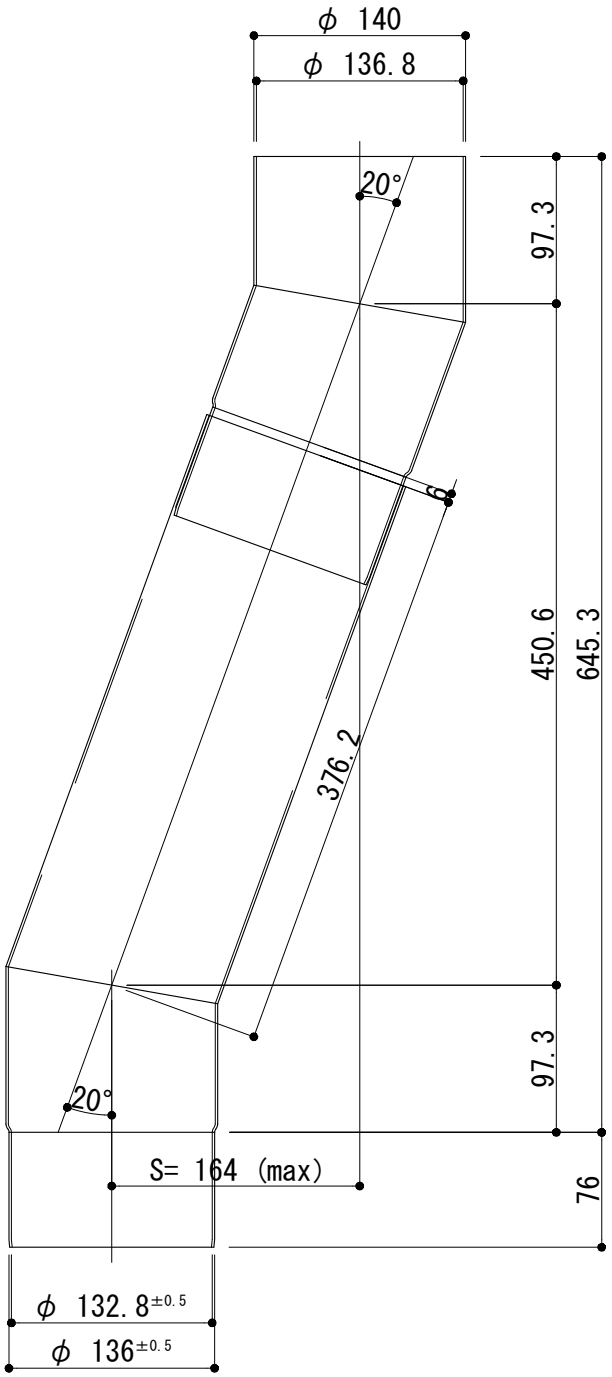

P114□20S

工事名	電解着色品	担当	製図	照査
図面名 φ140　S字管20°（max）	S=1/5			

シルバーライン　アルカン

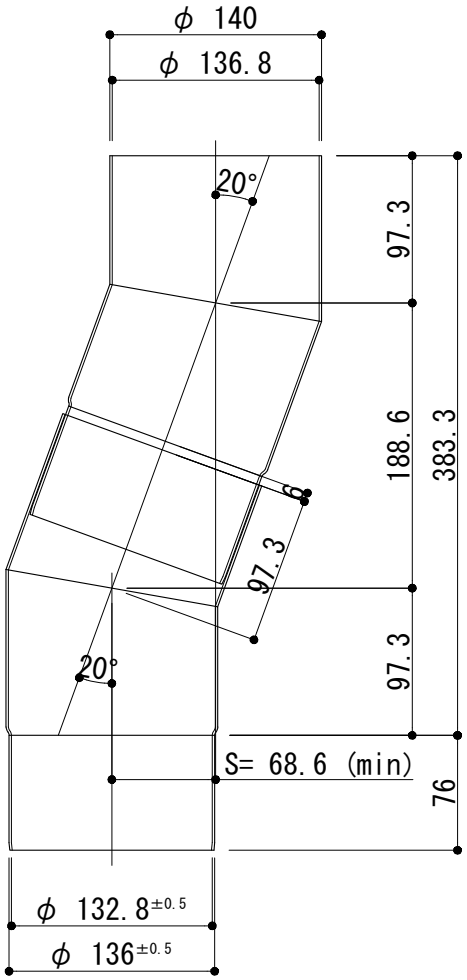

P114□20S

工事名	電解着色品	担当	製図	照査
図面名 φ140 S字管20° (min)	S=1/5			

シルバーライン　アルカン

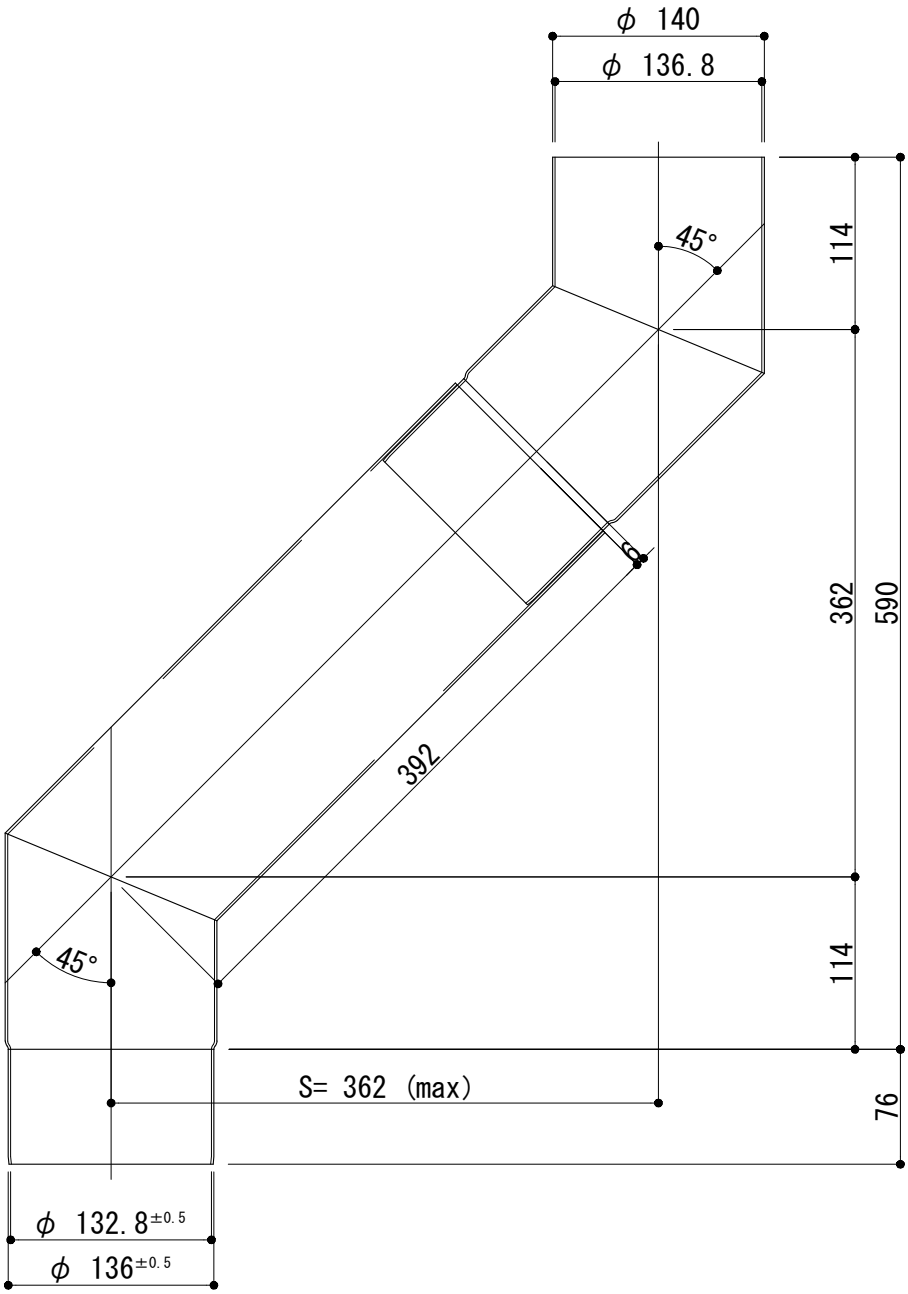

P114□45S

工事名	電解着色品	担当	製図	照査
図面名 φ140 S字管45° (max)	S=1/5			

シルバーライン　アルカン

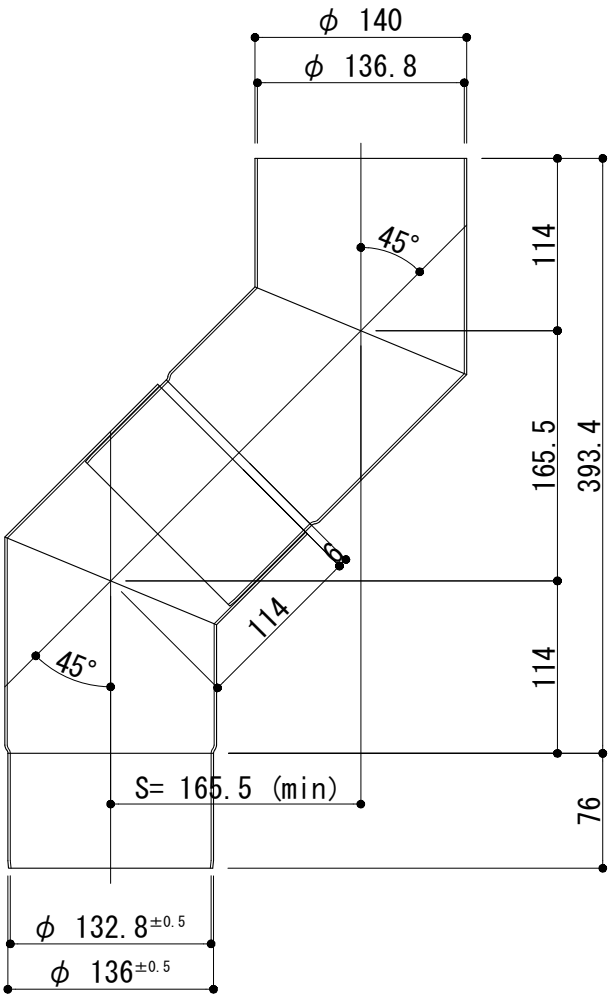

P114□45S

工事名	電解着色品	担当	製図	照査
図面名 φ140　S字管45°（min）	S=1/5			

シルバーライン　アルカン

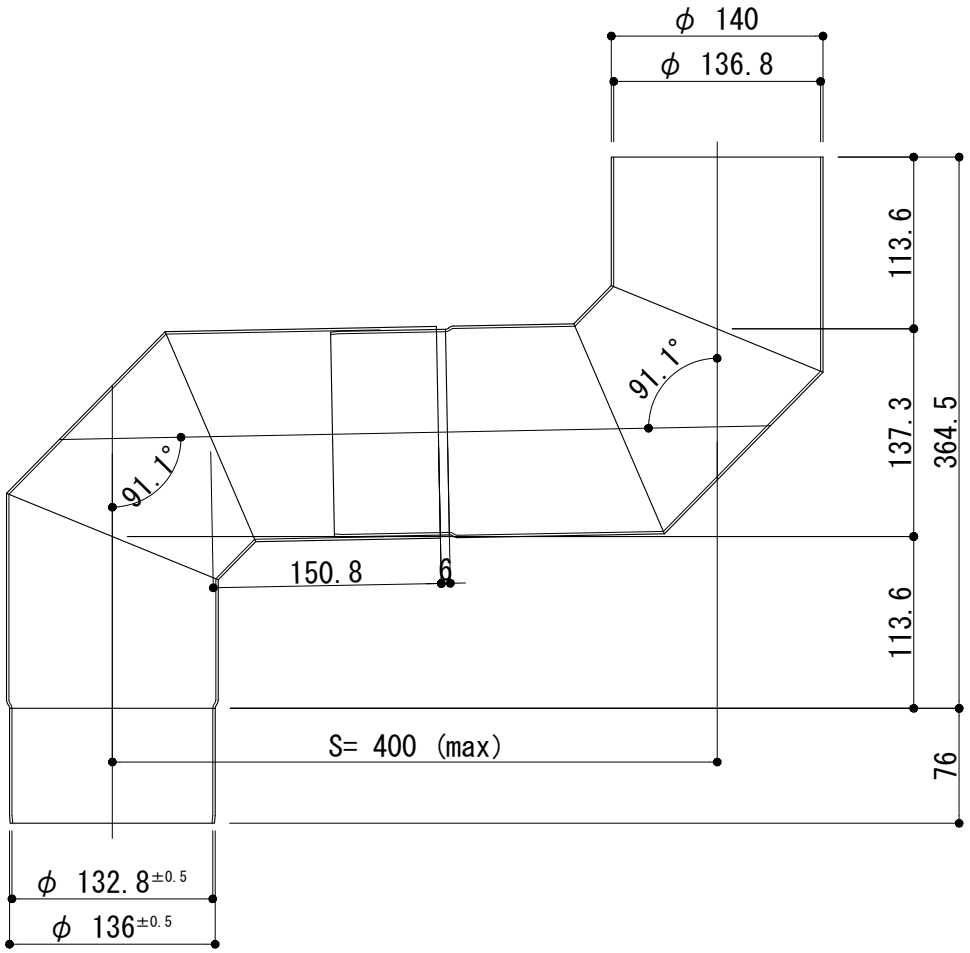

P114□90S

工事名	電解着色品	担当	製図	照査
図面名 φ140 S字管90° (max)	S=1/5			

シルバーライン アルカン

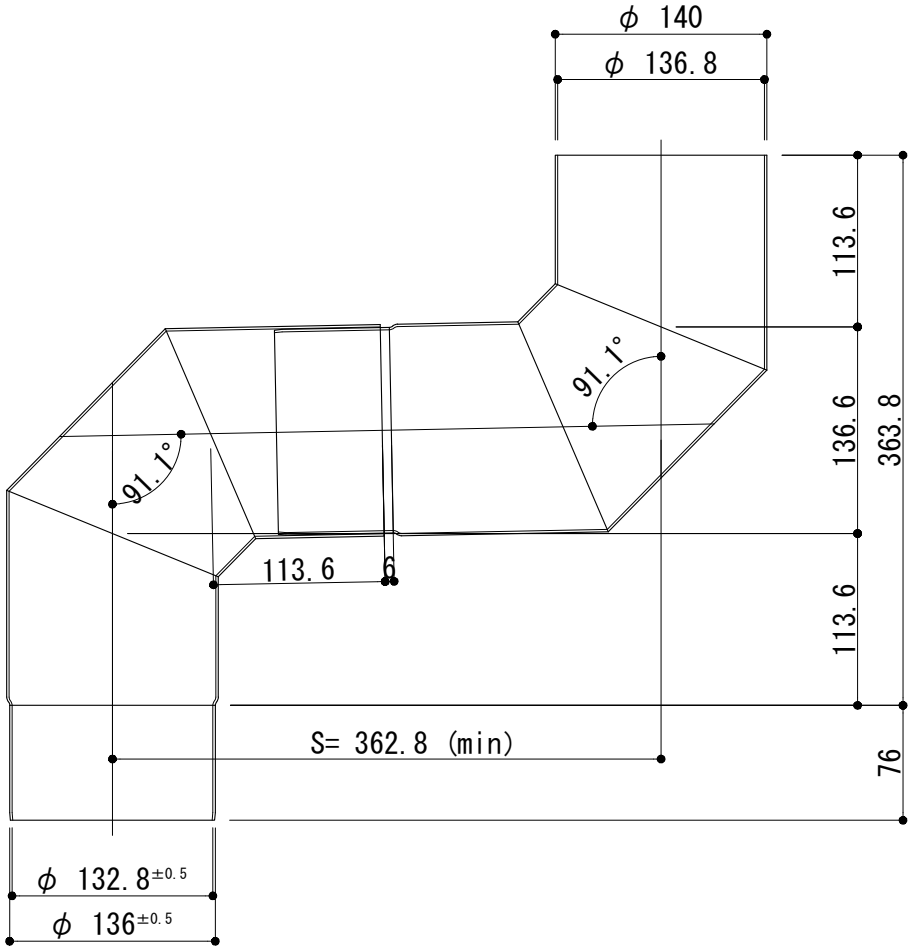

P114□90S

工事名	電解着色品	担当	製図	照査
図面名 φ140 S字管90° (min)	S=1/5			

シルバーライン　アルカン