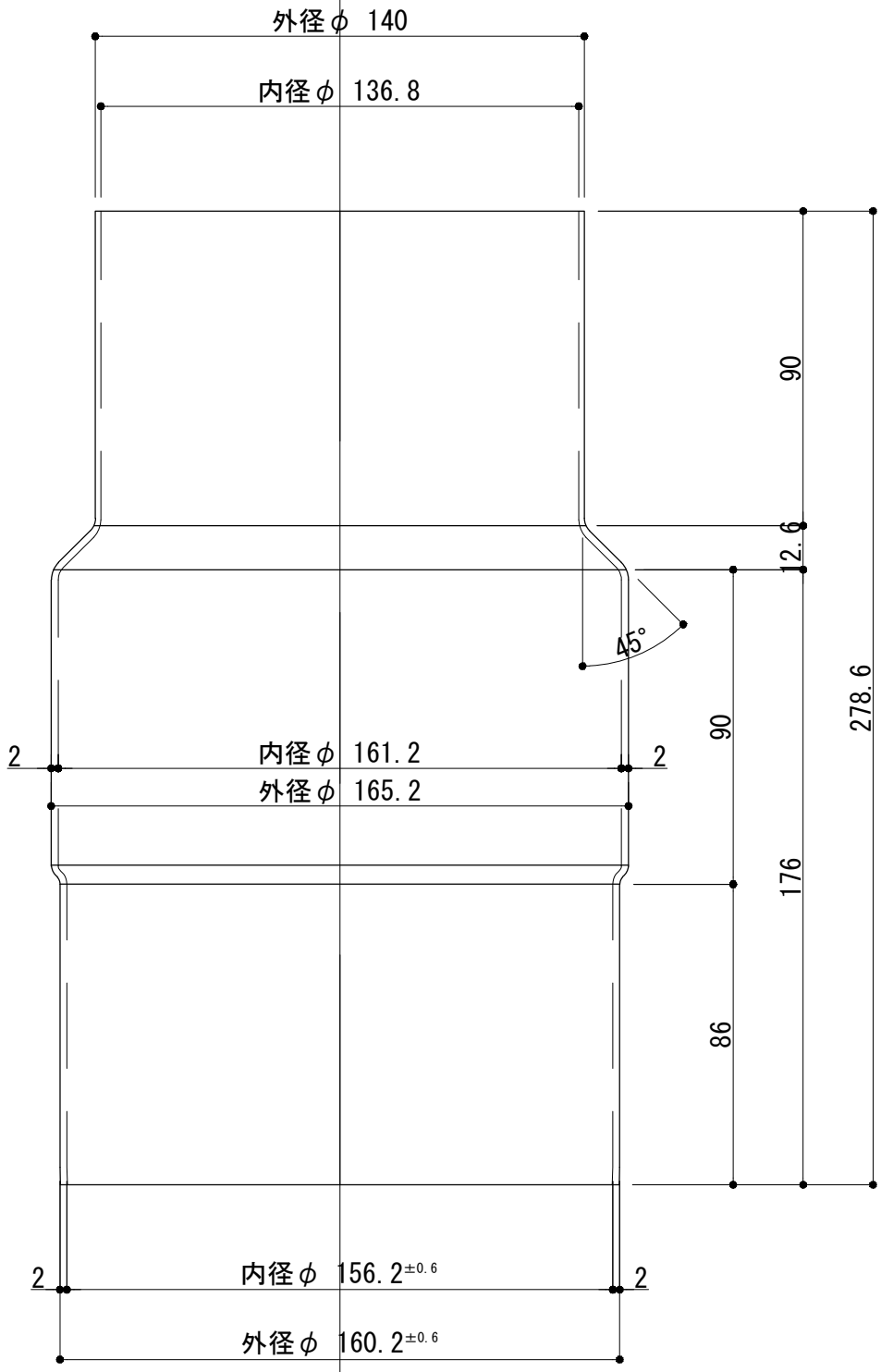

P165□CNC

工事名	電解着色品	担当	製図	照査
図面名 φ140-φ165 インクリーザー	S=1/2			

シルバーライン アルカン