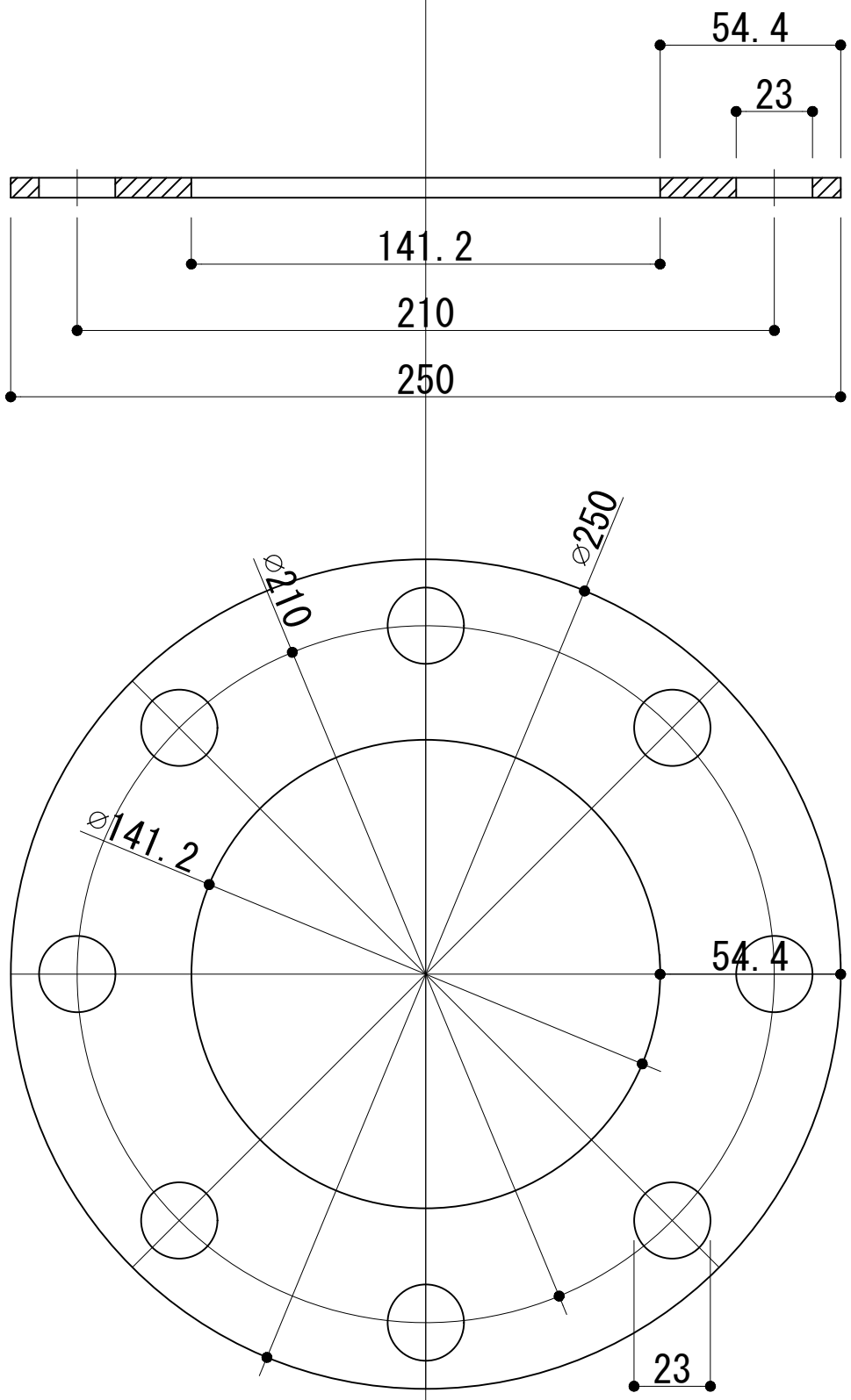

P140TFPL

工事名	電解着色品	担当	製図	照査
図面名　φ140　フランジ差込式	S=1/3			

シルバーライン　アルカン

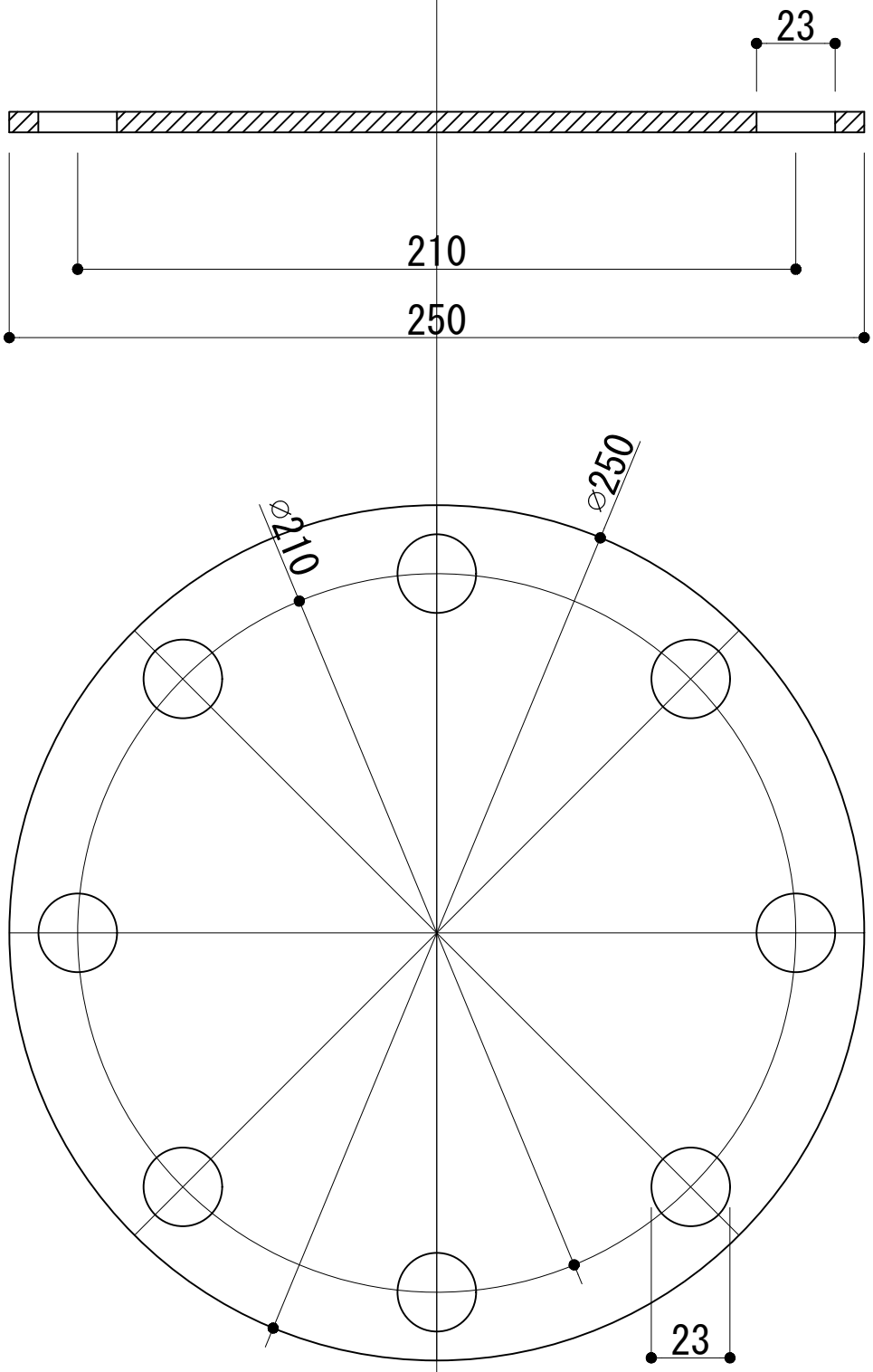

P140TFCL

工事名	電解着色品	担当	製図	照査
図面名　φ140　フランジ閉止式	S=1/3			

シルバーライン　アルカン

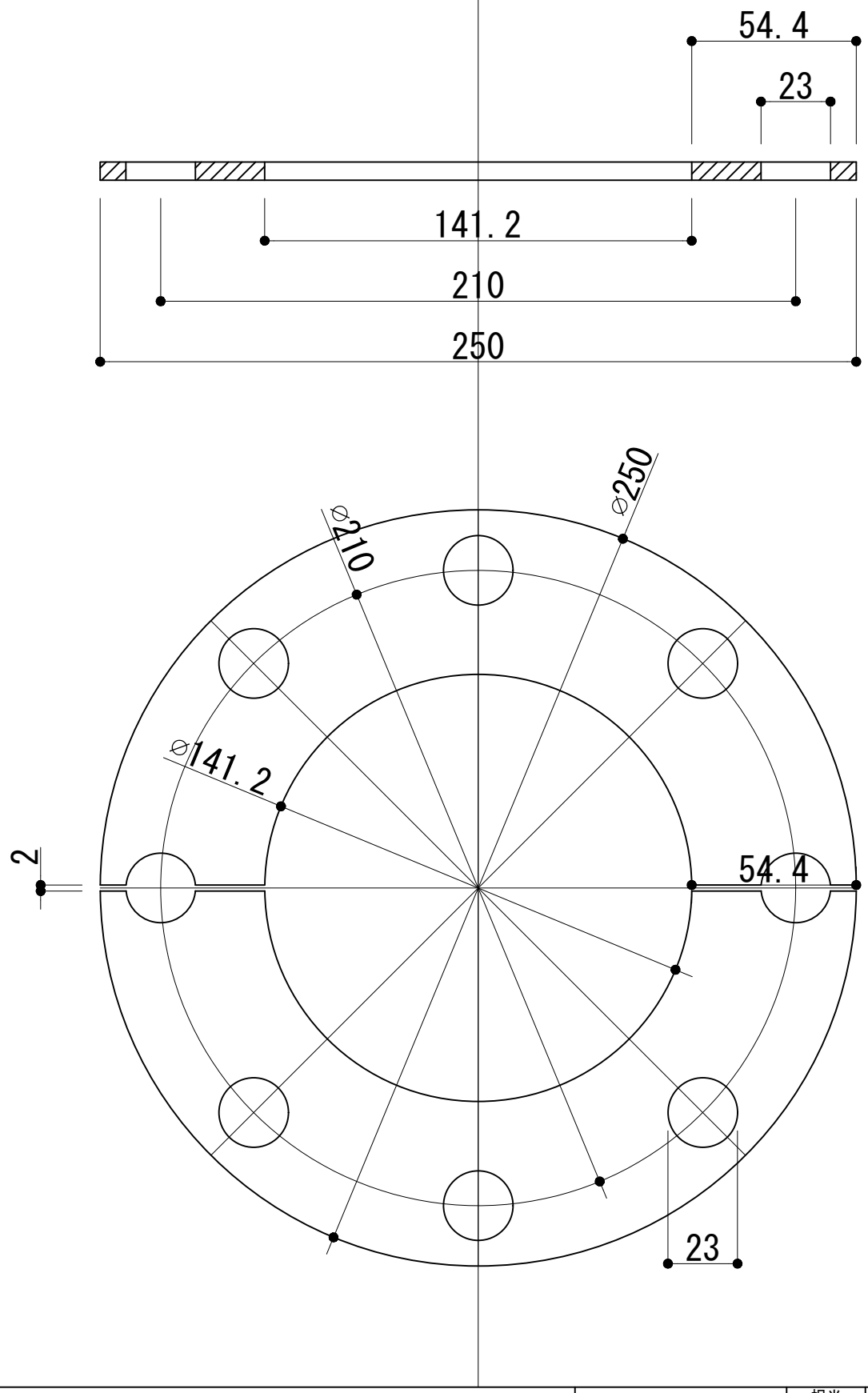

P140TFHA

工事名	電解着色品	担当	製図	照査
図面名 φ140　フランジ分割式	S=1/3			

シルバーライン　アルカン