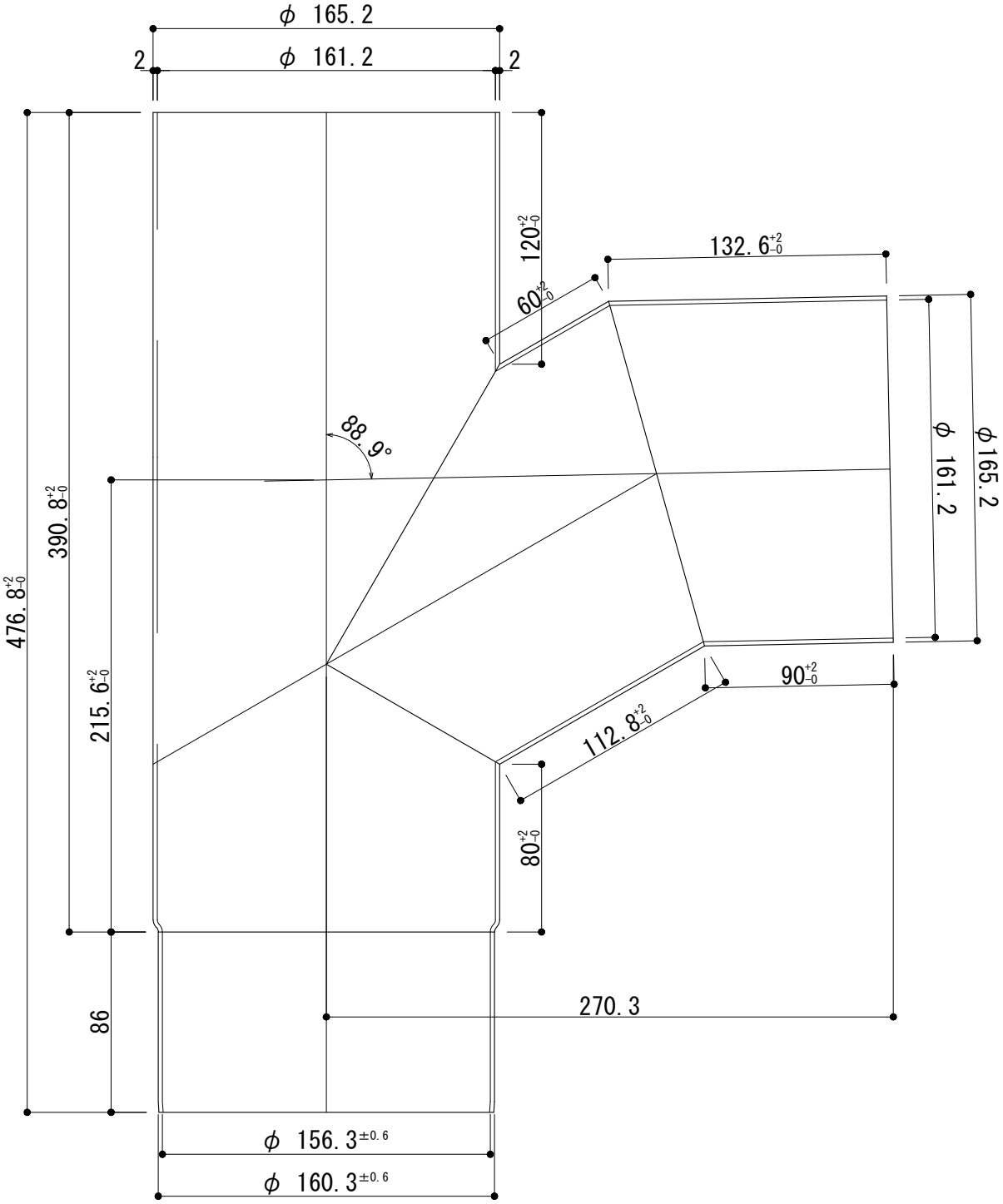

P165□90T

工事名	電解着色品	担当	製図	照査
図面名 φ165 90° TY	S=1/3			

シルバーライン　アルカン

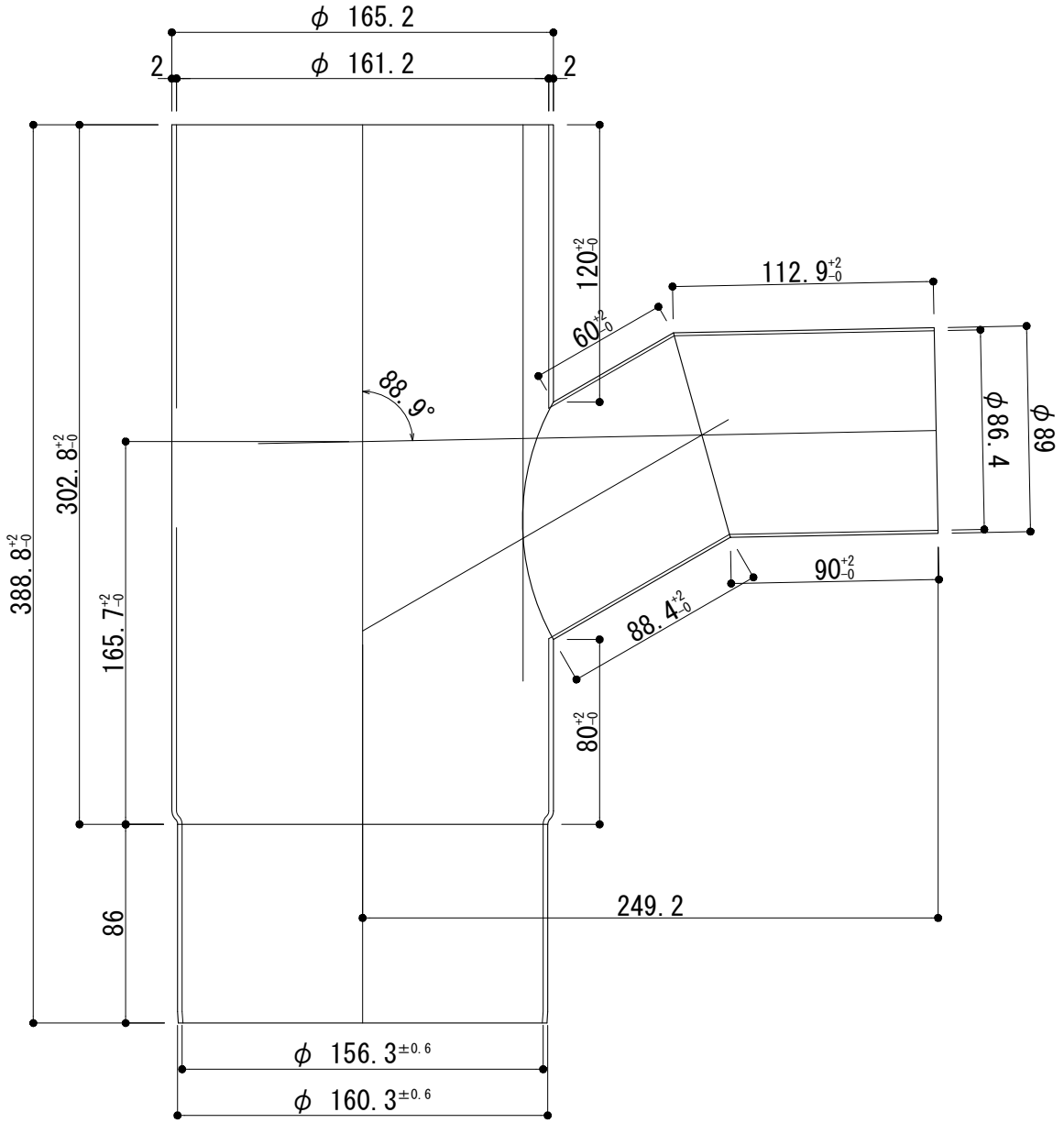

P165□089

工事名	電解着色品	担当	製図	照査
図面名 φ165-φ89 90° TY	S=1/3			

シルバーライン　アルカン

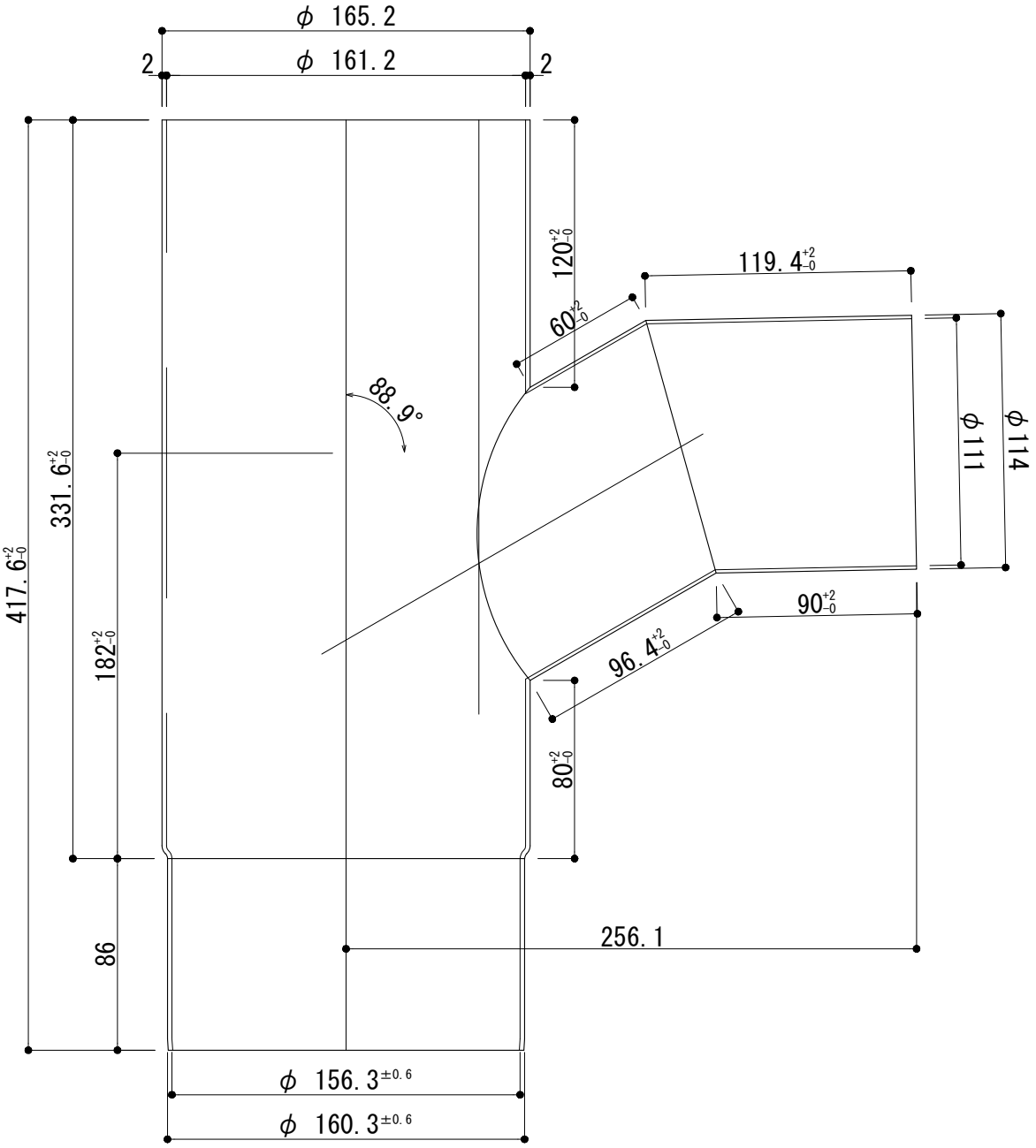

P165□114

工事名	電解着色品	担当	製図	照査
図面名 φ165-φ114 90° TY	S=1/3			

シルバーライン　アルカン

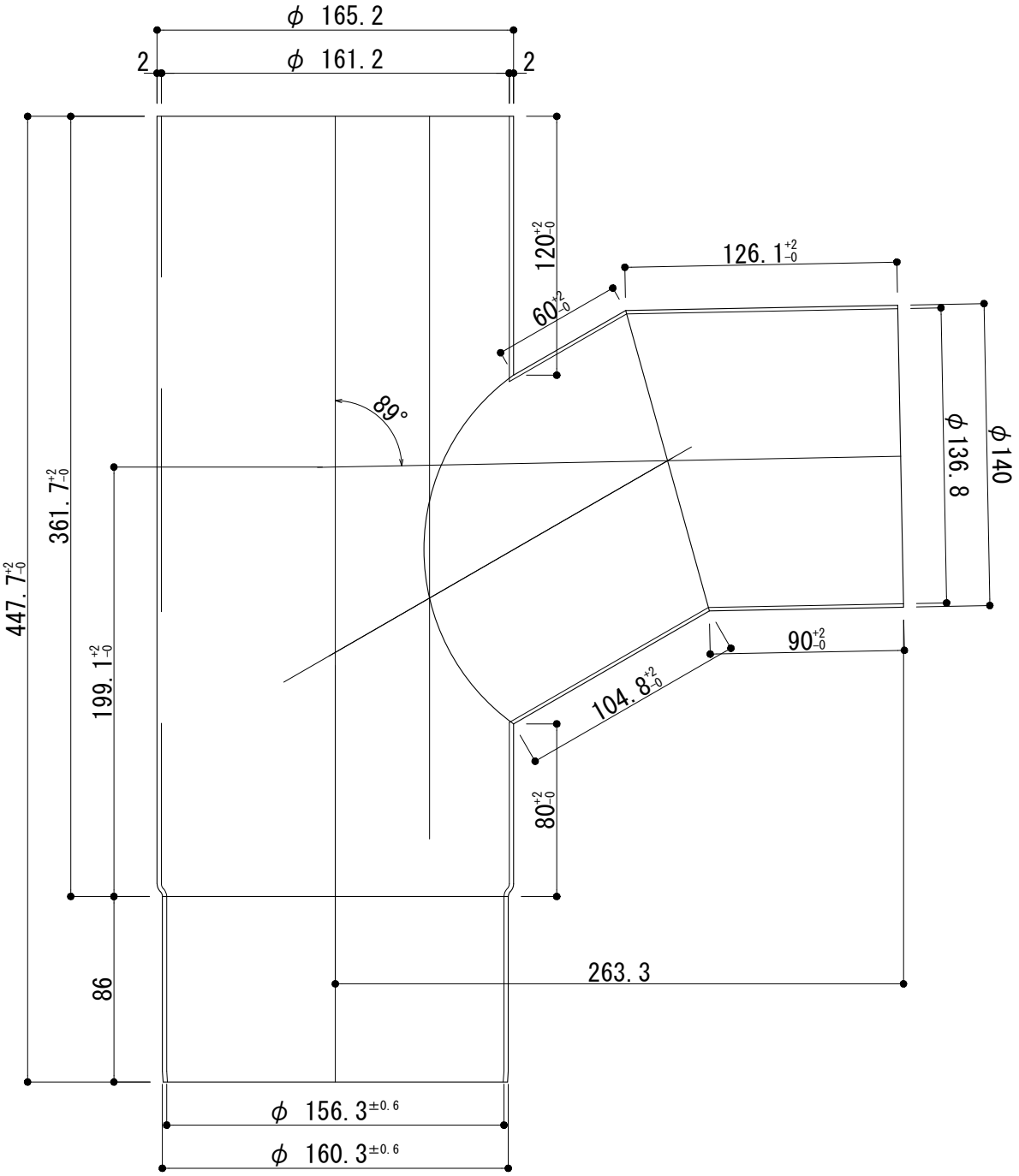

P165□140

工事名	電解着色品	担当	製図	照査
図面名 φ165-φ140 90° TY	S=1/3			

シルバーライン　アルカン