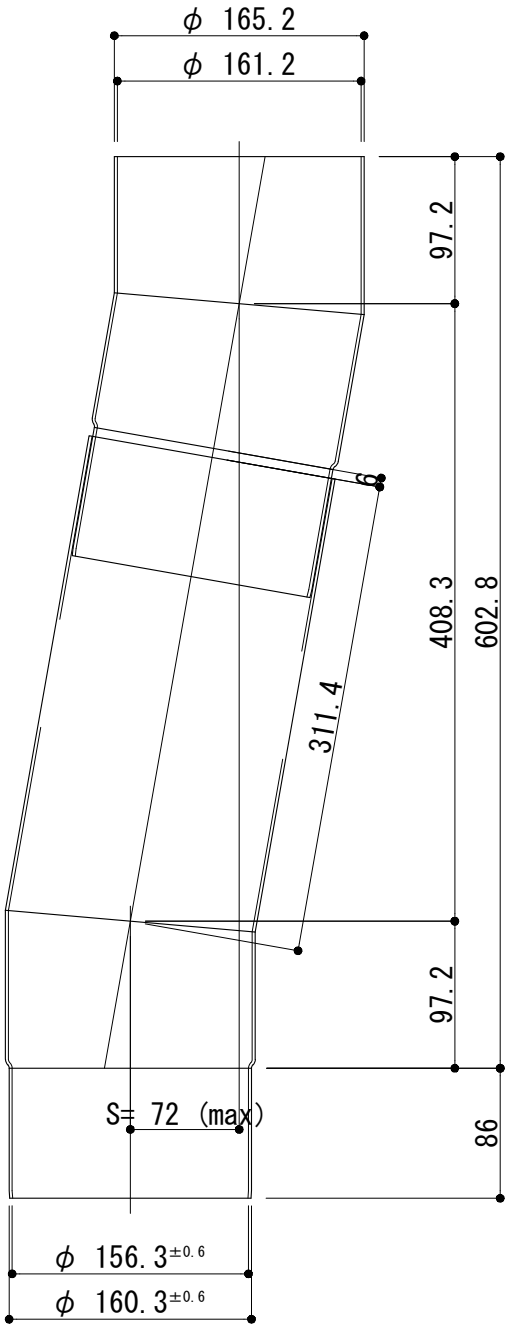

P165□10S

工事名	電解着色品	担当	製図	照査
図面名 φ165 S字管10° (max)	S=1/5			

シルバーライン　アルカン

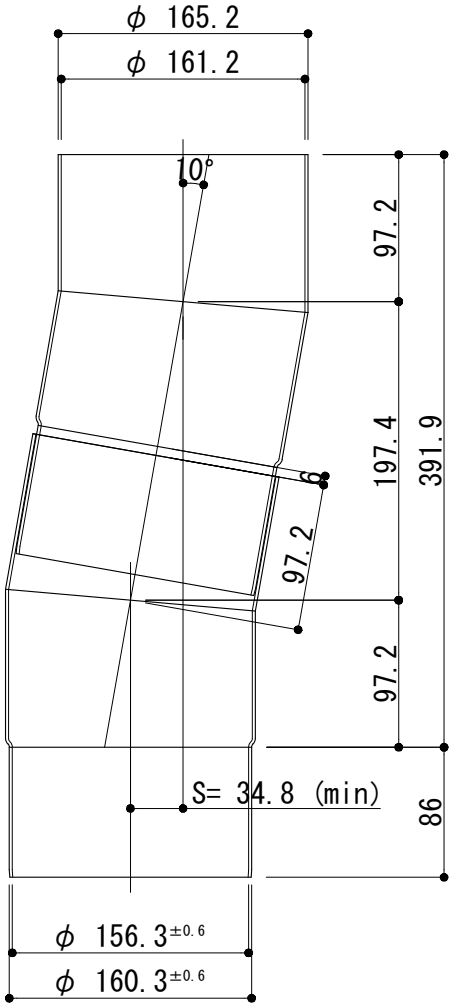

P165□10S

工事名	電解着色品	担当	製図	照査
図面名 φ165 S字管10° (min)	S=1/5			

シルバーライン　アルカン

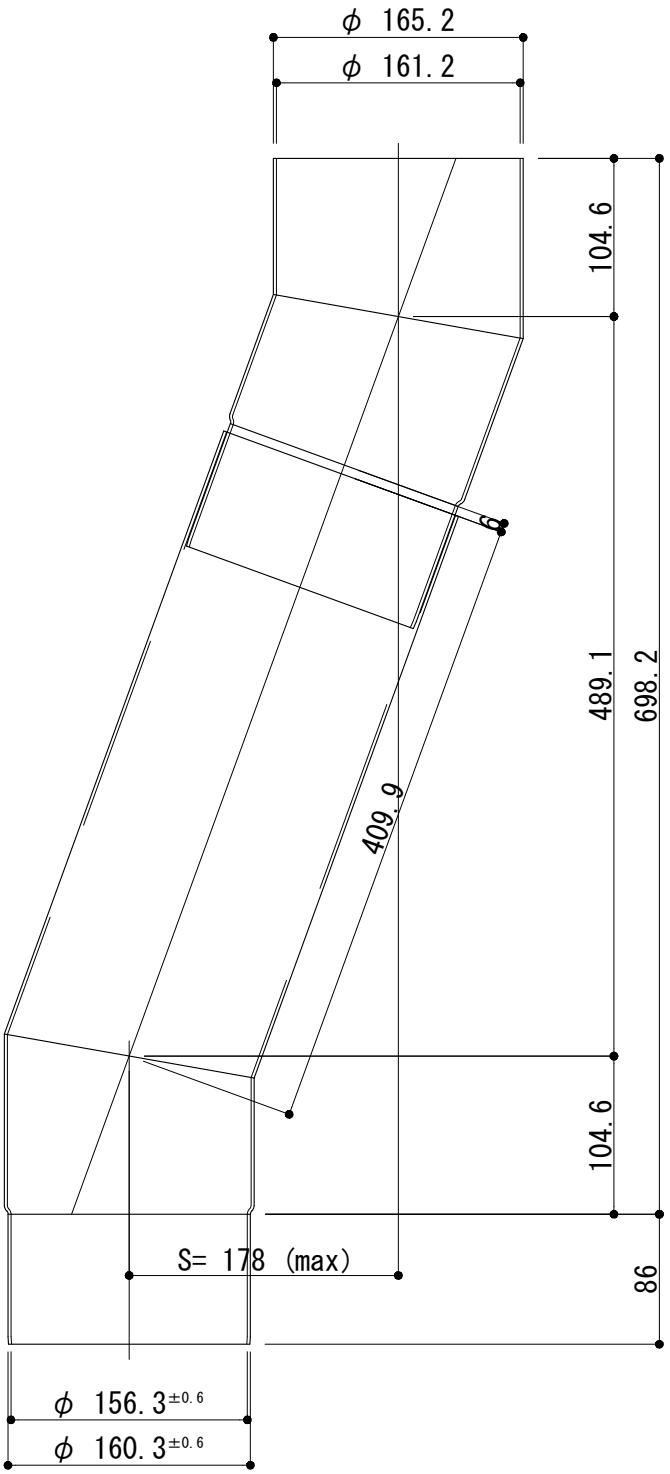

P165□20S

工事名	電解着色品	担当	製図	照査
図面名 φ165 S字管20° (max)	S=1/5			

シルバーライン　アルカン

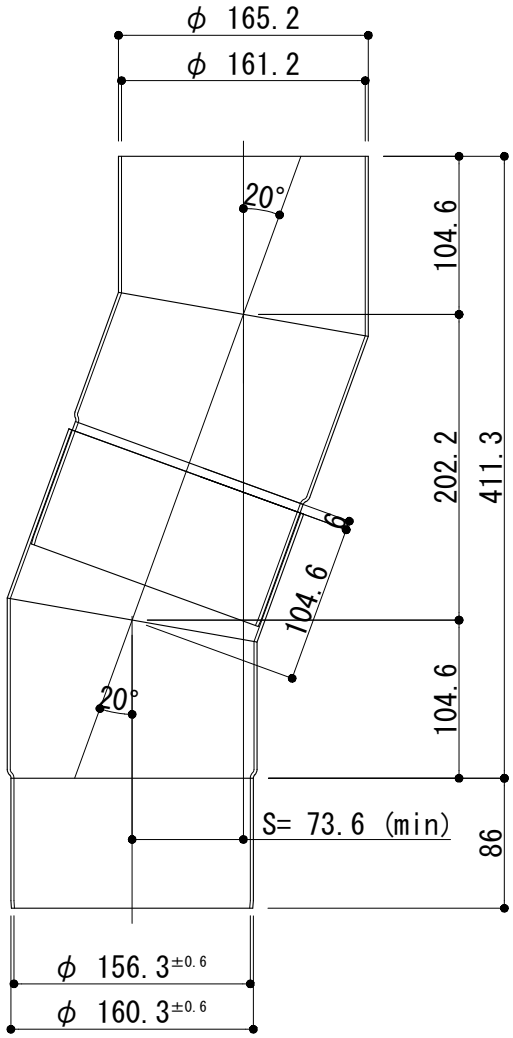

P165□20S

工事名	電解着色品	担当	製図	照査
図面名 φ165 S字管20° (min)	S=1/5			

シルバーライン　アルカン

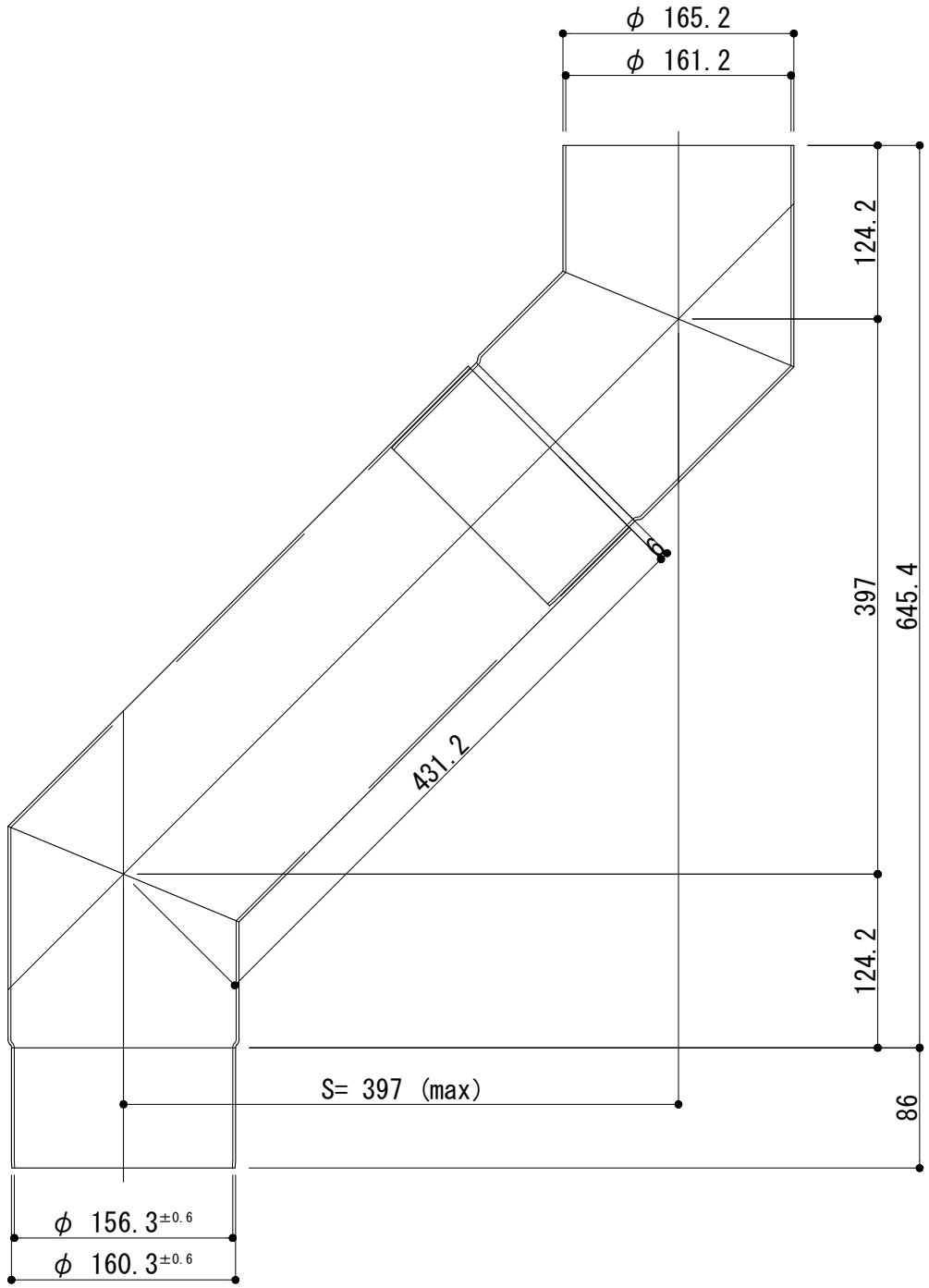

P165□45S

工事名	電解着色品	担当	製図	照査
図面名 φ165 S字管45° (max)	S=1/5			

シルバーライン　アルカン

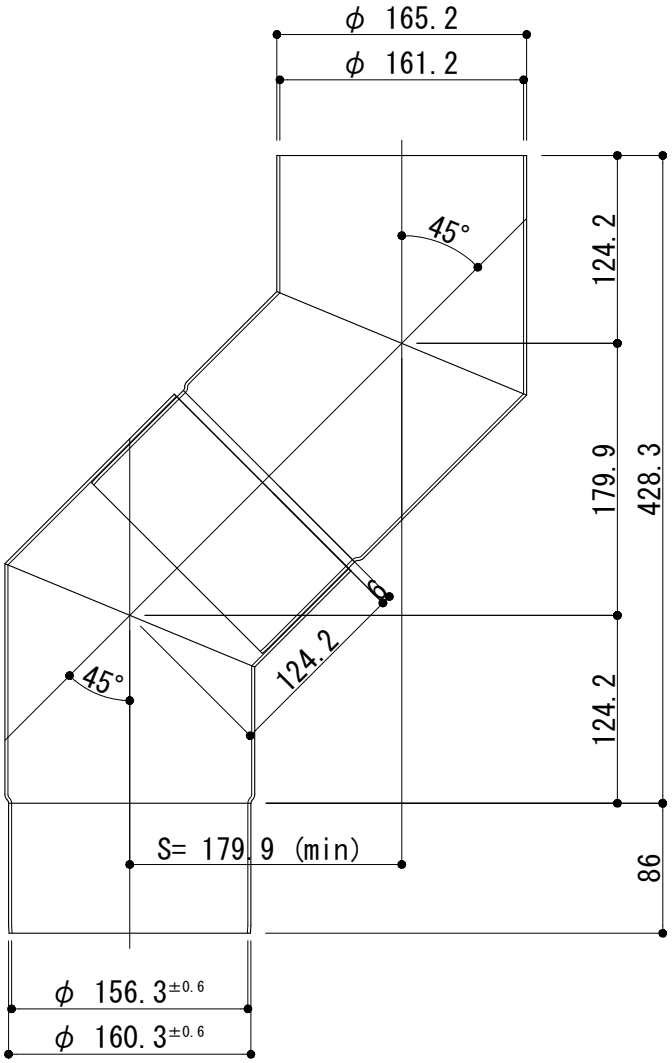

P165□45S

工事名	電解着色品	担当	製図	照査
図面名 φ165 S字管45° (min)	S=1/5			

シルバーライン　アルカン

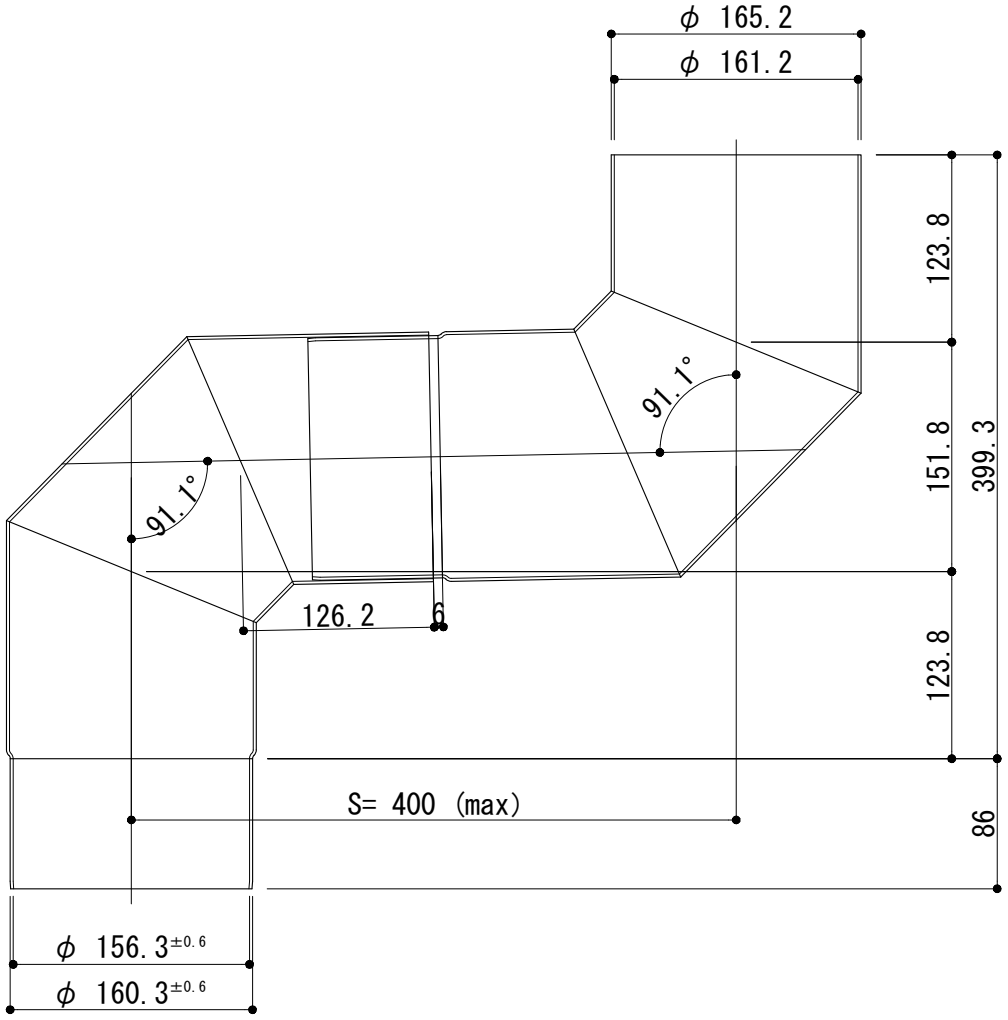

P165□90S

工事名	電解着色品	担当	製図	照査
図面名 φ165 S字管90° (max)	S=1/5			

シルバーライン　アルカン

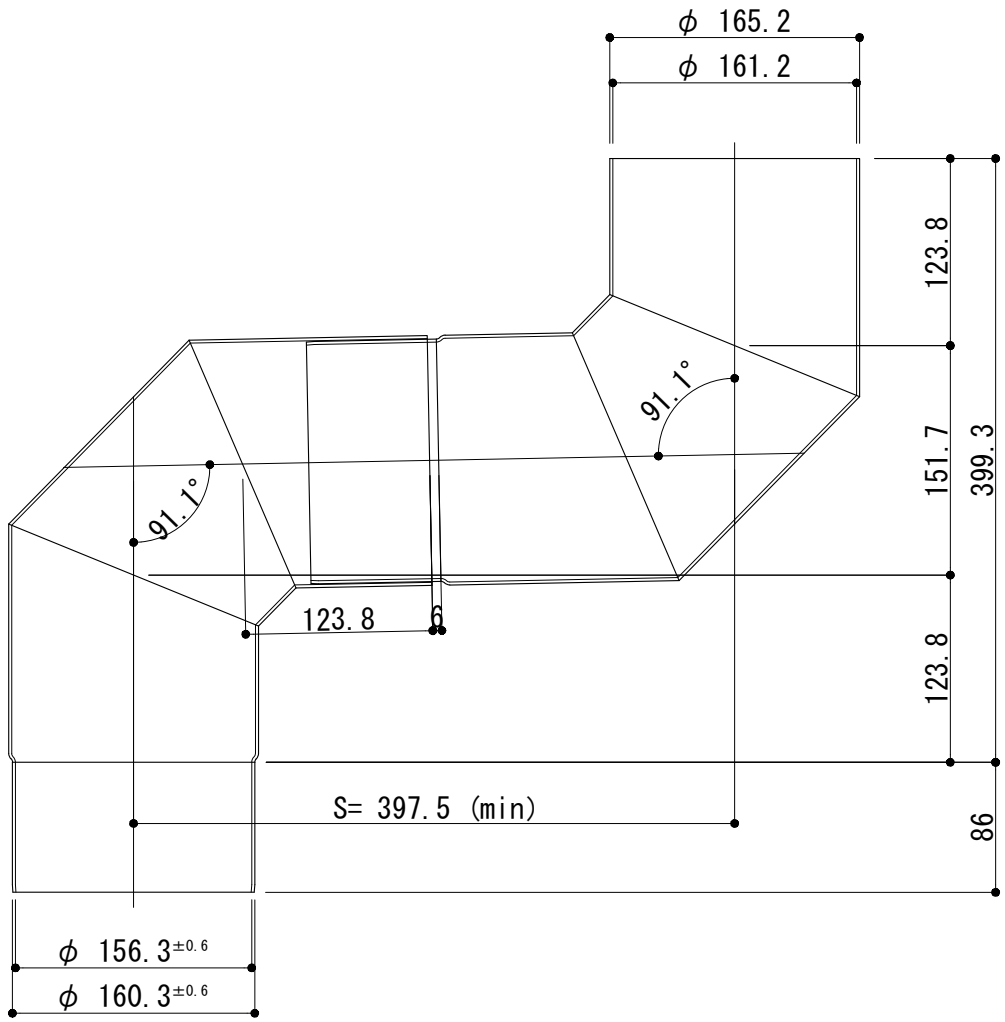

P165□90S

工事名	電解着色品	担当	製図	照査
図面名 φ165 S字管90° (min)	S=1/5			

シルバーライン　アルカン