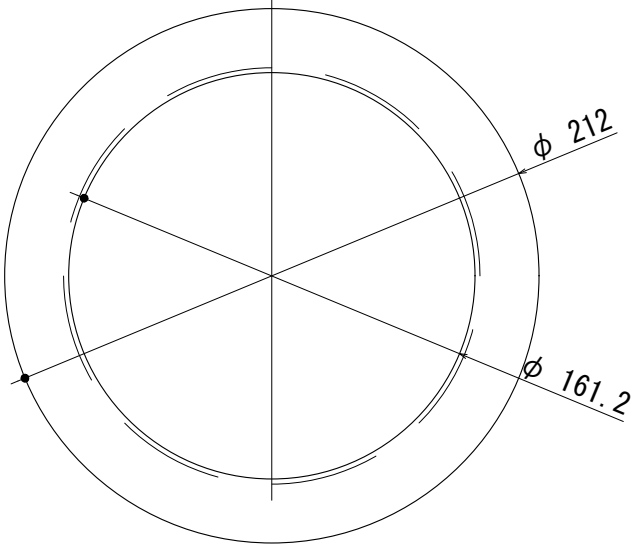

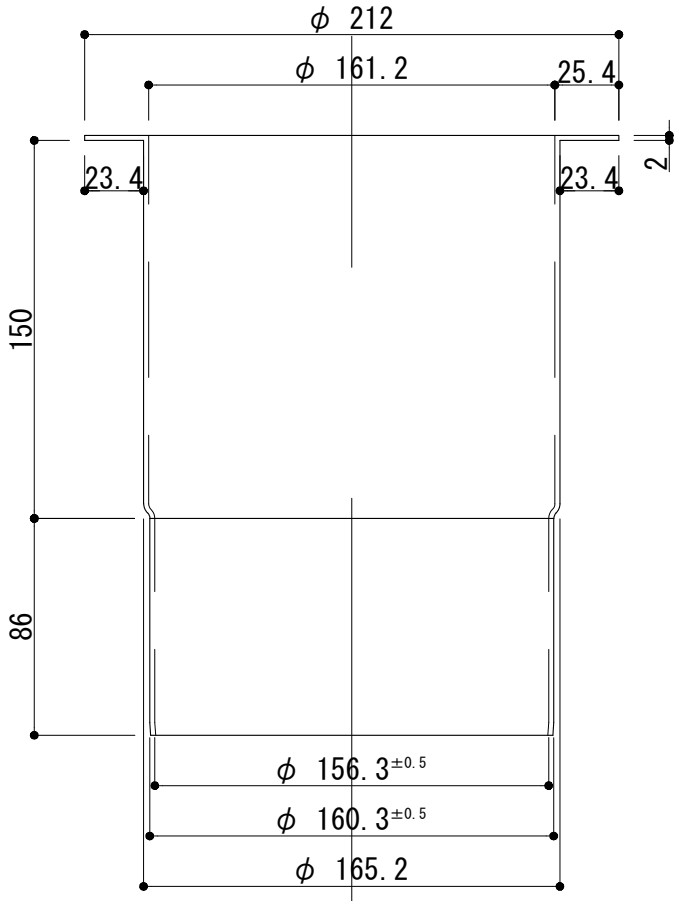

P165□HUP

工事名	電解着色品	担当	製図	照査
図面名 φ165　つば付き上部	S=1/3			

シルバーライン　アルカン

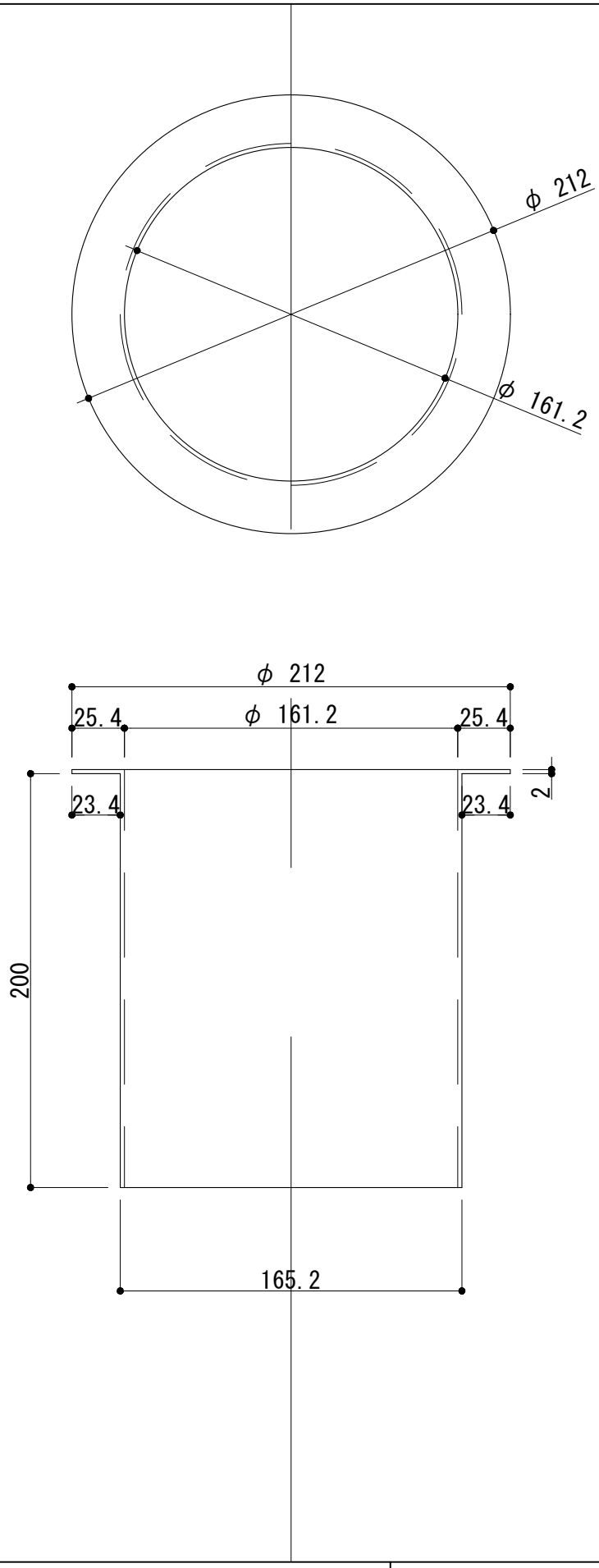

P165THUN

工事名	電解着色品	担当	製図	照査
図面名 φ165　つば付き下部	S=1/3			

シルバーライン　アルカン