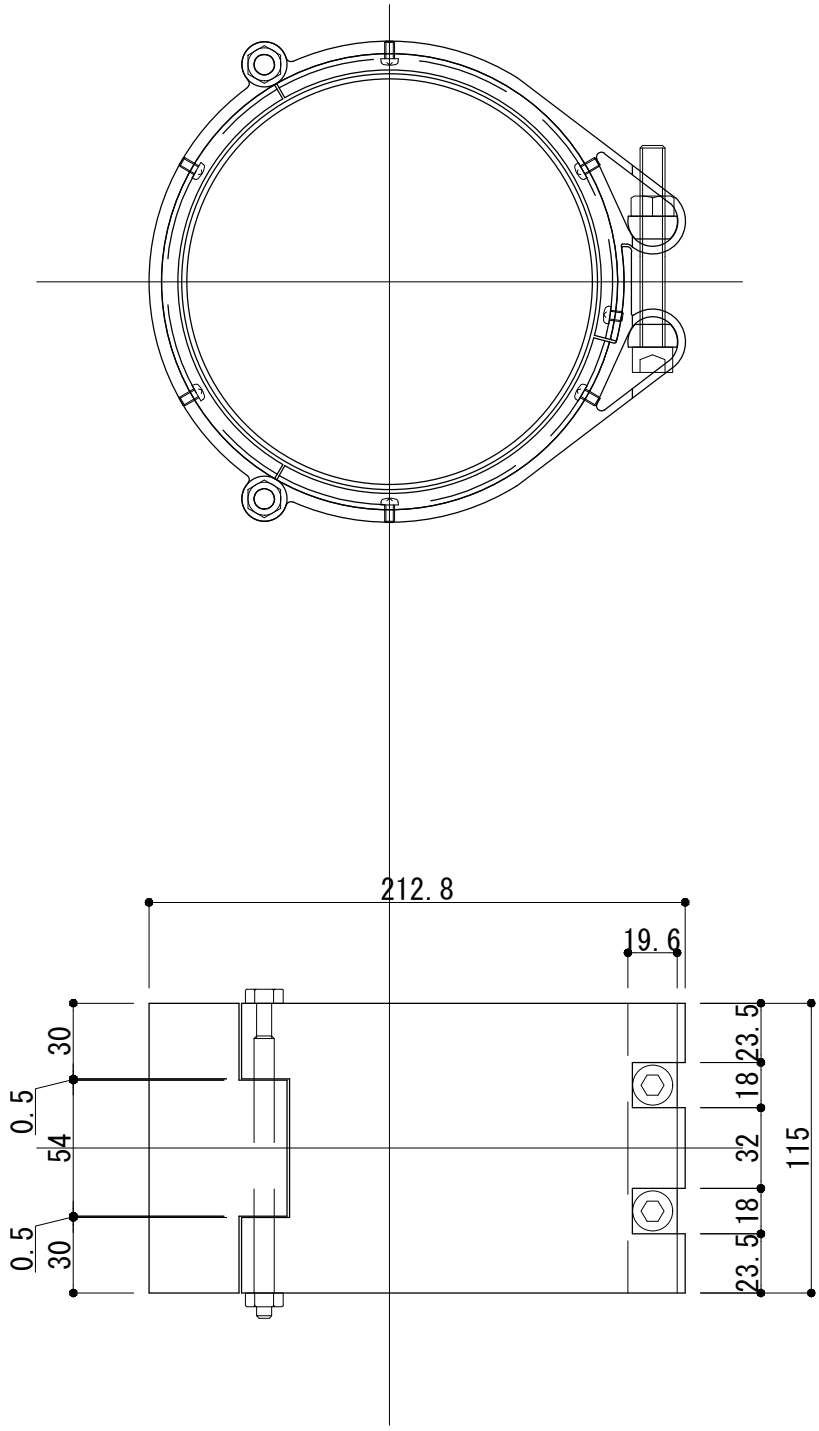


P165TSTP

| 工事名 | 電解着色品 | 担当 | 製図 | 照査 |
|---|---|---|---|---|
| 図面名 φ165　止水ジョイント | S=1/3 | | | |

シルバーライン　アルカン