SL-K450M-75°

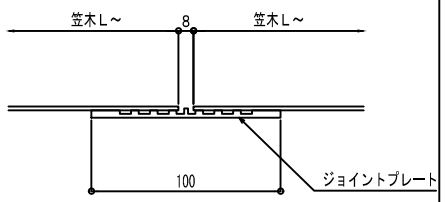

ジョイント部詳細図　S＝1／2

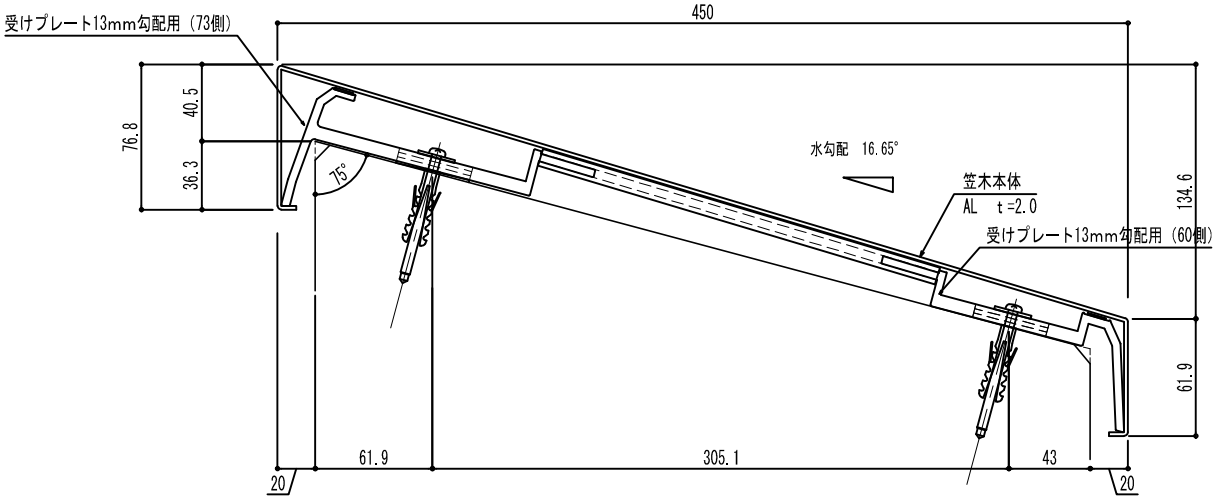

SL-K450M-80°

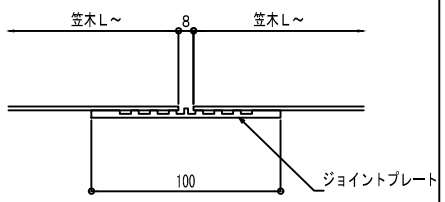

ジョイント部詳細図　S＝1／2

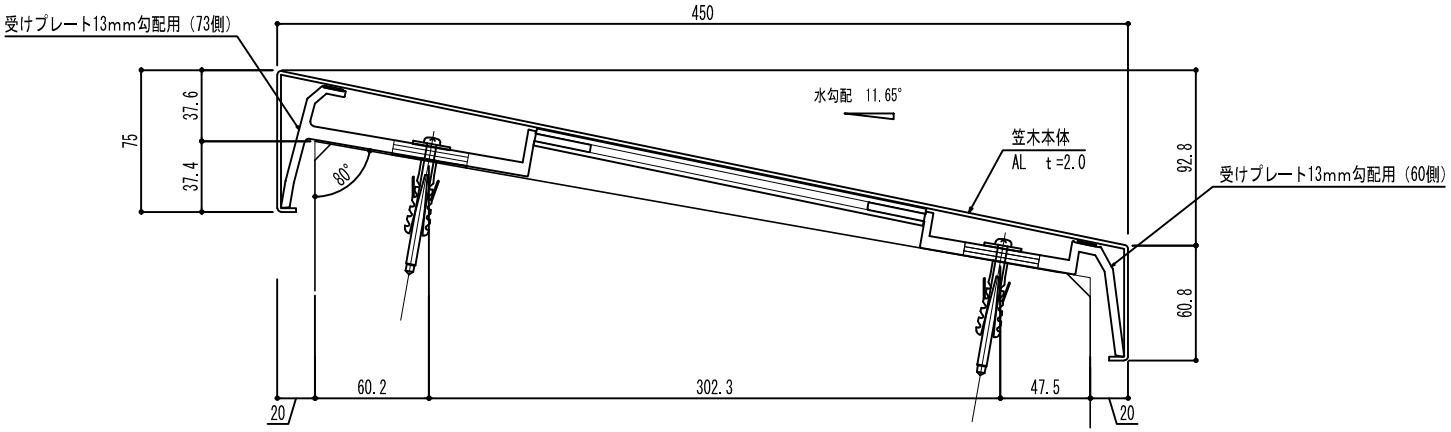

SL-K450M-85°

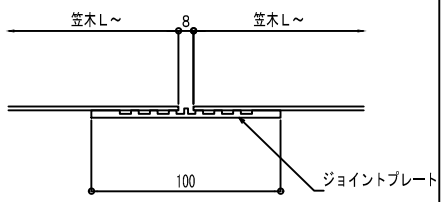
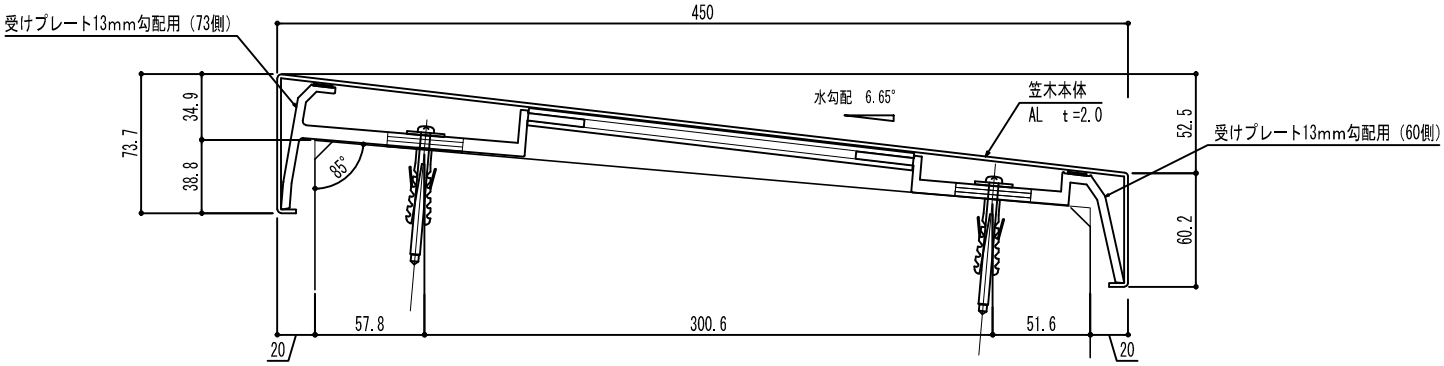
ジョイント部詳細図　S＝1／2