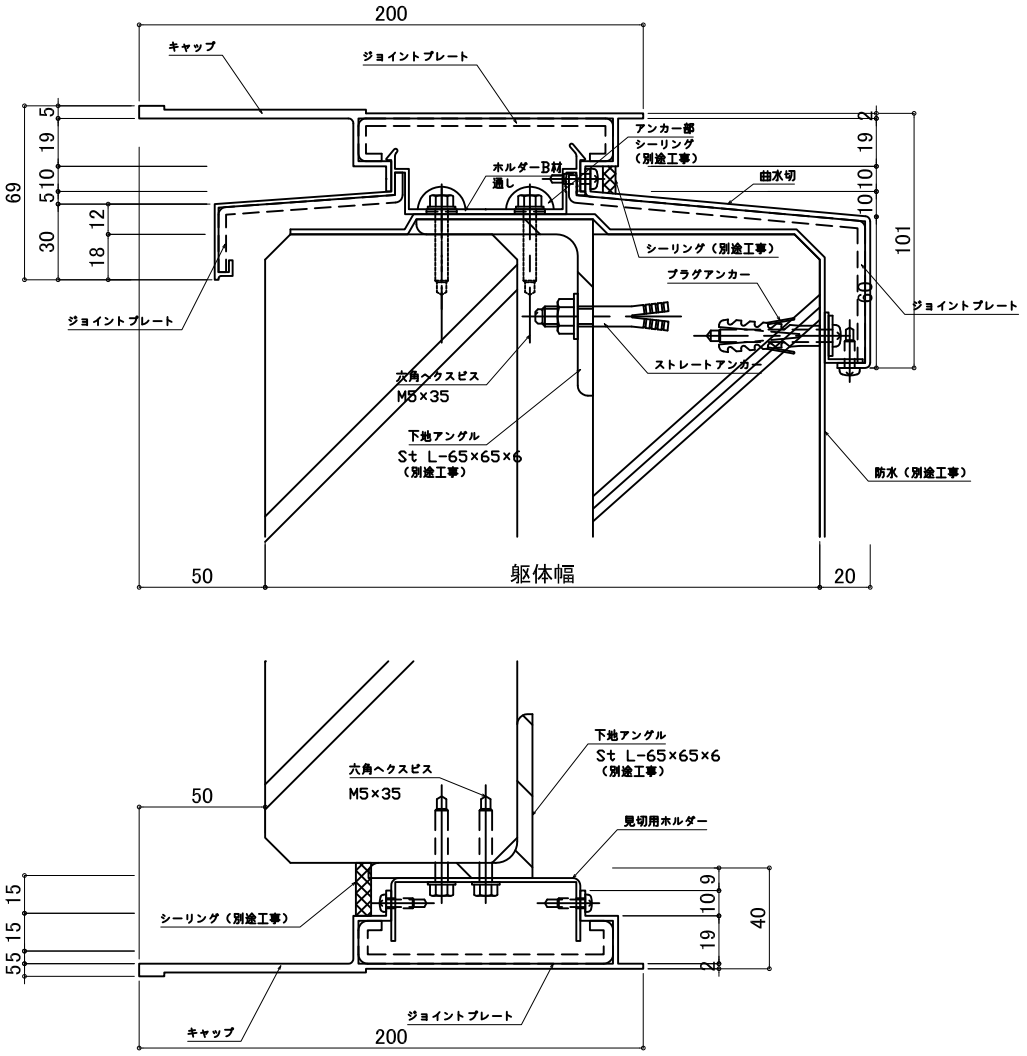

ALC納まり例

アルフラッタ

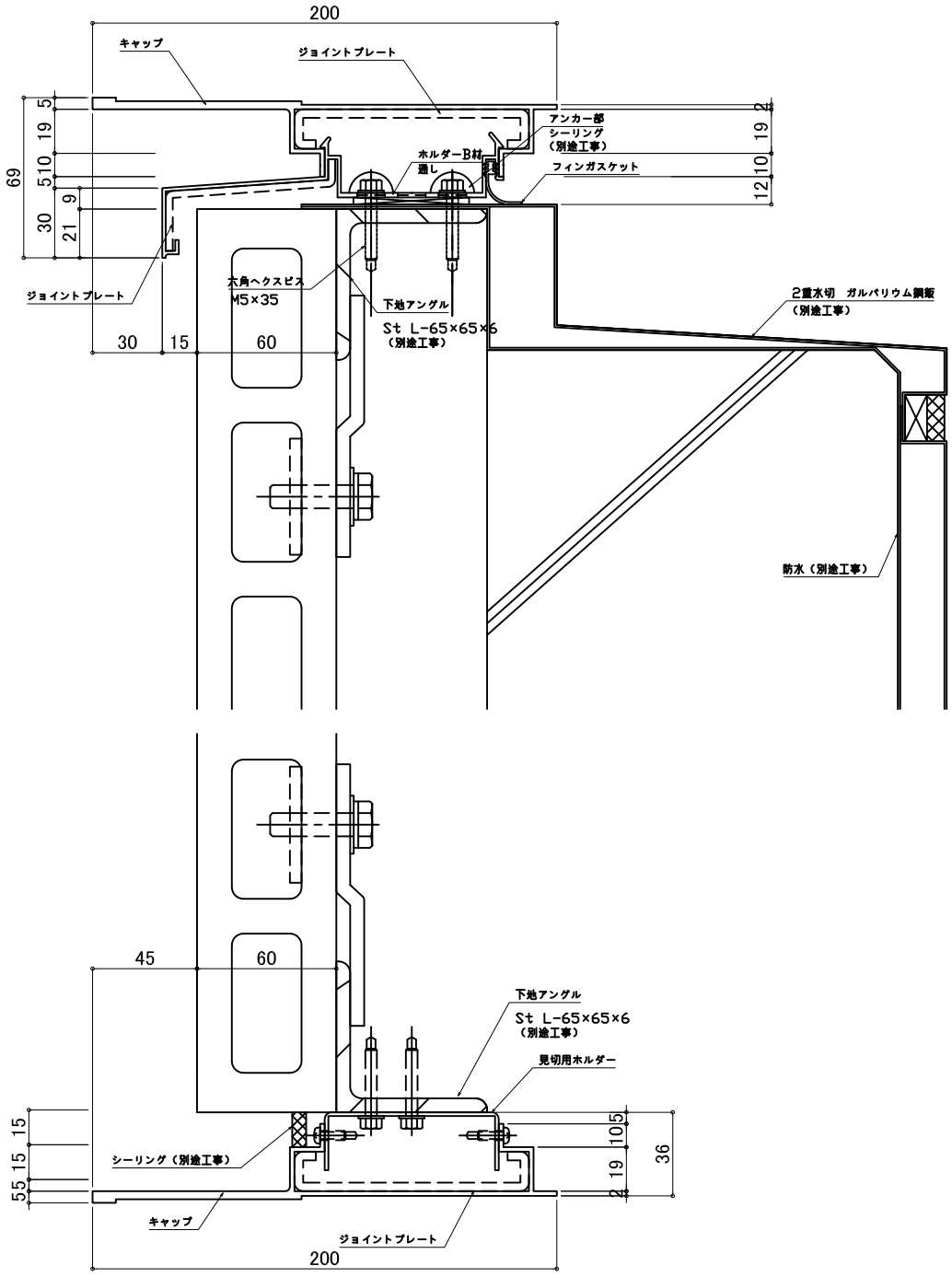

押出成形板納まり例

アルフラッタ

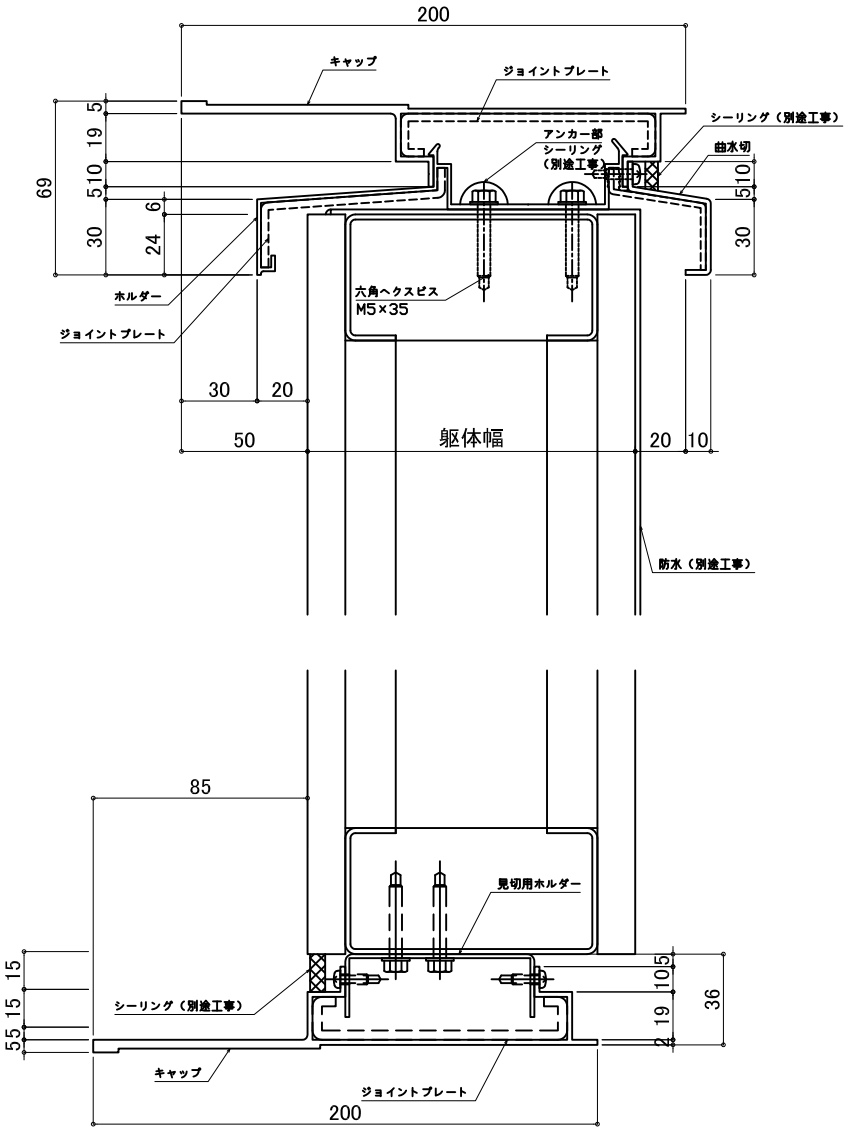

鉄骨納まり例

アルフラッタ