■	天井コーナー	SL-50TC	種別： アルミ	固定ピッチ： @≦ 560 mm		S= 1:2

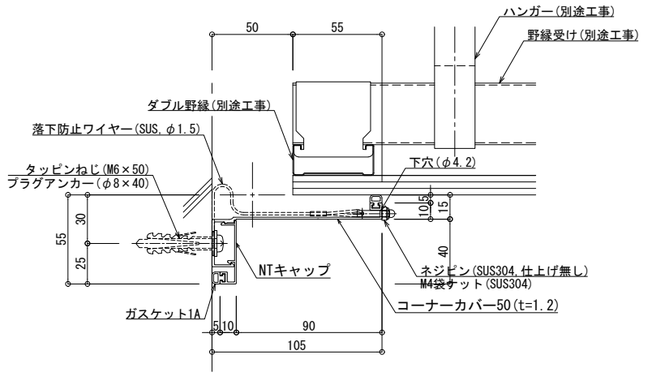

可動図	可動量
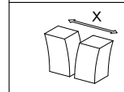	＋55mm －50mm
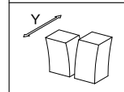	＋フリー －フリー
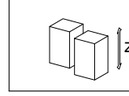	＋フリー －30mm

制定:2017.9.20　　変更:2023.01.10