■	外壁 － 外壁	SL-100G（断熱耐火仕様）	種別： アルミ	固定ピッチ： @≦ 560 mm		S= 1:2

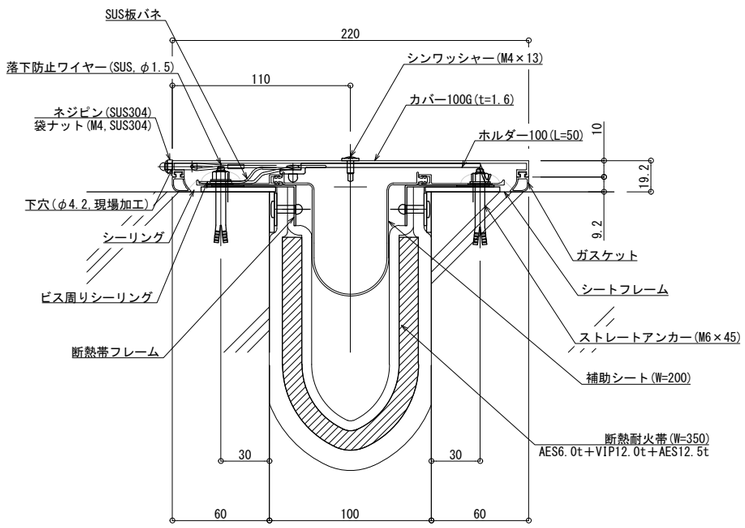

可動図	可動量
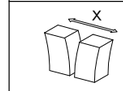	＋68mm －82mm
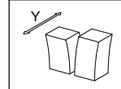	＋フリー －50mm
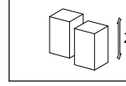	＋フリー －フリー

制定:2024.08.21　　変更: