■	外壁コーナー	SL-100GC（断熱耐火仕様）	種別： アルミ	固定ピッチ： @≦ 560 ㎜		S= 1:2

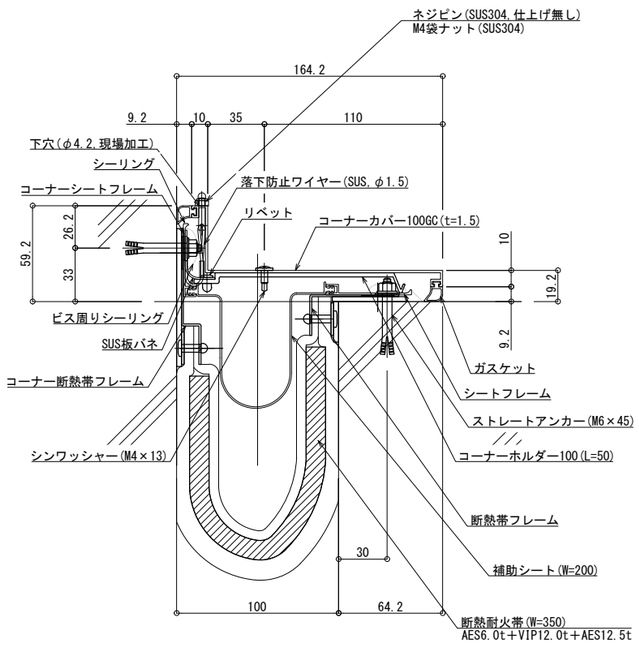

可動図	可動量
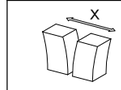	＋68㎜ －82㎜
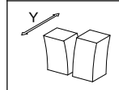	＋フリー －50㎜
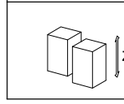	＋フリー －フリー

制定:2024.08.21　　変更: