■	床 － 床	SL-150F（断熱帯仕様）	種別： アルミ	定尺2m 固定ピッチ：@≦ 600 mm	定尺3m 固定ピッチ：@≦ 560 mm		S= 1:2

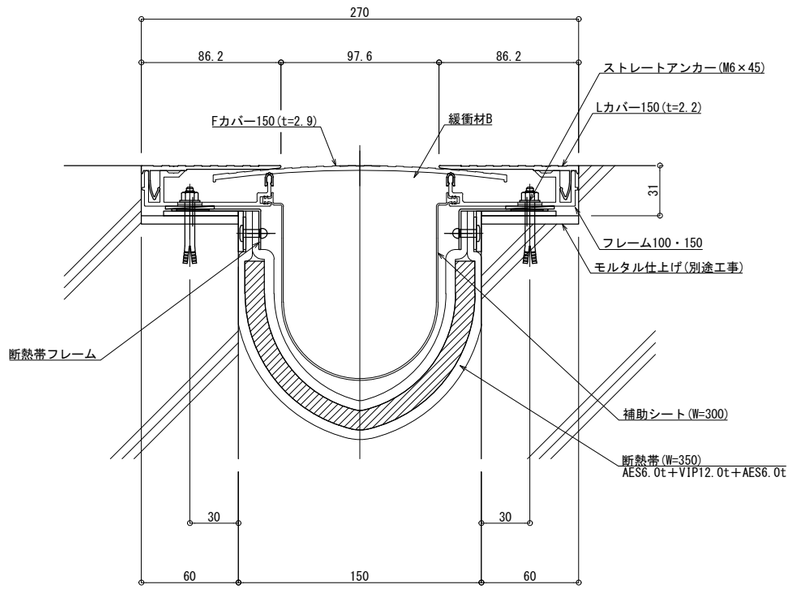

可動図	可動量
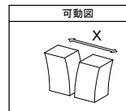	＋61mm －60mm
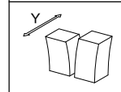	＋フリー －フリー
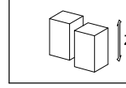	＋30mm －30mm

制定:2024.08.21　変更:2025.01.20