■	床 － 床	SL-200F（断熱耐火帯仕様）	種別： アルミ	定尺2m 固定ピッチ：@≦ 600 mm	定尺3m 固定ピッチ：@≦ 560 mm		S= 1:2

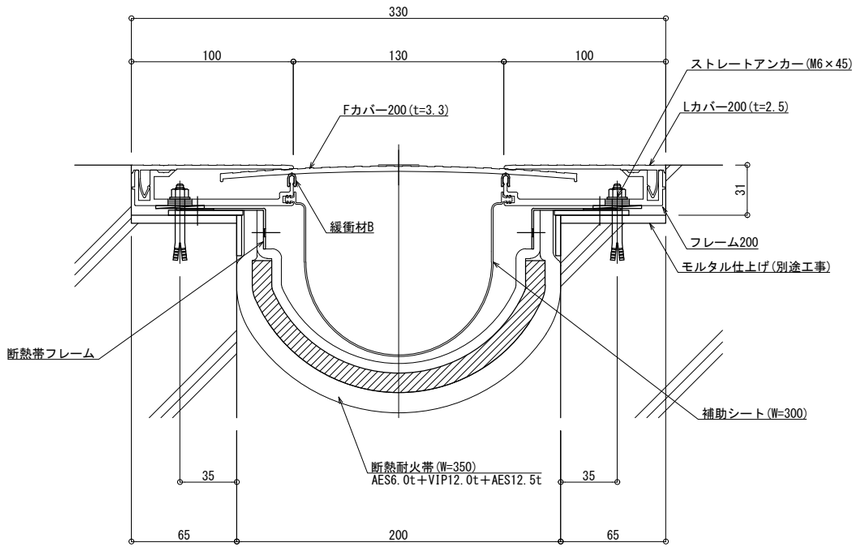

可動図	可動量
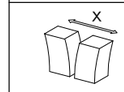	＋80mm －82mm
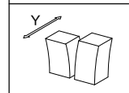	＋フリー －フリー
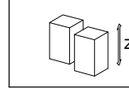	＋40mm －40mm

制定:2024.08.21　変更: