■	外壁 － 外壁	SL-200G（断熱耐火帯）	種別： アルミ	固定ピッチ： @≦ 560 mm		S= 1:2

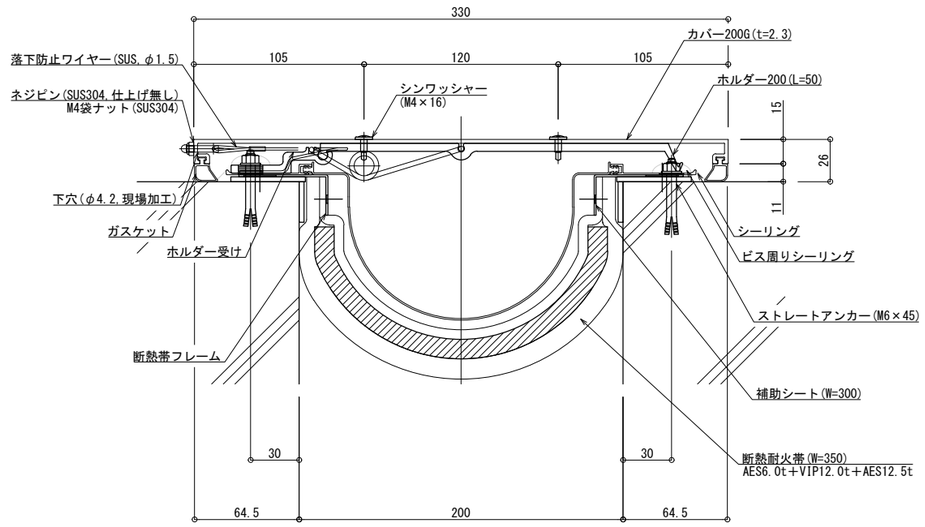

可動図	可動量
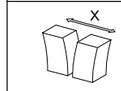	＋73mm －139mm
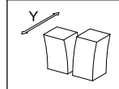	＋フリー －75mm
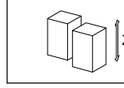	＋フリー －フリー

制定: 2024.08.21　　変更: