■	屋根コーナー	ＳＬ-ＲＣＷ２７５［クリアランス100］（耐火帯）25mm	種別： アルミ	固定ピッチ： @≦ 560 mm	※ 落下防止ワイヤー付	S= 1:2

可動図	可動量
X	＋50mm －50mm
Y	＋フリー －フリー
Z	＋30mm －30mm

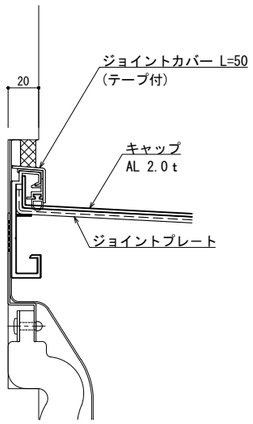

B － B

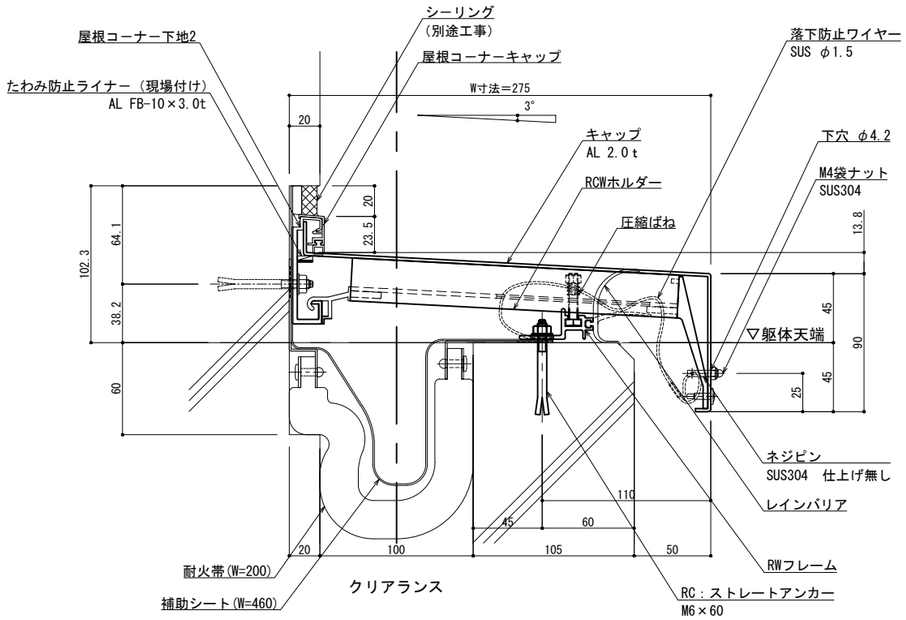

クリアランス

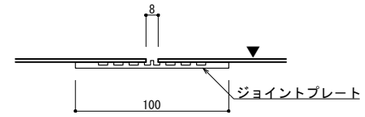

A － A

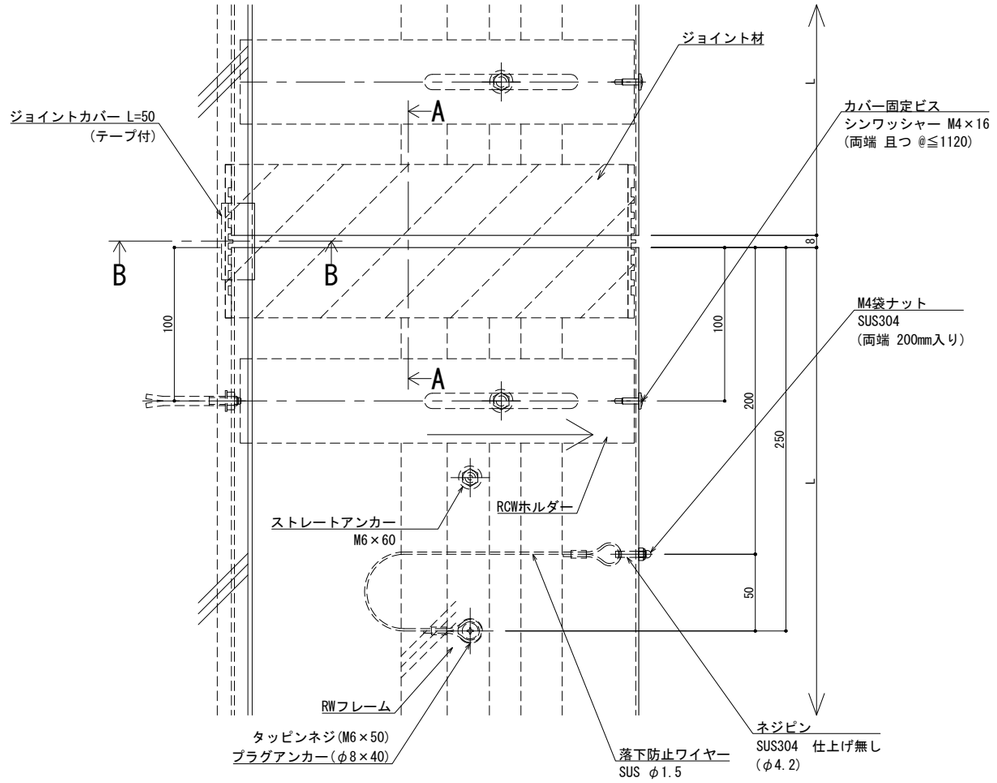

※両端部の見附部分に各1本の落下防止ワイヤーを取り付けます。

※落下防止ワイヤーは、本体にネジピンとロックナットで取付し、もう一方の端を躯体にタッピンネジで固定接続します。

改訂	改訂年月日	概　要	特　記　事　項
			当工事で使用する 設計仕様、部材仕様 は、設計仕様書に記載。
⚠	・・・・	・	

シルバーライン
井上商事株式会社

作成	設計	担当	検印	工事名	縮尺	通し番号
・	・	・	・	・	A1 1:2 A3 1:4	・ ／ ・ 枚の内
作成年月日		タイプ		図名	区分	図面番号
・		・		EXP.J.C 屋根コーナー SL-RCW275(t25) 断面図	■	■ ■ ■ ■

＊管理番号＊ OOOOOOOOO_OOO

変更：2025.01.24
制定：2022.02.02

■	屋根コーナー	ＳＬ-ＲＣＷ３００［クリアランス100］（耐火帯）25㎜	種別： アルミ	固定ピッチ： @≦ 560 ㎜	※ 落下防止ワイヤー付	S= 1:2

可動図	可動量
X	＋50㎜ －50㎜
Y	＋フリー －フリー
Z	＋30㎜ －30㎜

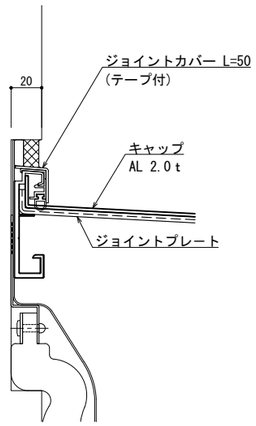

B － B

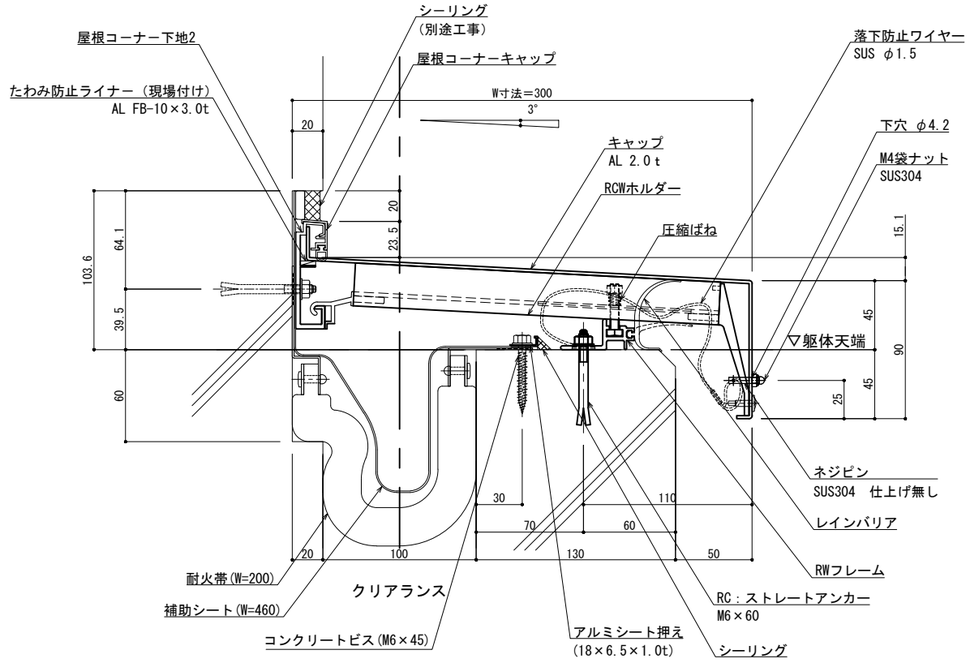

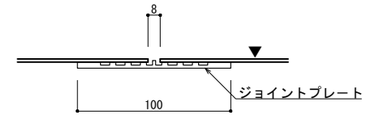

A － A

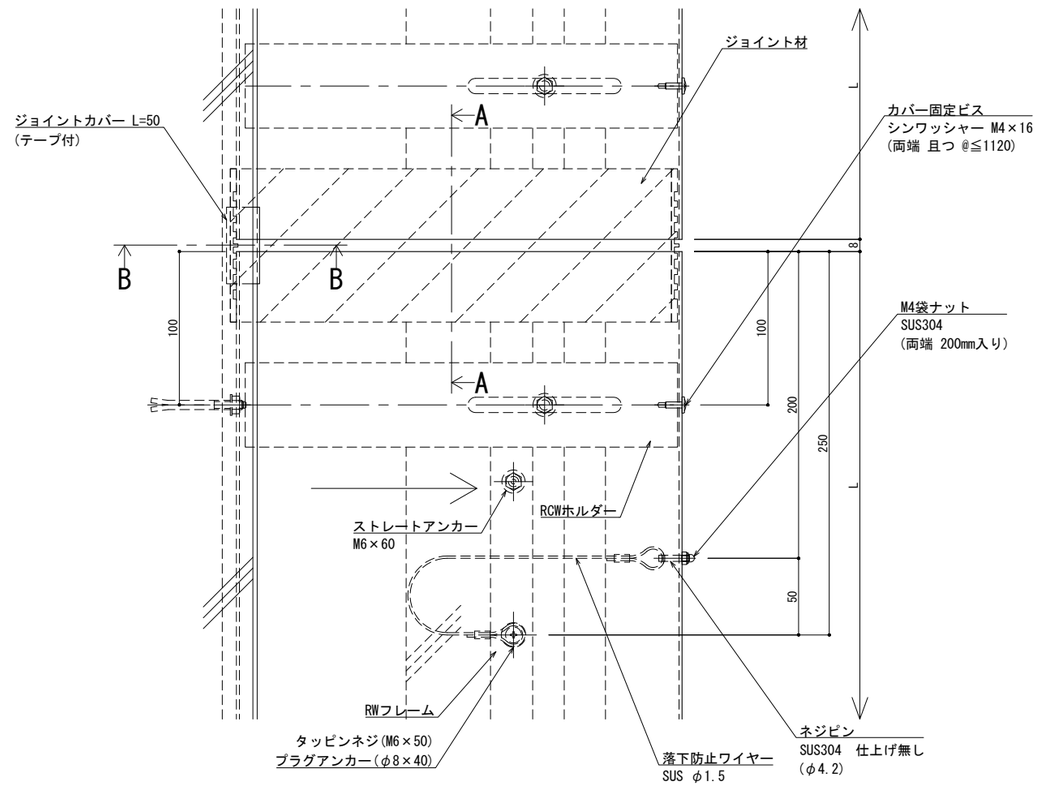

※両端部の見附部分に各1本の落下防止ワイヤーを取り付けます。

※落下防止ワイヤーは、本体にネジピンとロックナットで取付し、もう一方の端を躯体にタッピンネジで固定接続します。

改訂	改訂年月日	概　要	特　記　事　項
	・・・	・	当工事で使用する 設計仕様、部材仕様 は、設計仕様書に記載。

シルバーライン
井上商事株式会社

作成	設計	担当	検印	工事名	縮尺	通し番号
・	・	・	・	・	A1 1:2　A3 1:4	・／・ 枚の内
作成年月日		タイプ		図名	区分	図面番号
・		・		EXP.J.C 屋根コーナー SL-RCW300(t25) 断面図	■	■・■・■

＊管理番号＊ OOOOOOOOO-OOO

変更：2025.01.24
制定：2022.02.02

▪	屋根コーナー	ＳＬ−ＲＣＷ３２５［クリアランス100］（耐火帯）25㎜	種別： アルミ	固定ピッチ： @≦ 560 ㎜	※ 落下防止ワイヤー付	S= 1:2

可動図	可動量
X	＋50㎜ －50㎜
Y	＋フリー －フリー
Z	＋30㎜ －30㎜

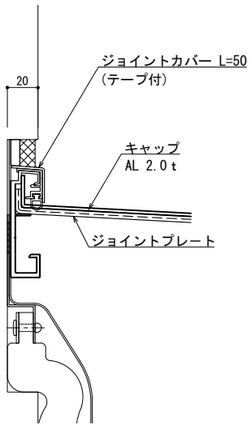

B − B

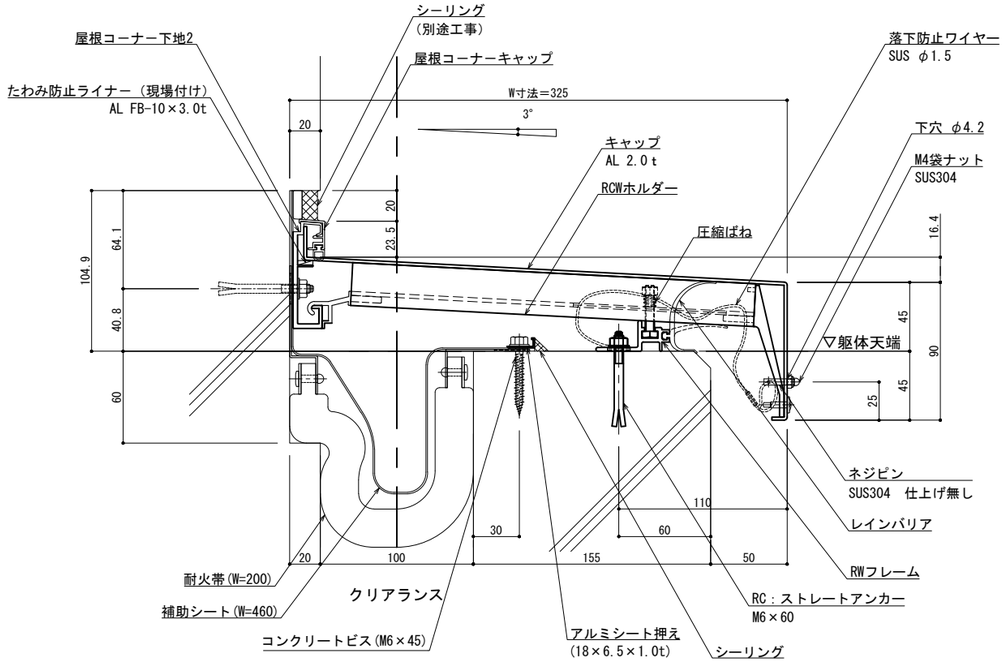

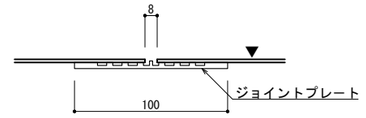

A − A

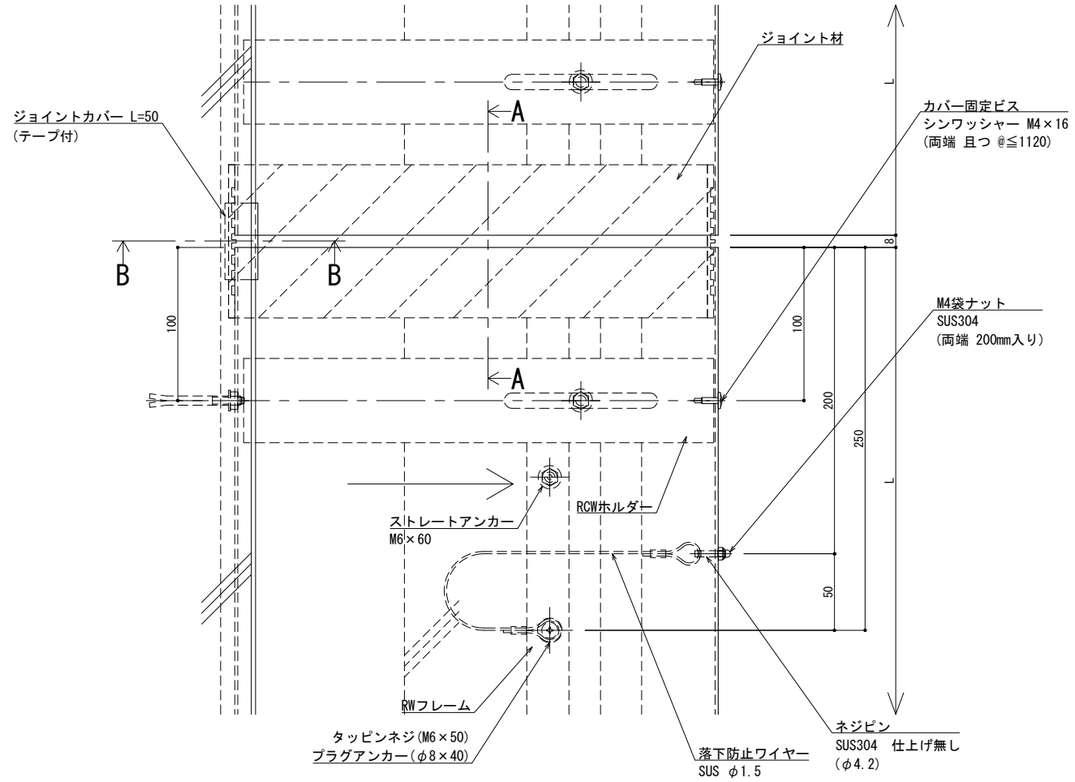

※両端部の見附部分に各1本の落下防止ワイヤーを取り付けます。

※落下防止ワイヤーは、本体にネジピンとロックナットで取付し、もう一方の端を躯体にタッピンネジで固定接続します。

改訂年月日	概　要	特　記　事　項
		当工事で使用する 設計仕様、部材仕様 は、設計仕様書に記載。
⚠ ・・・・	・	

シルバーライン
井上商事株式会社

作成	設計	担当	検印	工事名	縮尺	通し番号
・	・	・	・	▪	A1 1:2　A3 1:4	・／・ 枚の内
作成年月日		タイプ		図名	区分	図面番号
・		・		EXP.J.C 屋根コーナー SL-RCW325(t25) 断面図	▪	▪・▪・▪

＊管理番号＊ OOOOOOOOO-OOO

制定: 2022.02.02　変更: 2025.01.24

▪	屋根コーナー	ＳＬ−ＲＣＷ３５０［クリアランス100］（耐火帯）25㎜	種別： アルミ	固定ピッチ： @≦ 560 ㎜	※ 落下防止ワイヤー付	S= 1:2

可動図	可動量
X	＋50mm －50mm
Y	＋フリー －フリー
Z	＋30mm －30mm

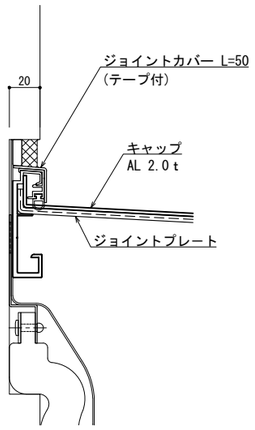

B − B

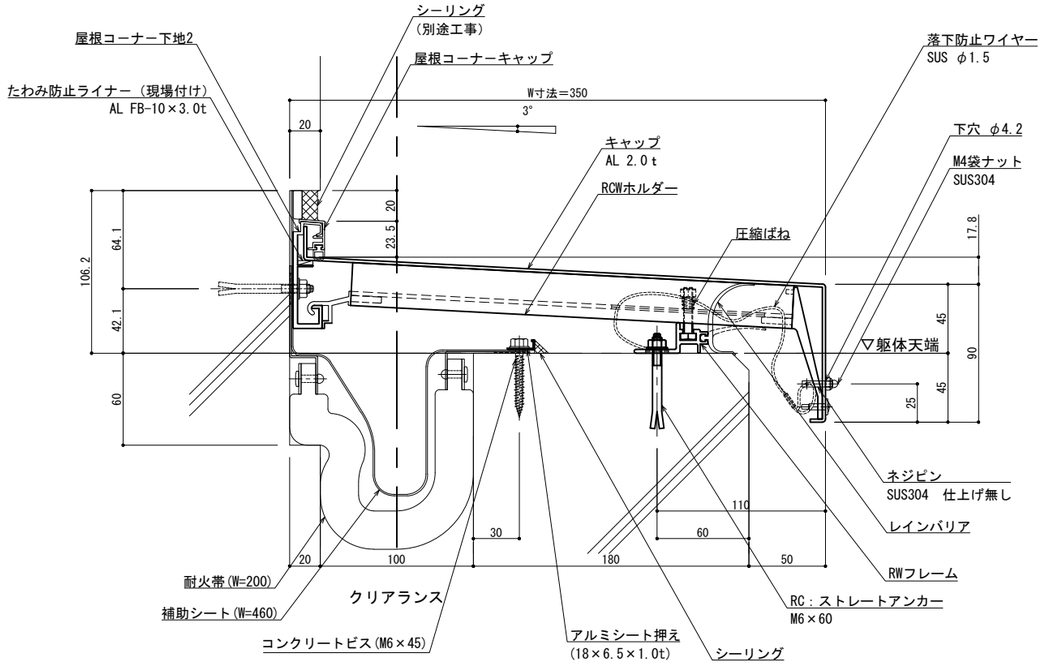

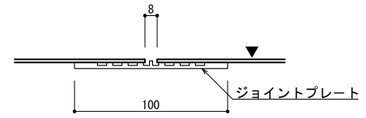

A − A

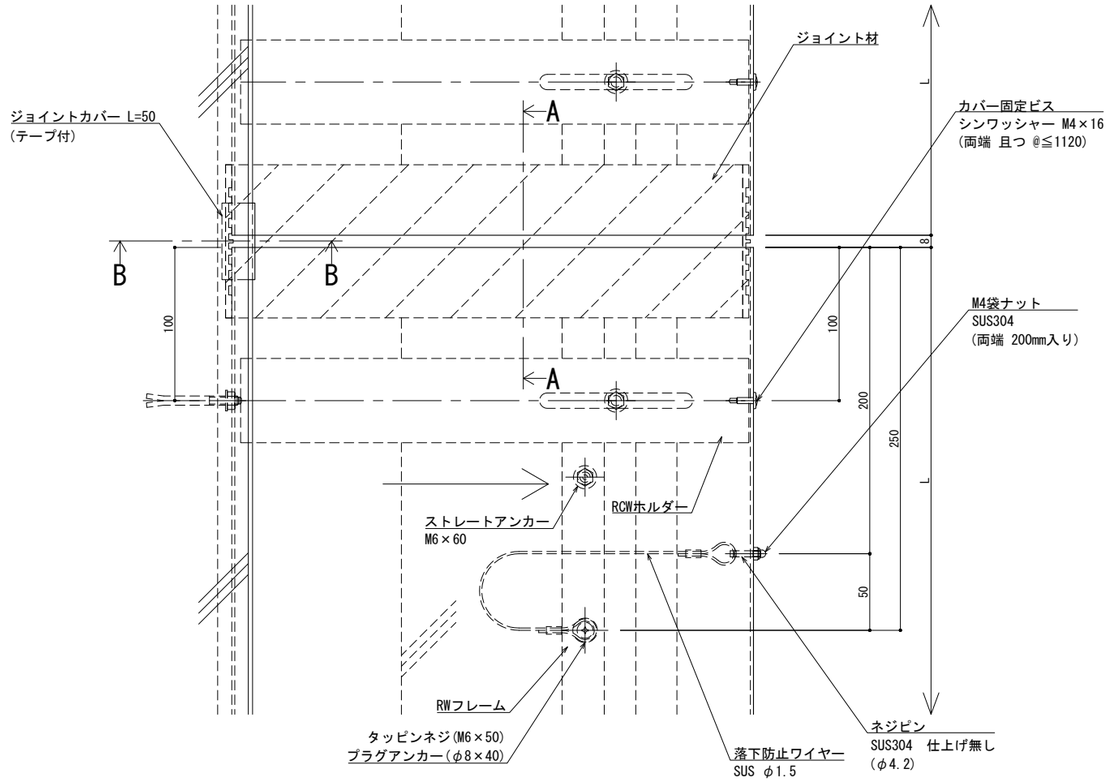

※両端部の見附部分に各1本の落下防止ワイヤーを取り付けます。

※落下防止ワイヤーは、本体にネジピンとロックナットで取付し、もう一方の端を躯体にタッピンネジで固定接続します。

改訂	改訂年月日	概　要	特 記 事 項
			当工事で使用する 設計仕様、部材仕様 は、設計仕様書に記載。
⚠	・・・・・	・	

シルバーライン
井上商事株式会社

作成	設計	担当	検印	工事名	縮尺	通し番号
・	・	・	・	▪	A1 1:2 A3 1:4	・／・ 枚の内
作成年月日		タイプ		図名	区分	図面番号
・		・		EXP.J.C 屋根コーナー SL-RCW350(t25) 断面図	▪	▪・▪・▪・▪

＊ 管理番号 ＊ OOOOOOOOO-OOO

変更：2025.01.24
制定：2022.02.02

▪	屋根コーナー	ＳＬ-ＲＣＷ３７５［クリアランス100］（耐火帯）25㎜	種別： アルミ	固定ピッチ： @≦ 560 ㎜	※ 落下防止ワイヤー付	S= 1:2

可動図	可動量
X	＋50mm －50mm
Y	＋フリー －フリー
Z	＋30mm －30mm

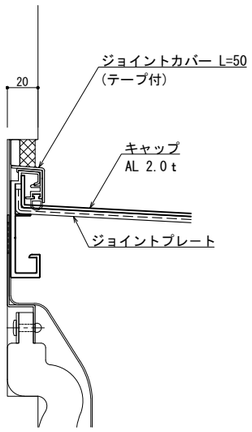

B － B

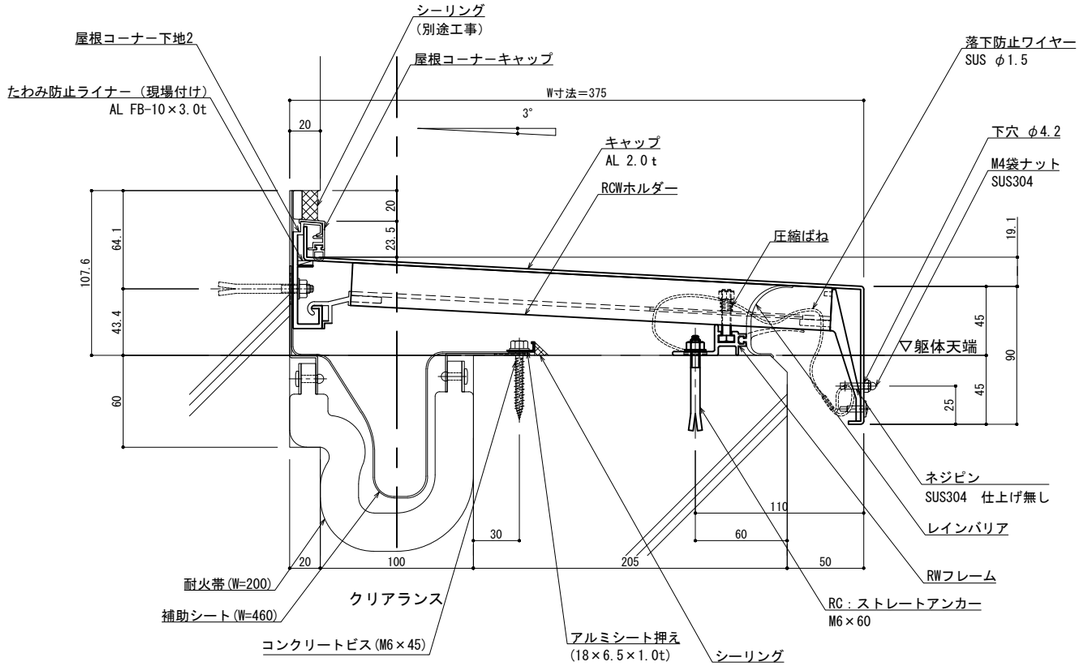

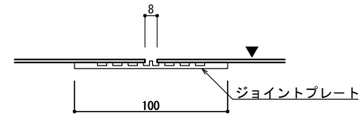

A － A

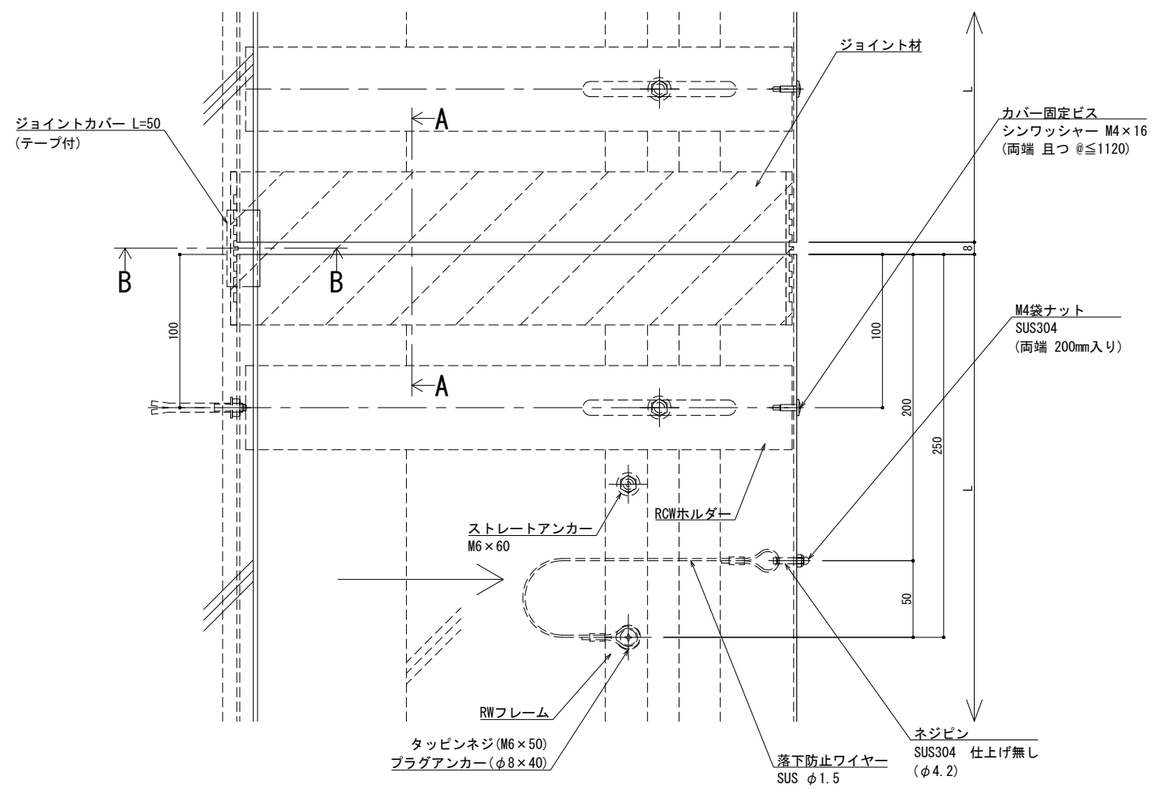

※両端部の見附部分に各1本の落下防止ワイヤーを取り付けます。

※落下防止ワイヤーは、本体にネジピンとロックナットで取付し、もう一方の端を躯体にタッピンネジで固定接続します。

改訂	改訂年月日	概　要	特　記　事　項
	・		当工事で使用する 設計仕様、部材仕様 は、設計仕様書に記載。
	・		
	・		
⚠	・	・	

制定: 2022. 02. 02　変更: 2025. 01. 24

シルバーライン 井上商事株式会社

作成	設計	担当	検印	工事名	縮尺	通し番号
・	・	・	・	▪	A1 1:2　A3 1:4	・／・ 枚の内
作成年月日		タイプ		図名	区分	図面番号
・		・		EXP.J.C 屋根コーナー SL-RCW375(t25) 断面図	▪	▪ ▪ ▪ ▪

＊ 管理番号 ＊ OOOOOOOOO. OOO

▪	屋根コーナー	ＳＬ−ＲＣＷ４００［クリアランス100］（耐火帯）25㎜	種別： アルミ	固定ピッチ： @≦ 560 ㎜	※ 落下防止ワイヤー付	S= 1:2

可動図	可動量
X	＋50mm －50mm
Y	＋フリー －フリー
Z	＋30mm －30mm

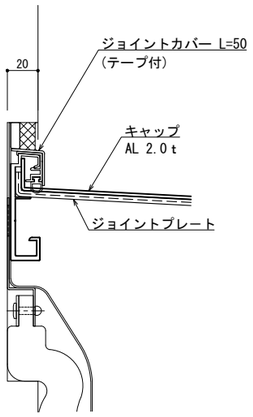

B − B

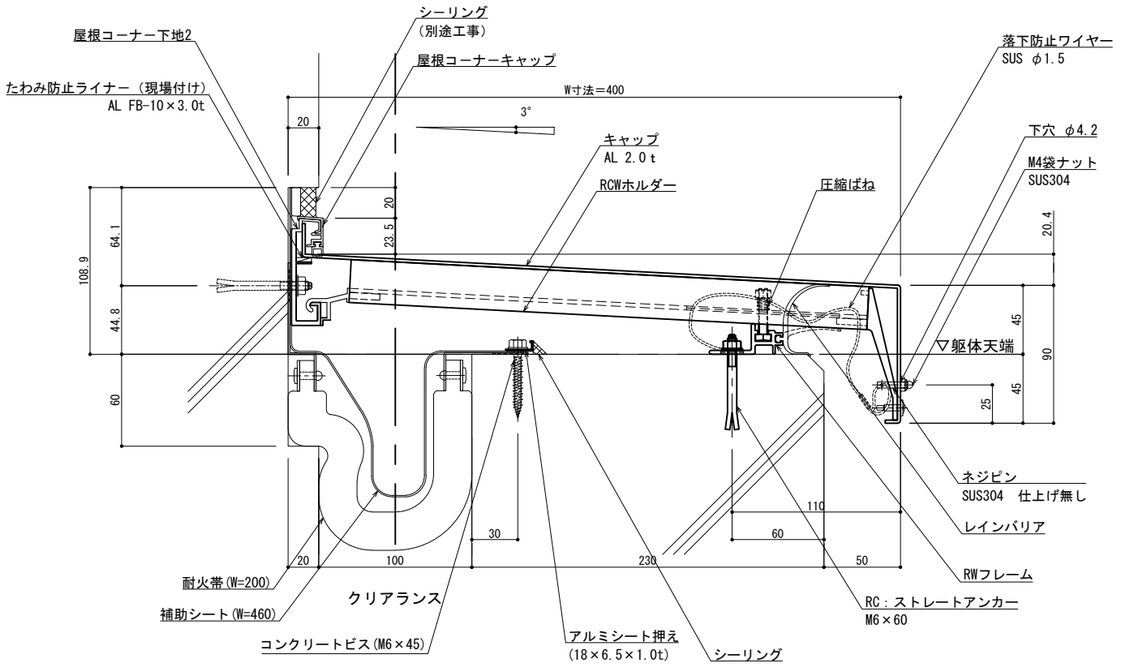

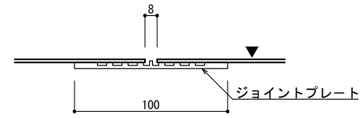

A − A

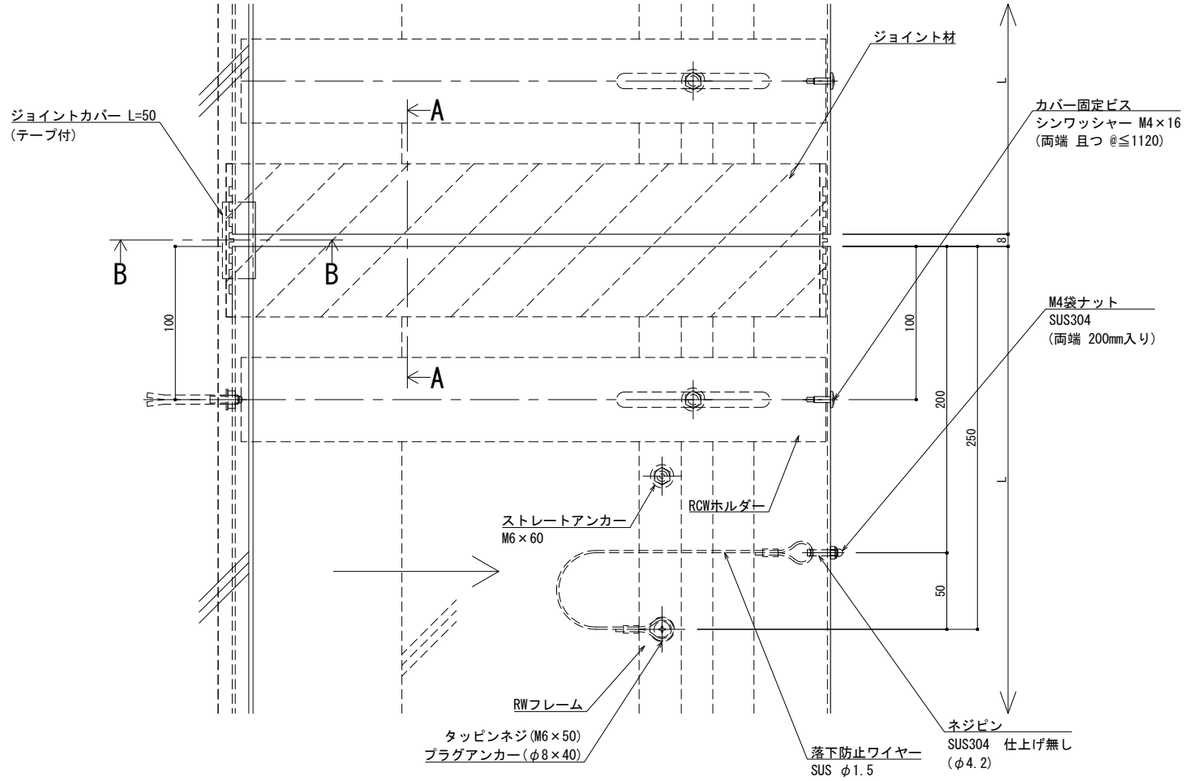

※両端部の見附部分に各1本の落下防止ワイヤーを取り付けます。

※落下防止ワイヤーは、本体にネジピンとロックナットで取付し、もう一方の端を躯体にタッピンネジで固定接続します。

改訂年月日	概　要	特 記 事 項
		当工事で使用する 設計仕様、部材仕様 は、設計仕様書に記載。
⚠	・	・

シルバーライン
井上商事株式会社

作成	設計	担当	検印	工事名	縮尺	通し番号
・	・	・	・	▪	A1 1:2 A3 1:4	・／・ 枚の内
作成年月日		タイプ		図名	区分	図面番号
・		・		EXP.J.C 屋根コーナー SL-RCW400(t25) 断面図	▪	▪ ▪ ▪ ▪

＊管理番号＊ OOOOOOOOO-OOO

制定: 2022.02.02
変更: 2025.01.24

▪	屋根コーナー	ＳＬ-ＲＣＷ４２５［クリアランス100］（耐火帯）25㎜	種別： アルミ	固定ピッチ： @≦ 560 ㎜	※ 落下防止ワイヤー付	S= 1:2

可動図	可動量
X	＋50mm －50mm
Y	＋フリー －フリー
Z	＋30mm －30mm

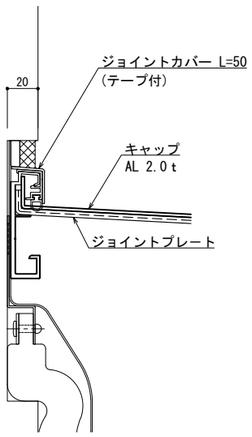

B － B

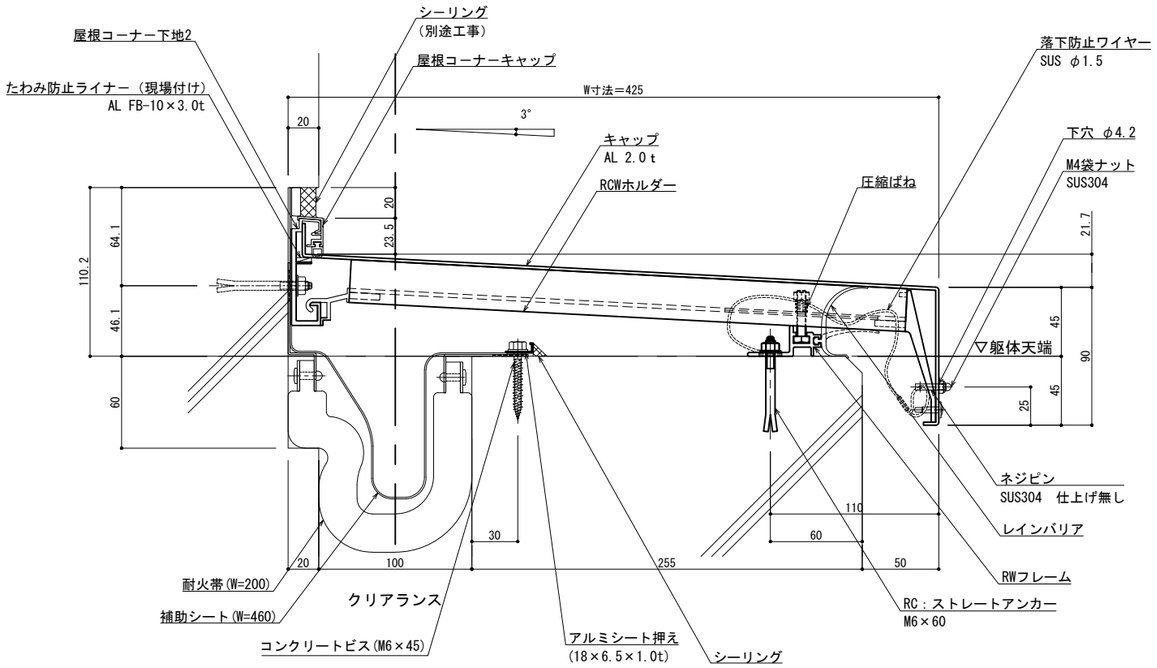

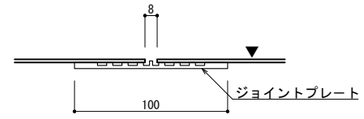

A － A

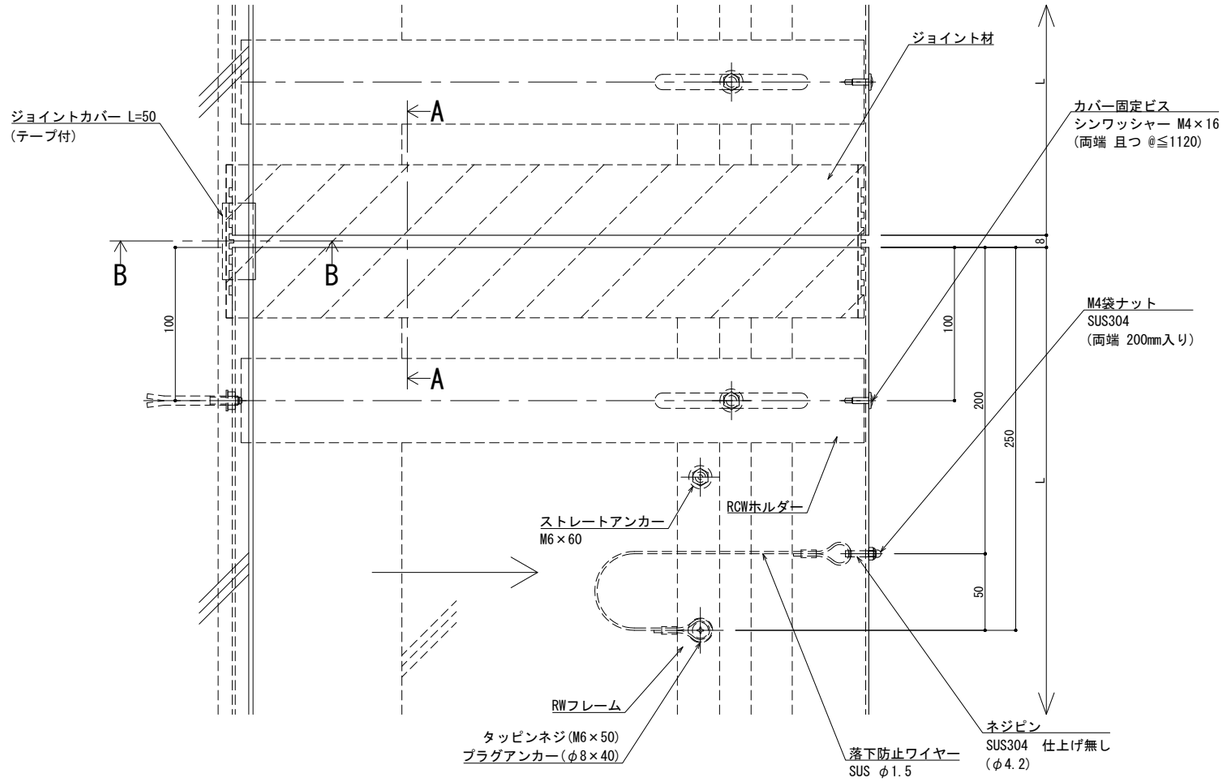

※両端部の見附部分に各1本の落下防止ワイヤーを取り付けます。

※落下防止ワイヤーは、本体にネジピンとロックナットで取付し、もう一方の端を躯体にタッピンネジで固定接続します。

改訂	改訂年月日	概　要	特 記 事 項
	・		当工事で使用する 設計仕様、部材仕様 は、設計仕様書に記載。
⚠	・	・	

シルバーライン 井上商事株式会社

作成	設計	担当	検印	工事名	縮尺	通し番号
・	・	・	・	▪	A1 1:2　A3 1:4	・／・ 枚の内
作成年月日		タイプ		図名	区分	図面番号
・		・		EXP.J.C 屋根コーナー SL-RCW425(t25) 断面図	▪	▪ ▪ ▪ ▪

＊管理番号＊ OOOOOOOOO.OOO

制定:2022.02.02　変更:2025.01.24

▪	屋根コーナー	ＳＬ-ＲＣＷ４５０［クリアランス100］（耐火帯）25㎜	種別： アルミ	固定ピッチ： @≦ 560 ㎜	※ 落下防止ワイヤー付	S= 1:2

可動図	可動量
X	＋50mm －50mm
Y	＋フリー －フリー
Z	＋30mm －30mm

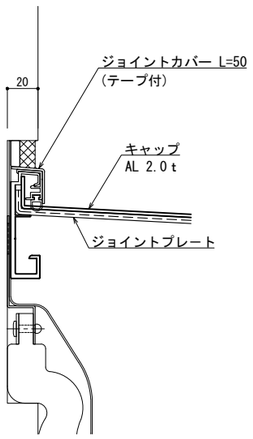

B － B

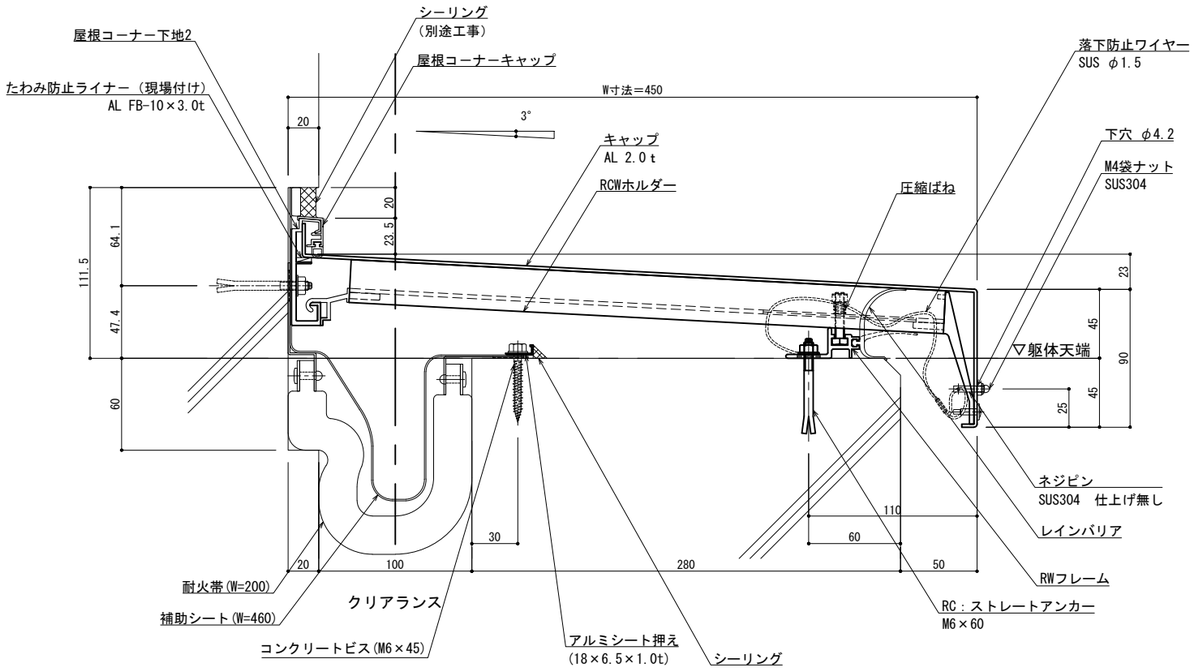

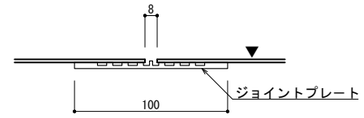

A － A

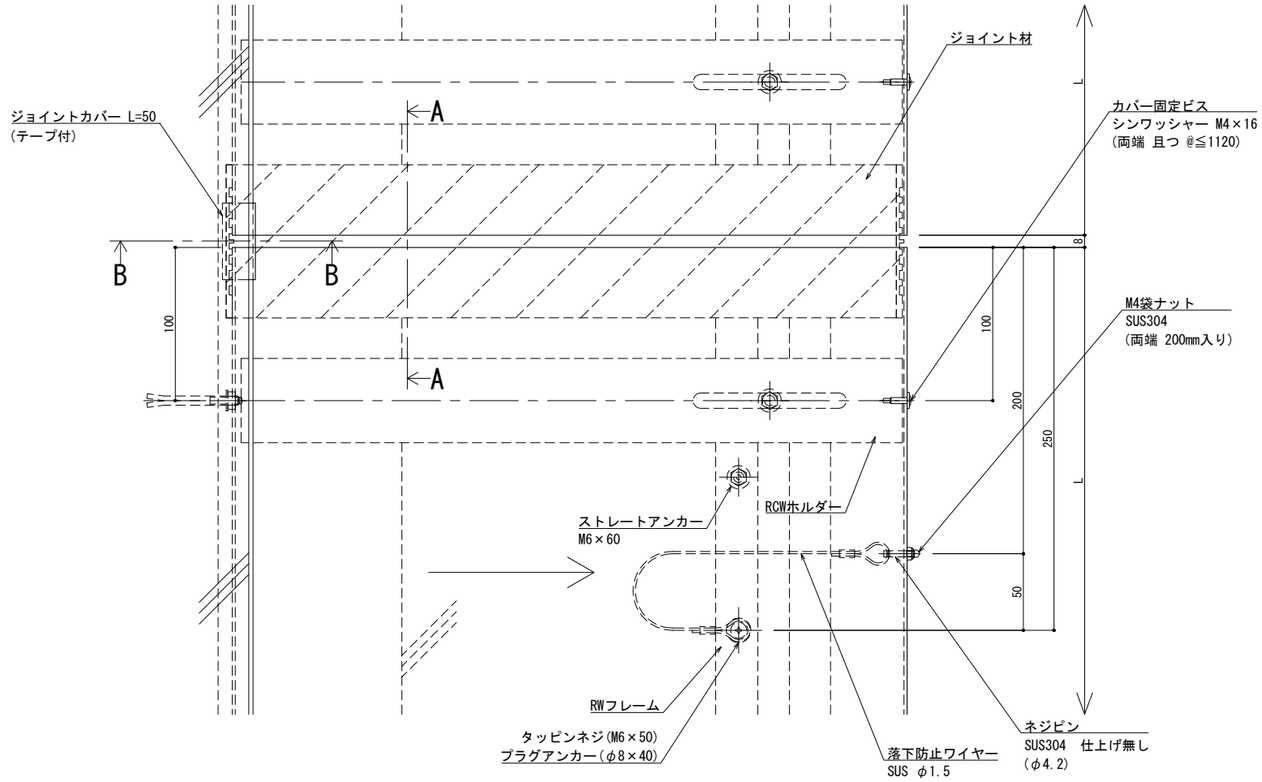

※両端部の見附部分に各1本の落下防止ワイヤーを取り付けます。

※落下防止ワイヤーは、本体にネジピンとロックナットで取付し、もう一方の端を躯体にタッピンネジで固定接続します。

改訂	改訂年月日	概　要	特　記　事　項
	・	・	当工事で使用する 設計仕様、部材仕様 は、設計仕様書に記載。
⚠	・	・	

シルバーライン
井上商事株式会社

作成	設計	担当	検印	工事名	縮尺	通し番号
・	・	・	・	▪	A1 1:2　A3 1:4	・／・ 枚の内
作成年月日		タイプ		図名	区分	図面番号
・		・		EXP.J.C 屋根コーナー SL-RCW450(t25) 断面図	▪	▪ ▪ ▪ ▪

＊管理番号＊ OOOOOOOOO.OOO

変更：2025.01.24
制定：2022.02.02

▪	屋根コーナー	ＳＬ−ＲＣＷ４７５［クリアランス100］（耐火帯）25㎜	種別： アルミ	固定ピッチ： @≦ 560 ㎜	※ 落下防止ワイヤー付	S= 1:2

可動図	可動量
X	＋50mm －50mm
Y	＋フリー －フリー
Z	＋30mm －30mm

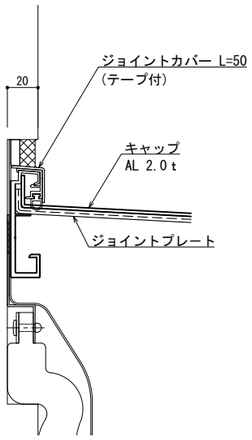

B − B

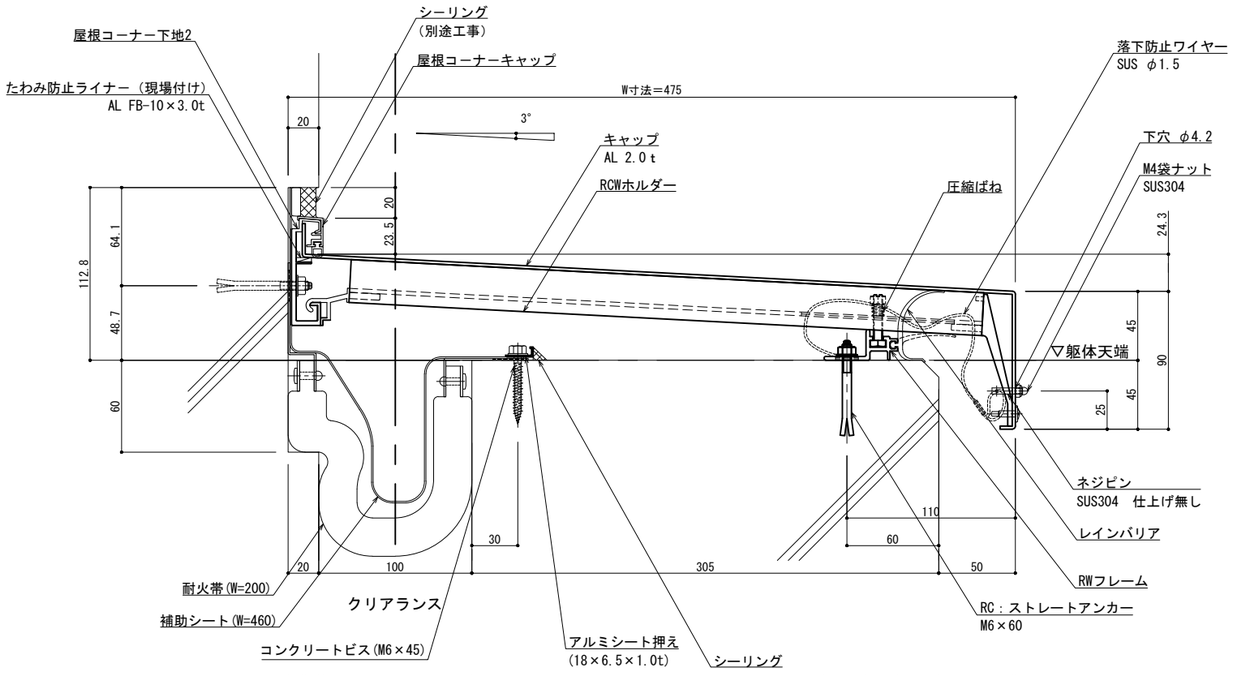

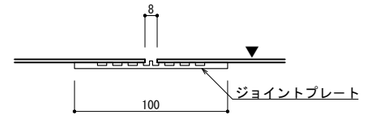

A − A

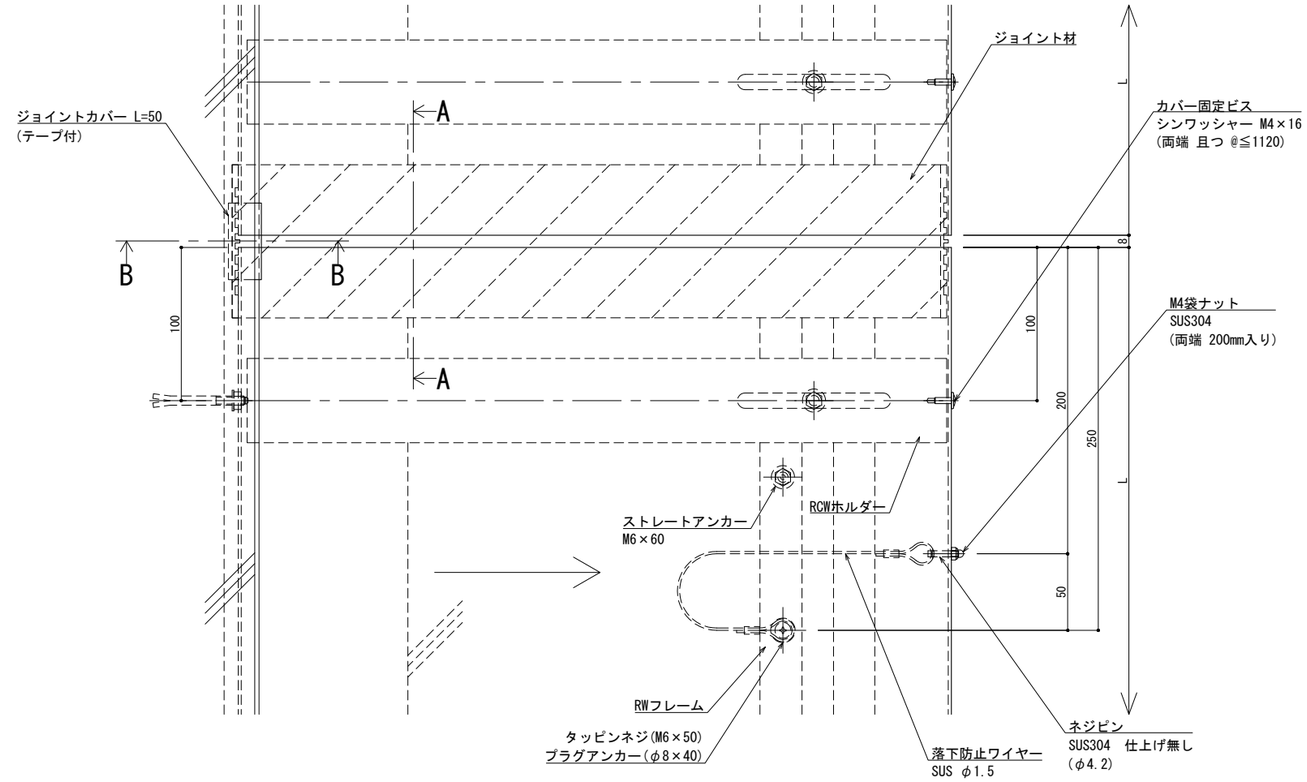

※両端部の見附部分に各1本の落下防止ワイヤーを取り付けます。

※落下防止ワイヤーは、本体にネジピンとロックナットで取付し、もう一方の端を躯体にタッピンネジで固定接続します。

改訂	改訂年月日	概　要	特 記 事 項
			当工事で使用する 設計仕様、部材仕様 は、設計仕様書に記載。
⚠	・・・・・	・	

シルバーライン
井上商事株式会社

作成	設計	担当	検印	工事名
・	・	・	・	▪

作成年月日	タイプ	図名	縮尺	通し番号
・	・	EXP.J.C 屋根コーナー SL-RCW475(t25) 断面図	A1 1:2 A3 1:4	・ ／ ・ 枚の内
		区分 ▪	図面番号 ▪・▪・▪・▪	

＊ 管理番号 ＊ OOOOOOOOO-OOO

変更：2025.01.24
制定：2022.02.02

■	屋根コーナー	ＳＬ-ＲＣＷ５００［クリアランス100］（耐火帯）25mm	種別： アルミ	固定ピッチ： @≦ 560 mm	※ 落下防止ワイヤー付	S= 1:2

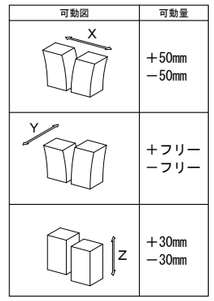

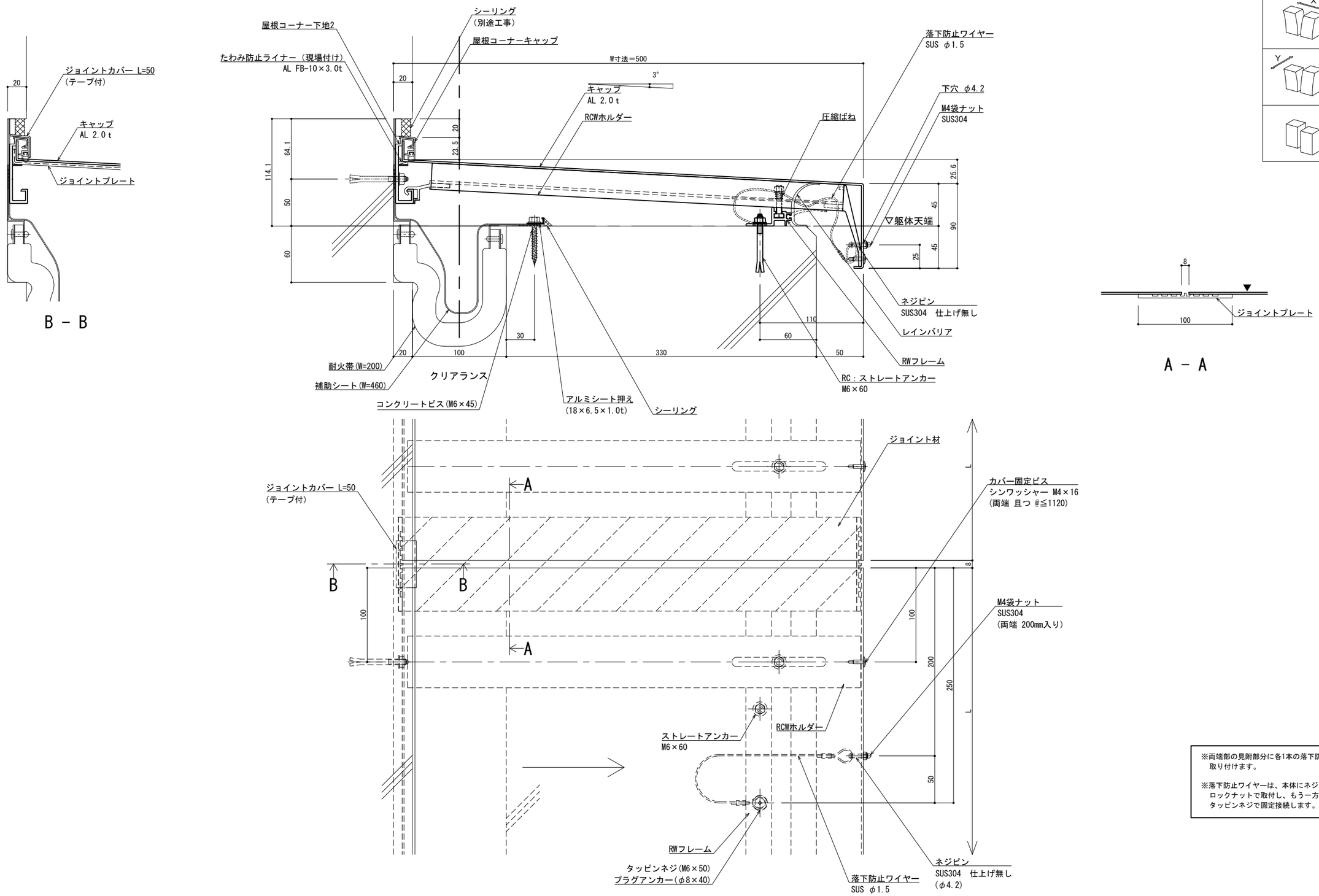

※両端部の見附部分に各1本の落下防止ワイヤーを取り付けます。

※落下防止ワイヤーは、本体にネジピンとロックナットで取付し、もう一方の端を躯体にタッピンネジで固定接続します。

変更：2025.01.24

制定：2022.02.02

改訂	改訂年月日	概要	特記事項
			当工事で使用する 設計仕様、部材仕様 は、設計仕様書に記載。
△	・・・・・		

シルバーライン 井上商事株式会社

作成	設計	担当	検印	工事名	縮尺	通し番号
・	・	・	・	・	A1 1:2 A3 1:4	・ ／・ 枚の内
作成年月日		タイプ		図名	区分	図面番号
・		・		EXP.J.C 屋根コーナー SL-RCW500(t25) 断面図	■	■・■・■

＊ 管理番号 ＊ 000000000.000

▪	屋根コーナー	ＳＬ-ＲＣＷ５２５［クリアランス100］（耐火帯）25mm	種別： アルミ	固定ピッチ： @≦ 560 mm	※ 落下防止ワイヤー付	S= 1:2

可動図	可動量
X	＋50mm －50mm
Y	＋フリー －フリー
Z	＋30mm －30mm

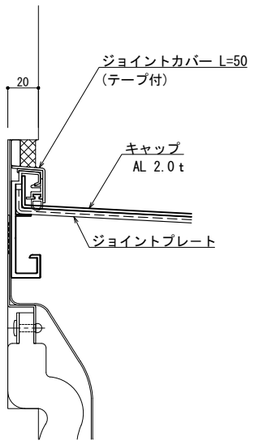

B － B

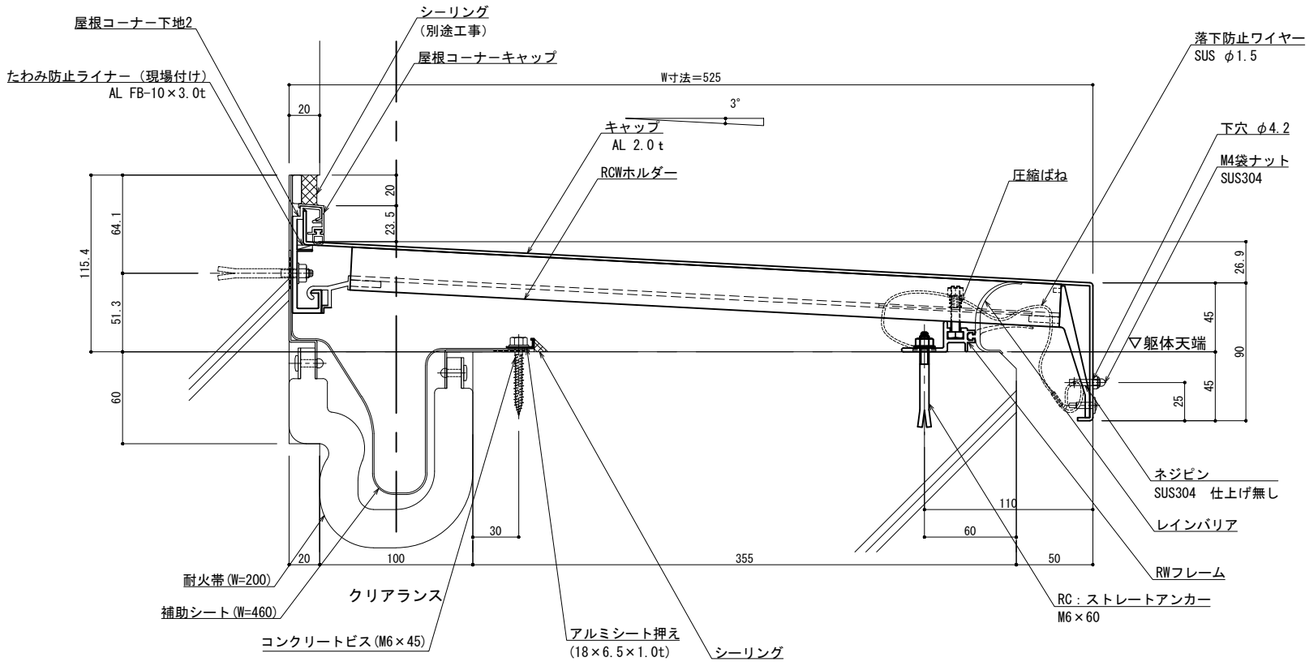

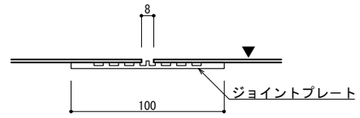

A － A

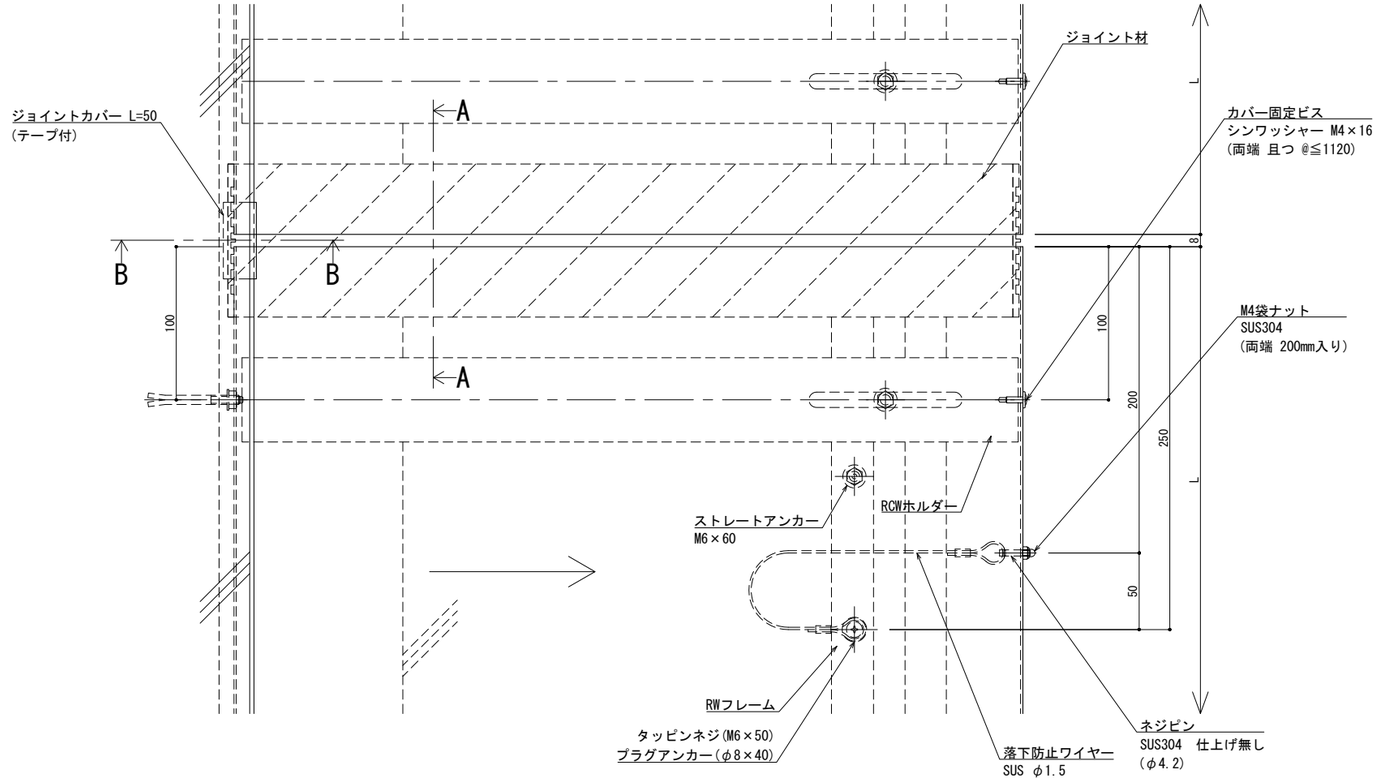

※両端部の見附部分に各1本の落下防止ワイヤーを取り付けます。

※落下防止ワイヤーは、本体にネジピンとロックナットで取付し、もう一方の端を躯体にタッピンネジで固定接続します。

改訂	改訂年月日	概　要	特　記　事　項
			当工事で使用する 設計仕様、部材仕様 は、設計仕様書に記載。

変更：2025.01.24
新定：2022.02.02

シルバーライン 井上商事株式会社

作成	設計	担当	検印	工事名	縮尺	通し番号
▪	▪	▪	▪	▪	A1 1:2 A3 1:4	▪ ／ ▪ 枚の内
作成年月日		タイプ		図名	区分	図面番号
▪		▪		EXP.J.C 屋根コーナー SL-RCW525(t25) 断面図	▪	▪ ▪ ▪ ▪

＊ 管理番号 ＊ OOOOOOOOO-OOO

■	屋根コーナー	ＳＬ-ＲＣＷ５５０［クリアランス100］（耐火帯）25㎜	種別： アルミ	固定ピッチ： @≦ 560 ㎜	※ 落下防止ワイヤー付	S= 1:2

可動図	可動量
X	＋50mm －50mm
Y	＋フリー －フリー
Z	＋30mm －30mm

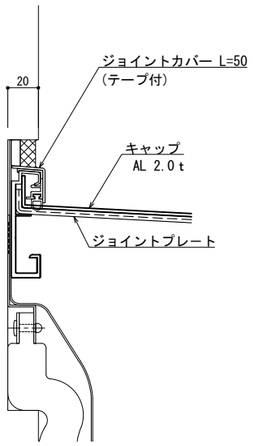

B－B

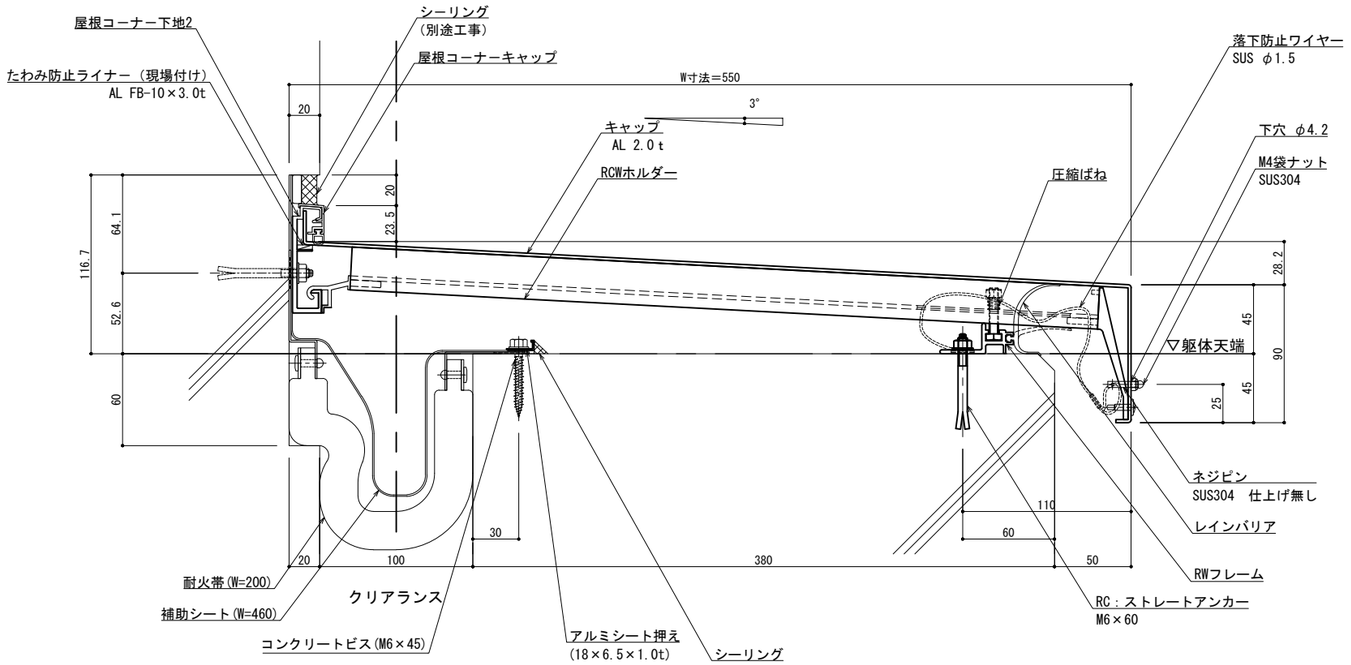

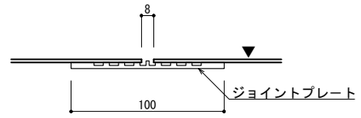

A－A

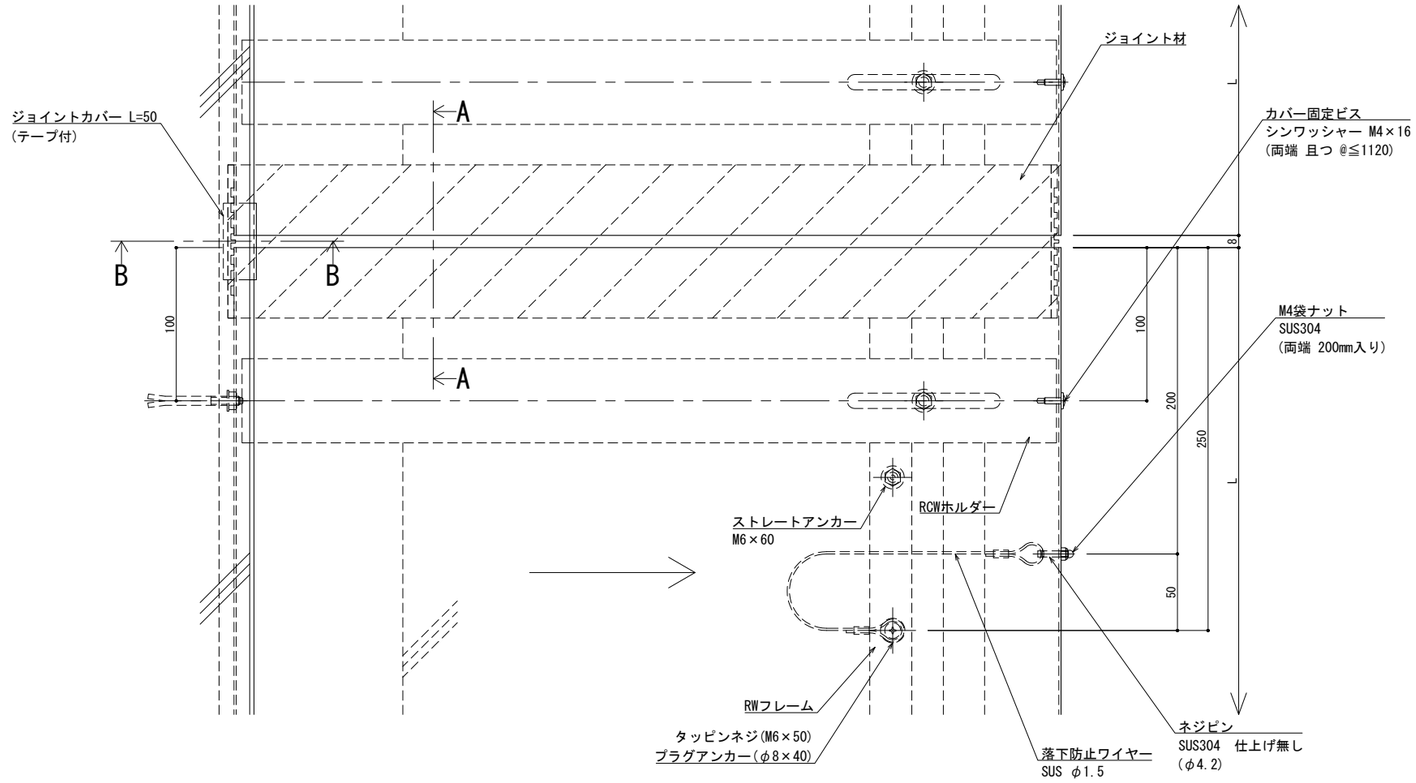

※両端部の見附部分に各1本の落下防止ワイヤーを取り付けます。

※落下防止ワイヤーは、本体にネジピンとロックナットで取付し、もう一方の端を躯体にタッピンネジで固定接続します。

改訂	改訂年月日	概要	特記事項
			当工事で使用する 設計仕様、部材仕様 は、設計仕様書に記載。
⚠	・・・	・	

シルバーライン 井上商事株式会社

作成	設計	担当	検印	工事名	縮尺	通し番号
・	・	・	・	・	A1 1:2 A3 1:4	・／・ 枚の内
作成年月日		タイプ		図名	区分	図面番号
・		・		EXP.J.C 屋根コーナー SL-RCW550(t25) 断面図	■	■・■・■

＊管理番号＊ OOOOOOOOO-OOO

変更：2025.01.24
制定：2022.02.02

■	屋根コーナー	ＳＬ-ＲＣＷ５７５［クリアランス100］（耐火帯）25㎜	種別： アルミ	固定ピッチ： @≦ 560 ㎜	※ 落下防止ワイヤー付	S= 1:2

可動図	可動量
X	＋50mm －50mm
Y	＋フリー －フリー
Z	＋30mm －30mm

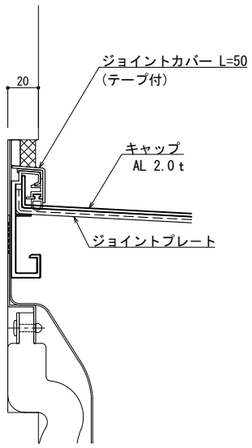

B - B

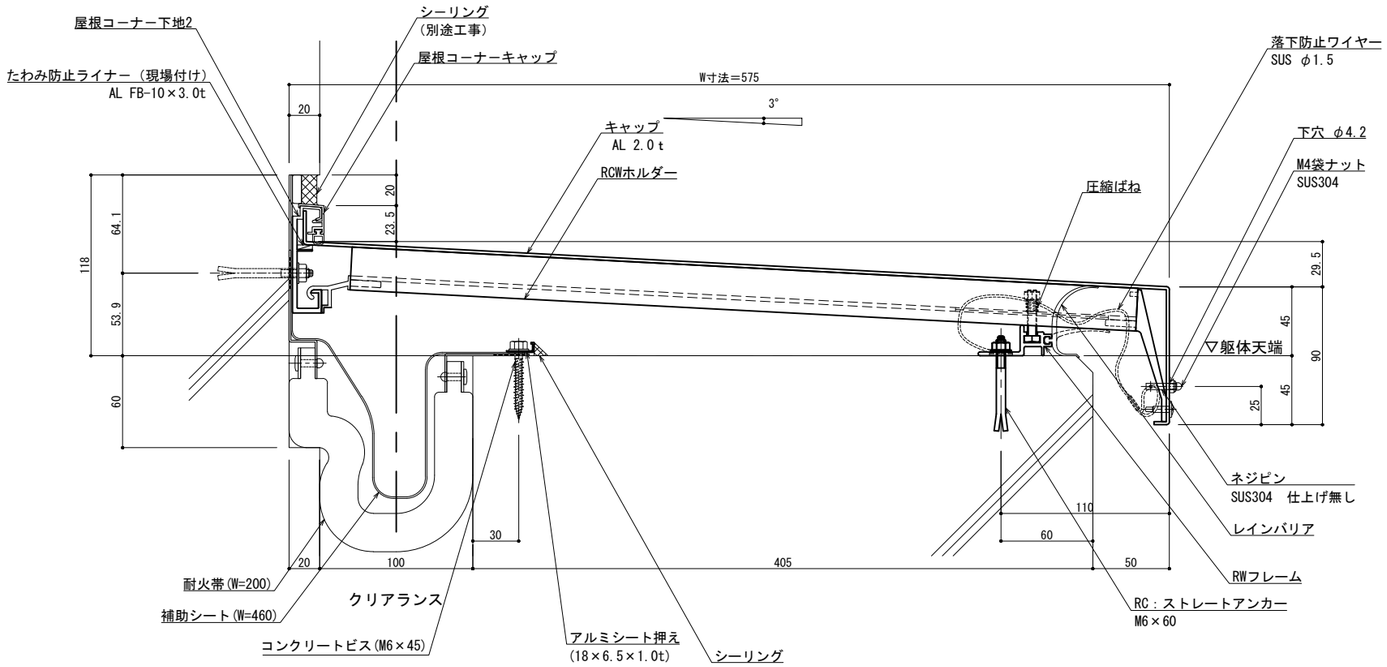

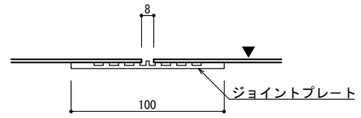

A - A

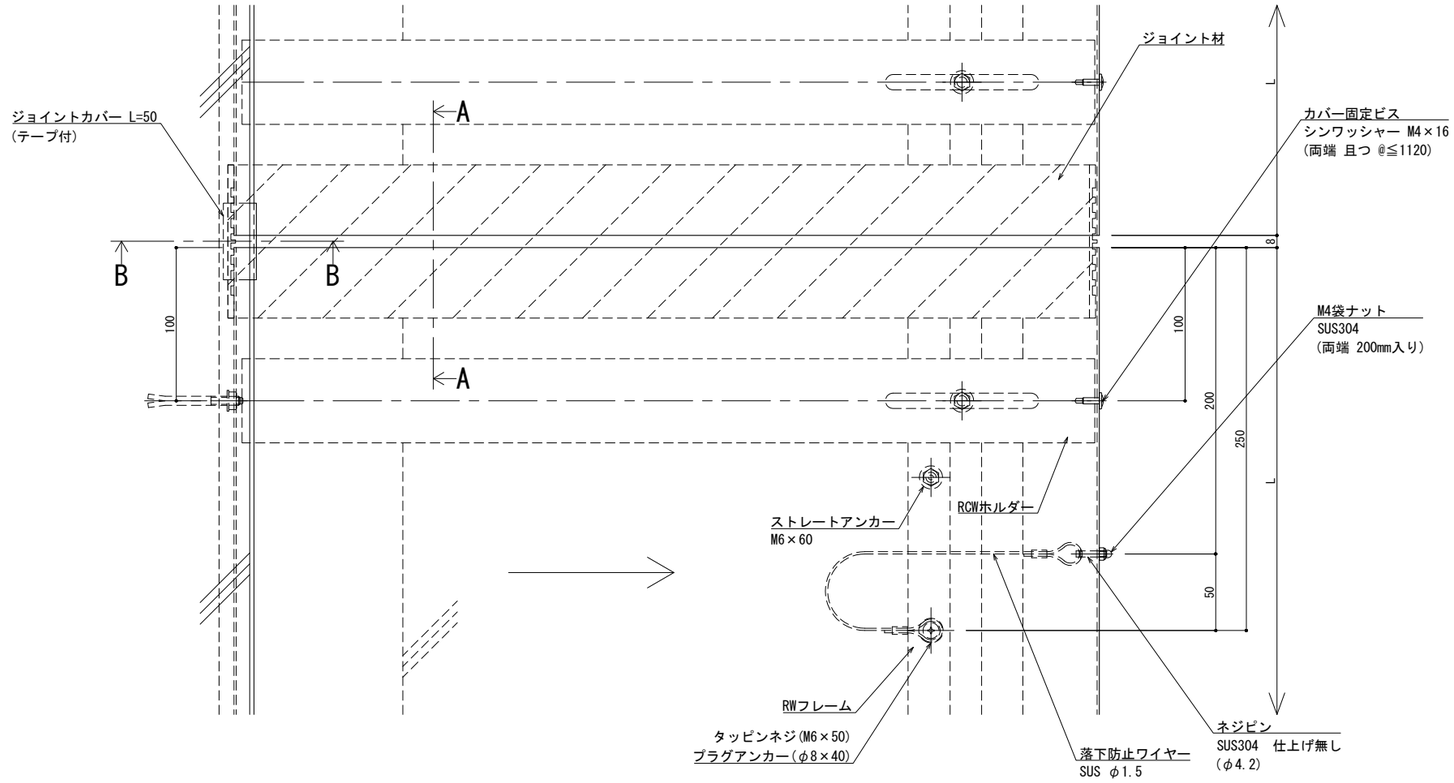

※両端部の見附部分に各1本の落下防止ワイヤーを取り付けます。

※落下防止ワイヤーは、本体にネジピンとロックナットで取付し、もう一方の端を躯体にタッピンネジで固定接続します。

改訂	改訂年月日	概　要	特 記 事 項
			当工事で使用する 設計仕様、部材仕様 は、設計仕様書に記載。

シルバーライン 井上商事株式会社

作成	設計	担当	検印	工事名	縮尺	通し番号
・	・	・	・	・	A1 1:2 A3 1:4	・ ／ ・ 枚の内
作成年月日		タイプ		図名 EXP.J.C 屋根コーナー SL-RCW575(t25) 断面図	区分 ■	図面番号 ■ ■ ■ ■

＊管理番号＊ OOOOOOOOO-OOO

変更: 2025.01.24
制定: 2022.02.02

■	屋根コーナー	ＳＬ-ＲＣＷ６００［クリアランス100］（耐火帯）25mm	種別： アルミ	固定ピッチ： @≦ 560 mm	※ 落下防止ワイヤー付	S= 1:2

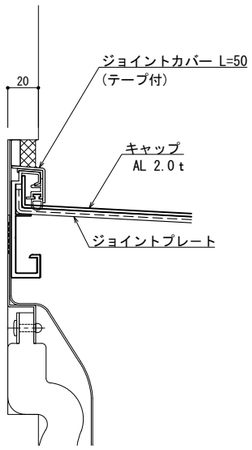

B － B

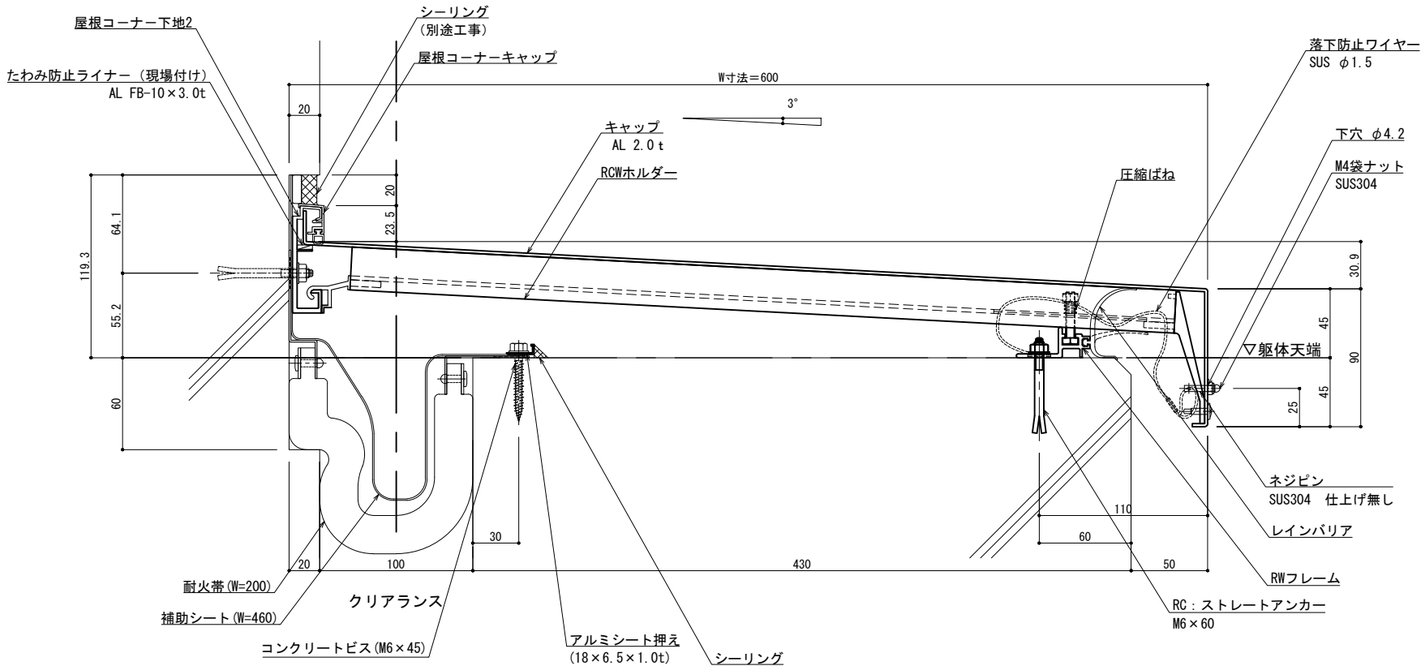

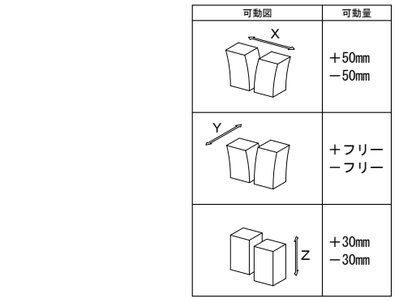

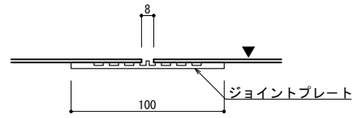

A － A

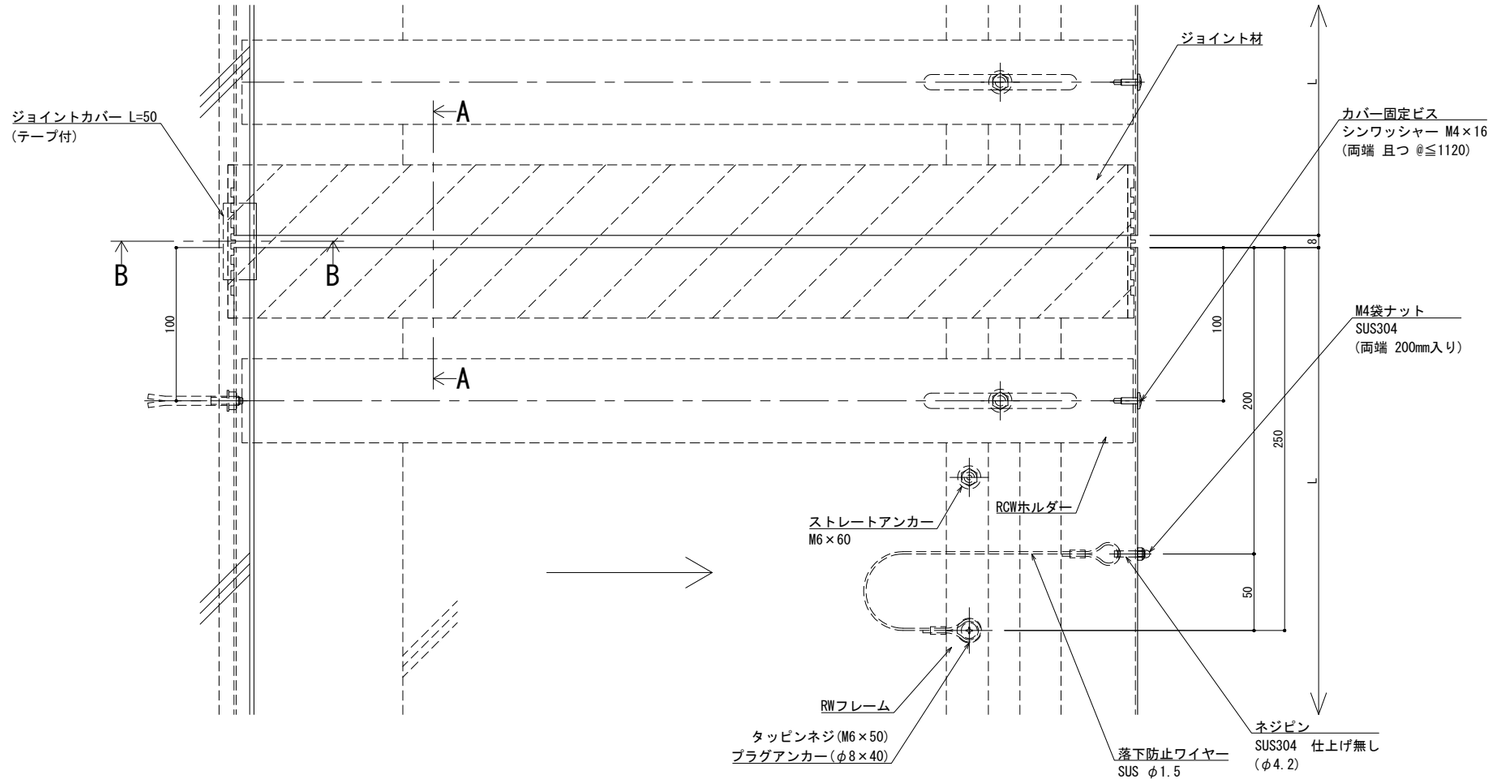

※両端部の見附部分に各1本の落下防止ワイヤーを取り付けます。

※落下防止ワイヤーは、本体にネジピンとロックナットで取付し、もう一方の端を躯体にタッピンネジで固定接続します。

改訂	改訂年月日	概要	特記事項
			当工事で使用する 設計仕様、部材仕様 は、設計仕様書に記載。
△	・・・・・		

シルバーライン 井上商事株式会社

作成	設計	担当	検印	工事名	縮尺	通し番号
・	・	・	・	・	A1 1:2 A3 1:4	・ ／ ・ 枚の内
作成年月日		タイプ		図名	区分	図面番号
・		・		EXP.J.C 屋根コーナー SL-RCW600(t25) 断面図	■	■ ■ ■ ■

＊ 管理番号 ＊ 000000000.000

変更：2025.01.24

制定：2022.02.02

■	屋根コーナー	ＳＬ-ＲＣＷ６２５［クリアランス100］（耐火帯）25mm	種別： アルミ	固定ピッチ： @≦ 560 mm	※ 落下防止ワイヤー付	S= 1:2

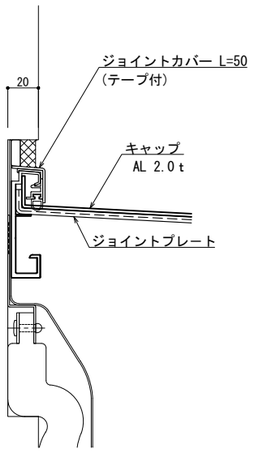

B － B

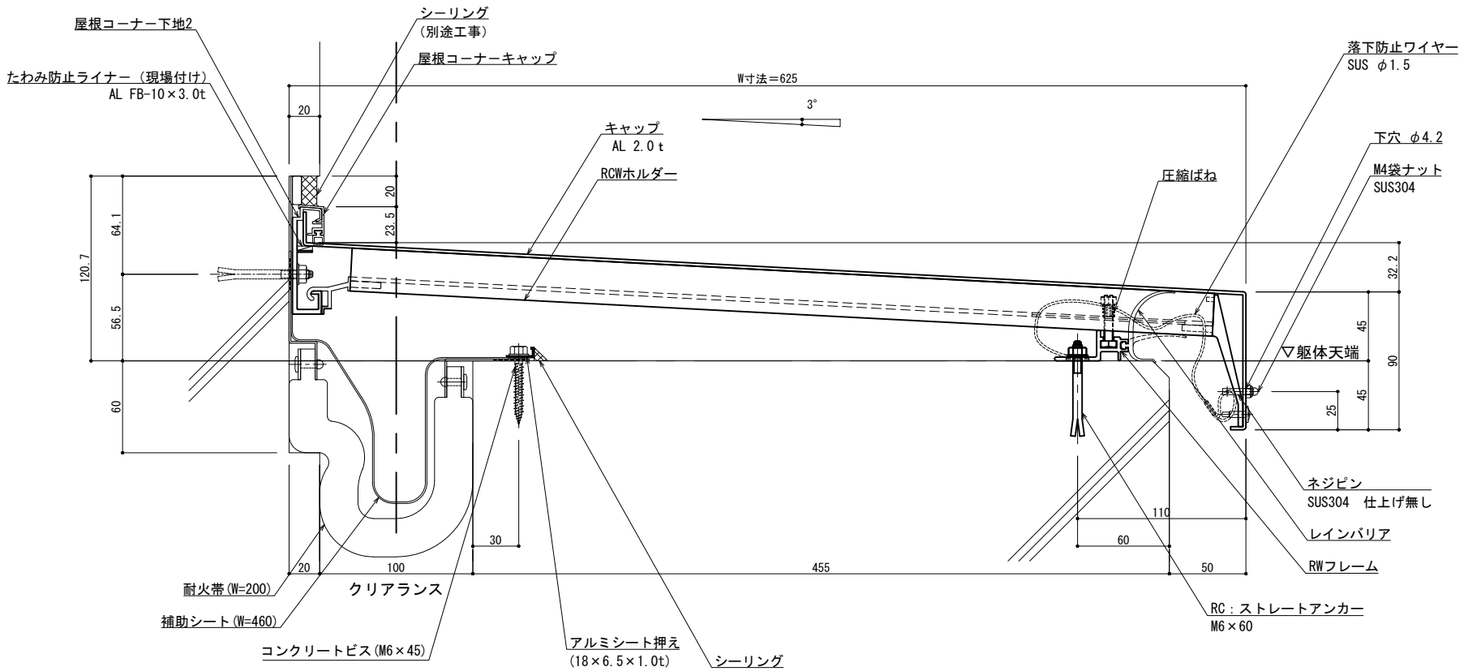

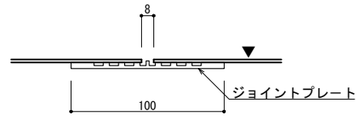

A － A

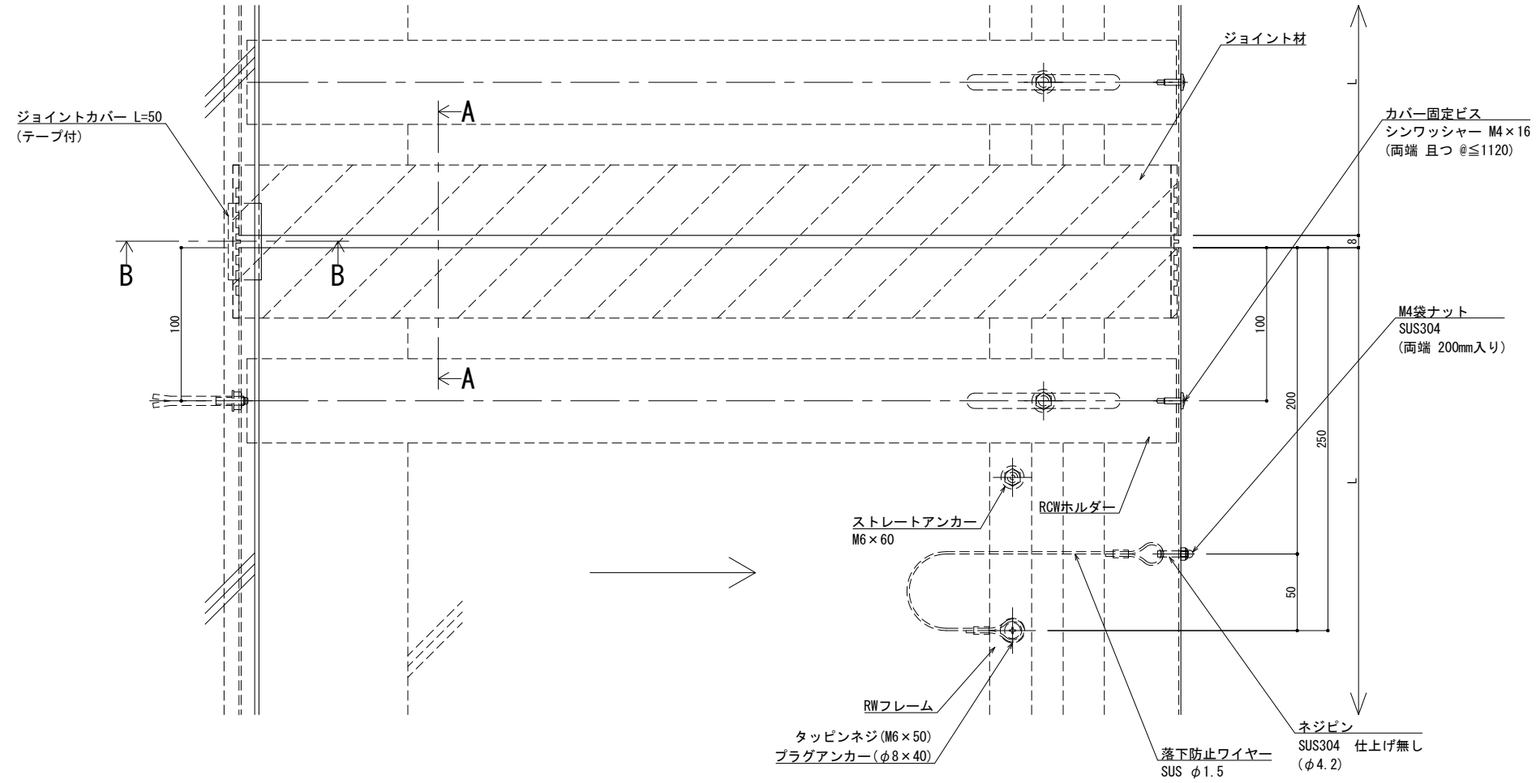

可動図	可動量
X	＋50mm －50mm
Y	＋フリー －フリー
Z	＋30mm －30mm

※両端部の見附部分に各1本の落下防止ワイヤーを取り付けます。

※落下防止ワイヤーは、本体にネジピンとロックナットで取付し、もう一方の端を躯体にタッピンネジで固定接続します。

変更：2025.01.24

制定：2022.02.02

改訂	改訂年月日	概要	特記事項
			当工事で使用する 設計仕様、部材仕様 は、設計仕様書に記載。
△1	・・・・・		

シルバーライン 井上商事株式会社

作成	設計	担当	検印	工事名	縮尺	通し番号
・	・	・	・	・	A1 1:2 A3 1:4	・ ／ ・ 枚の内
作成年月日		タイプ		図名	区分	図面番号
・		・		EXP.J.C 屋根コーナー SL-RCW625(t25) 断面図	■	■ ■ ■ ■

＊ 管理番号 ＊ 000000000.000

■	屋根コーナー	ＳＬ-ＲＣＷ６５０［クリアランス100］（耐火帯）25mm	種別： アルミ	固定ピッチ： @≦ 560 mm	※ 落下防止ワイヤー付	S= 1:2

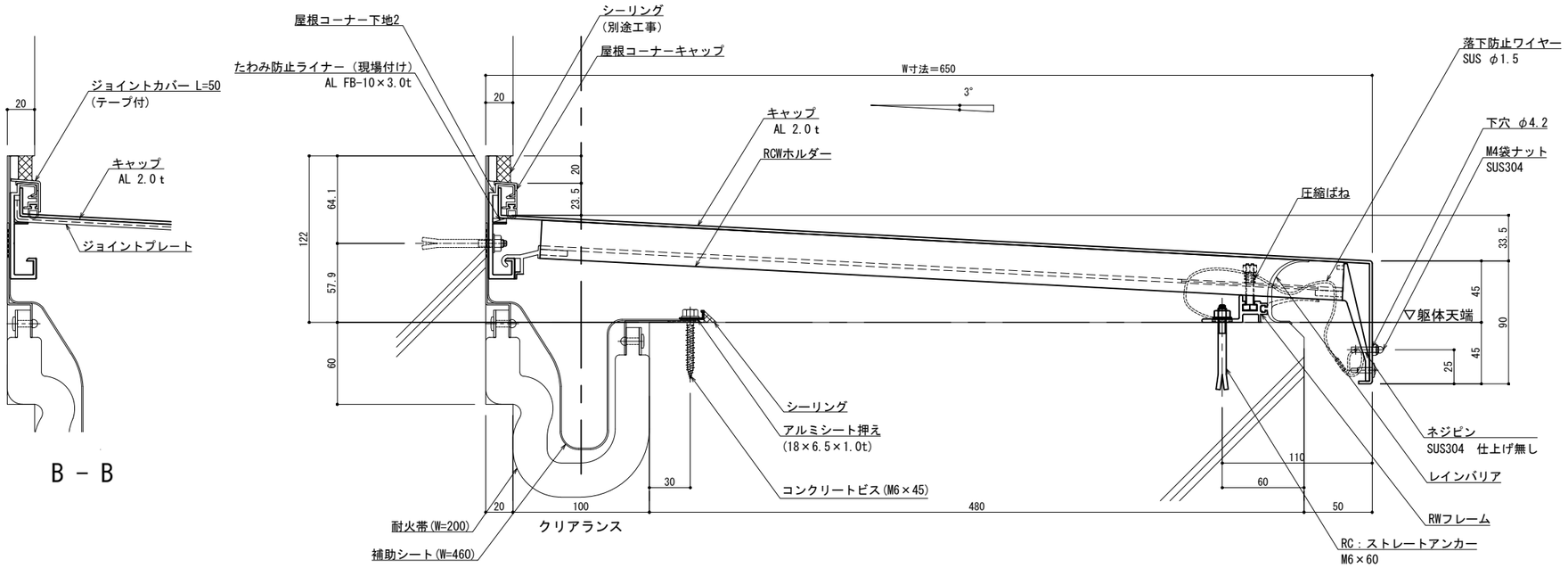

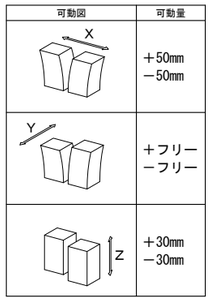

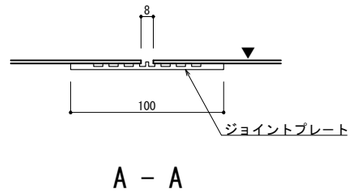

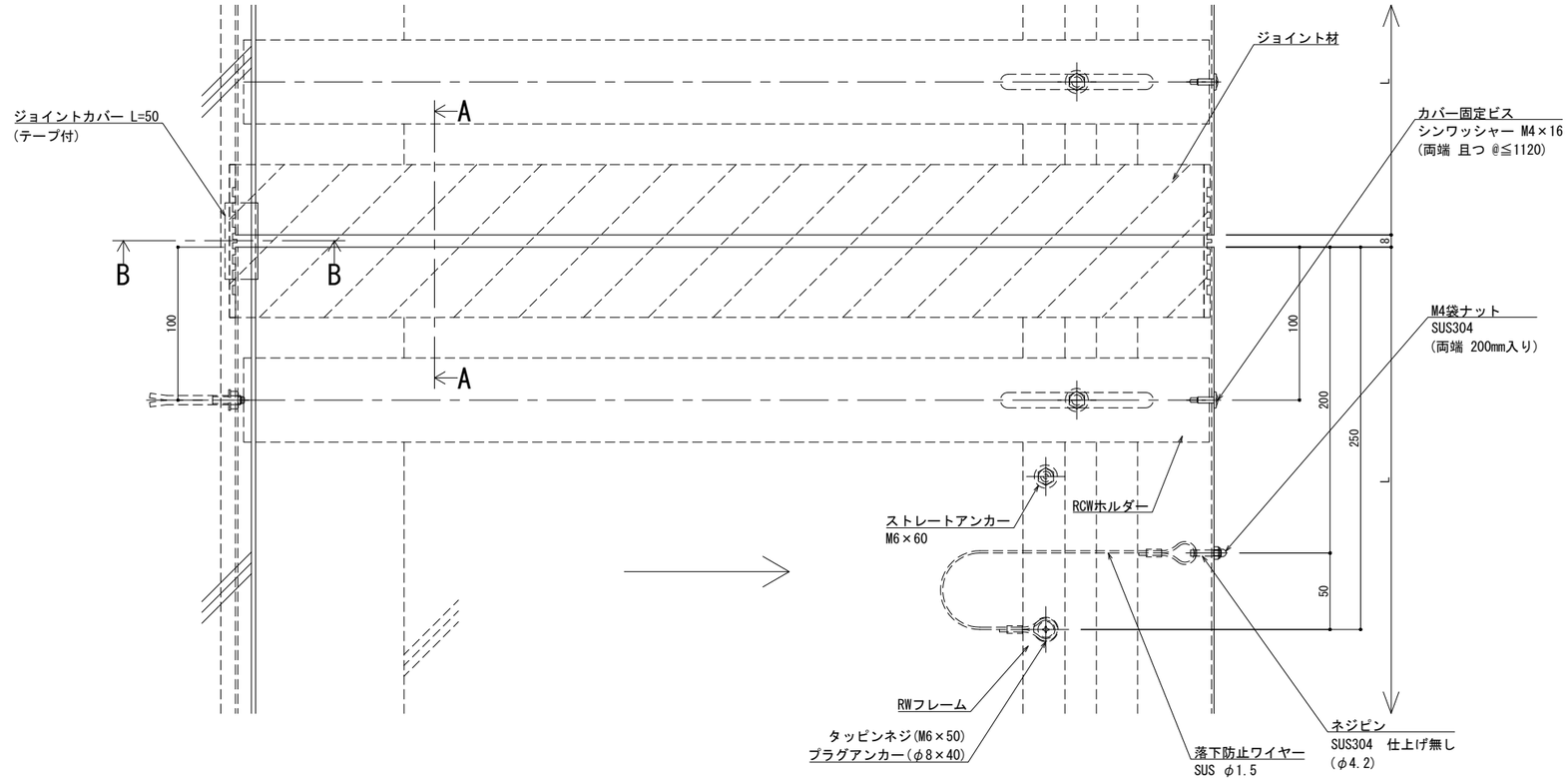

※両端部の見附部分に各1本の落下防止ワイヤーを取り付けます。

※落下防止ワイヤーは、本体にネジピンとロックナットで取付し、もう一方の端を躯体にタッピンネジで固定接続します。

変更：2025.01.24

制定：2022.02.02

改訂	改訂年月日	概要	特記事項
			当工事で使用する 設計仕様、部材仕様 は、設計仕様書に記載。
△1	・・・・・		

シルバーライン 井上商事株式会社

作成	設計	担当	検印	工事名	縮尺	通し番号
・	・	・	・	・	A1 1:2 A3 1:4	・ ／・ 枚の内
作成年月日		タイプ		図名	区分	図面番号
・		・		EXP.J.C 屋根コーナー SL-RCW650(t25) 断面図	■	■・■・■

＊管理番号＊ 000000000.000

▪	屋根コーナー	ＳＬ−ＲＣＷ６７５［クリアランス100］（耐火帯）25㎜	種別： アルミ	固定ピッチ： @≦ 560 ㎜	※ 落下防止ワイヤー付	S= 1:2

可動図	可動量
X	＋50mm －50mm
Y	＋フリー －フリー
Z	＋30mm －30mm

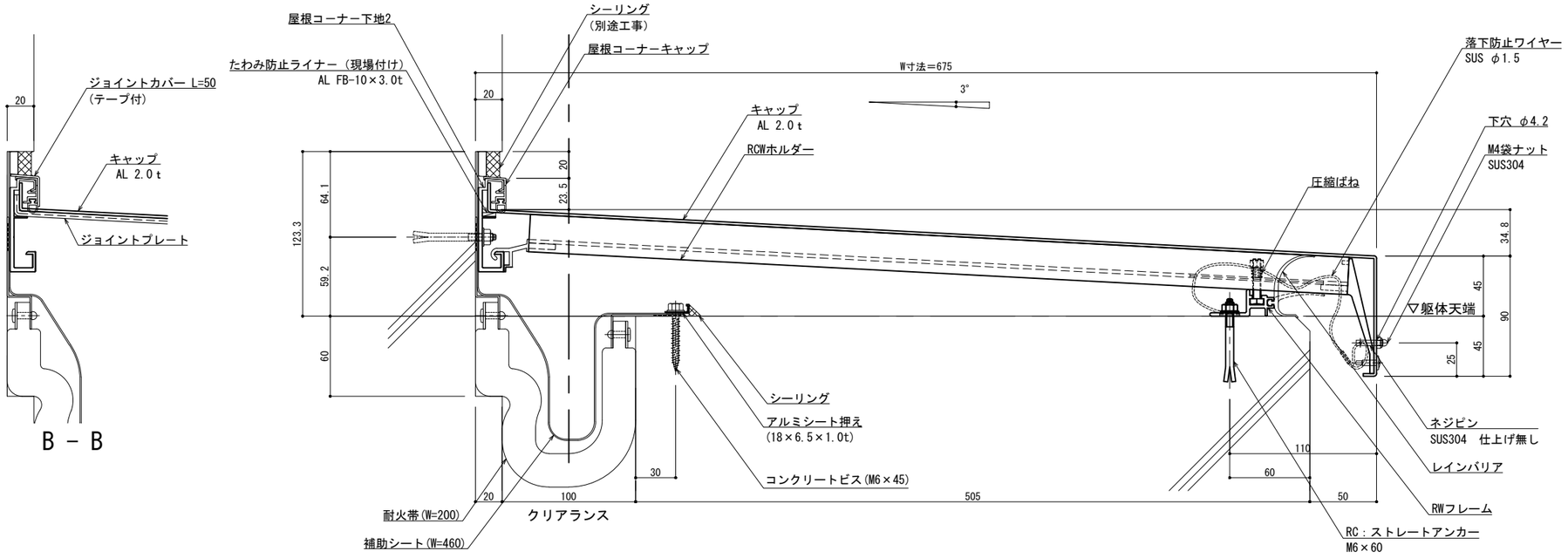

B − B

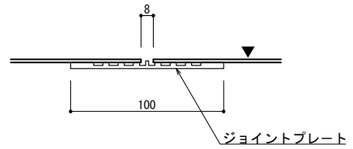

A − A

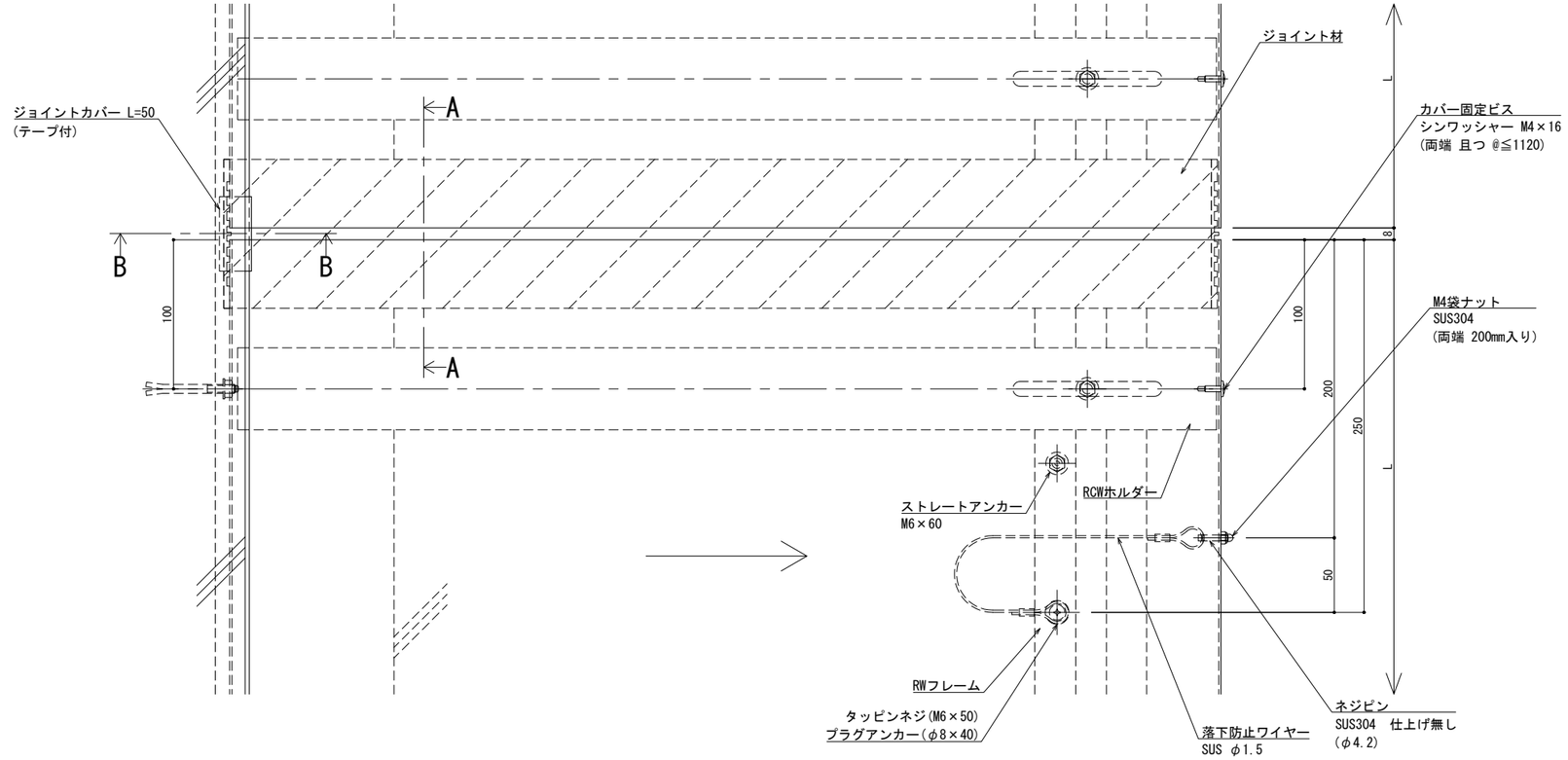

※両端部の見附部分に各1本の落下防止ワイヤーを取り付けます。

※落下防止ワイヤーは、本体にネジピンとロックナットで取付し、もう一方の端を躯体にタッピンネジで固定接続します。

改訂	改訂年月日	概　要	特　記　事　項
			当工事で使用する 設計仕様、部材仕様 は、設計仕様書に記載。
⚠	・・・・・	・	

シルバーライン
井上商事株式会社

作成	設計	担当	検印	工事名	縮尺	通し番号
・	・	・	・	▪	A1 1:2 A3 1:4	・／・ 枚の内
作成年月日		タイプ		図名	区分	図面番号
・		・		EXP.J.C 屋根コーナー SL-RCW675(t25) 断面図	▪	▪・▪・▪

＊管理番号＊ OOOOOOOOO-OOO

制定: 2022.02.02
変更: 2025.01.24

■	屋根コーナー	ＳＬ-ＲＣＷ７００［クリアランス100］（耐火帯）25㎜	種別： アルミ	固定ピッチ： @≦ 560 ㎜	※ 落下防止ワイヤー付	S= 1:2

可動図	可動量
X	＋50mm －50mm
Y	＋フリー －フリー
Z	＋30mm －30mm

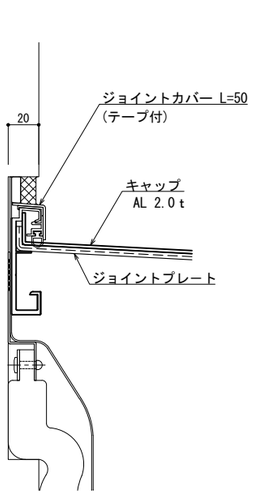

B － B

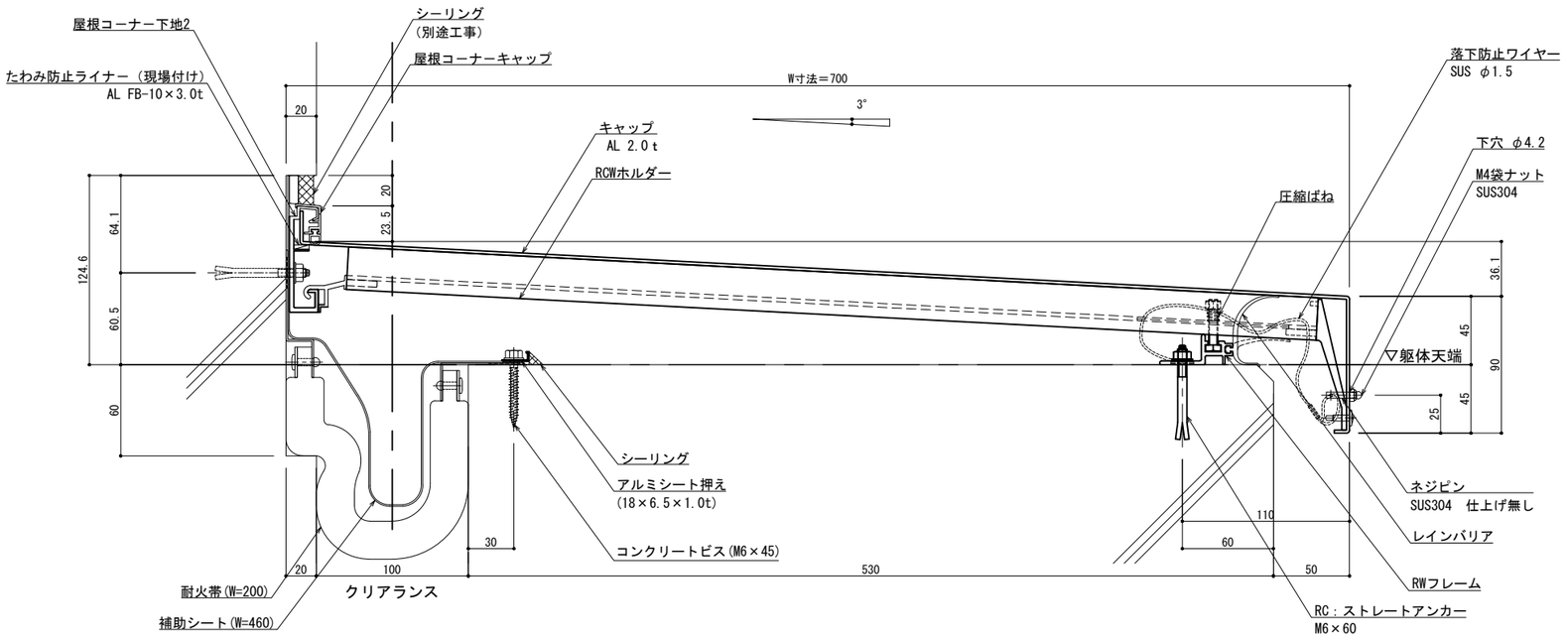

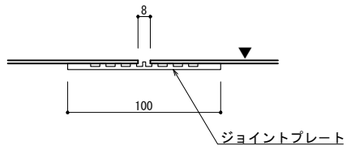

A － A

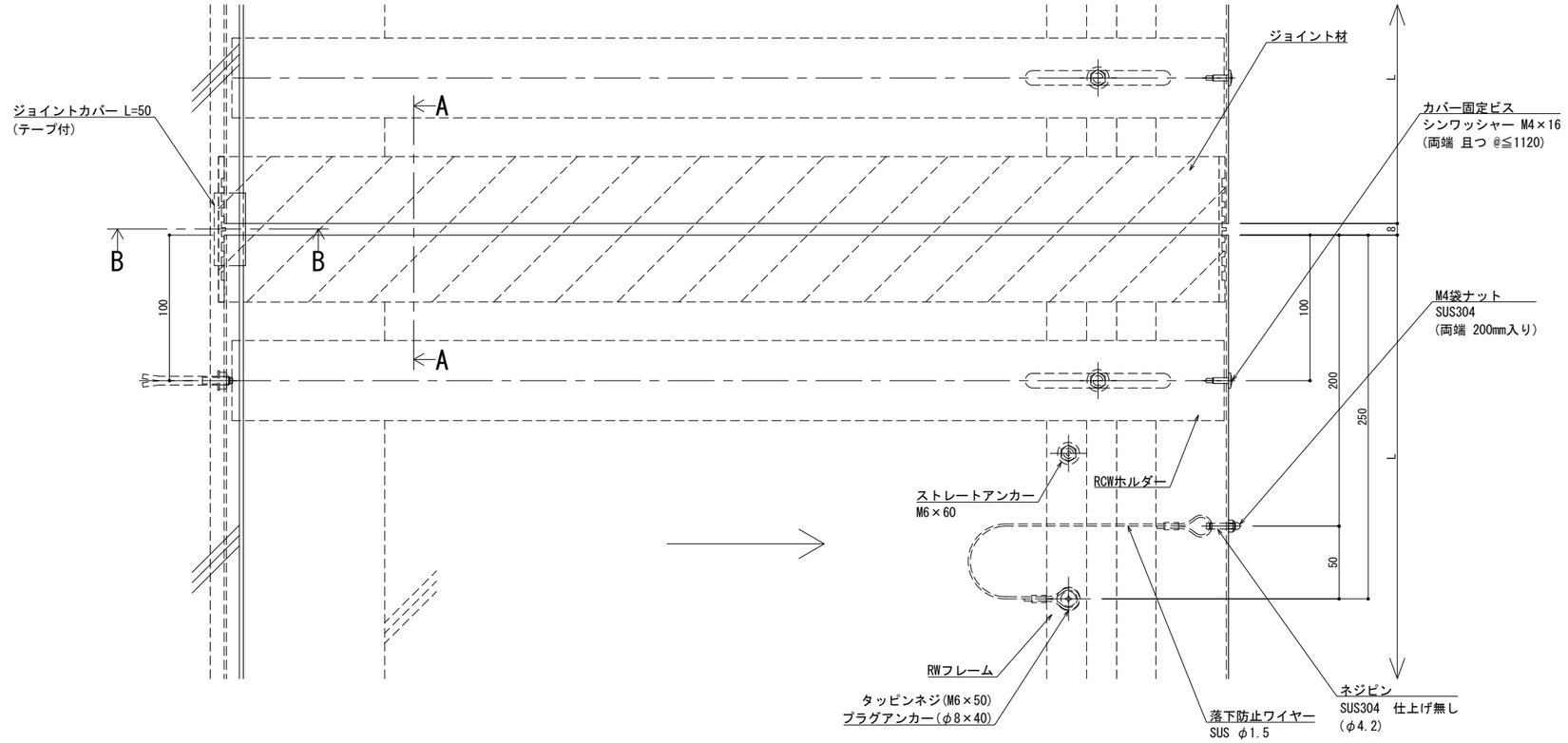

※両端部の見附部分に各1本の落下防止ワイヤーを取り付けます。

※落下防止ワイヤーは、本体にネジピンとロックナットで取付し、もう一方の端を躯体にタッピンネジで固定接続します。

改訂	改訂年月日	概　要	特　記　事　項
			当工事で使用する 設計仕様、部材仕様 は、設計仕様書に記載。

制定：2022.02.02　変更：2025.01.24

シルバーライン 井上商事株式会社

作成	設計	担当	検印	工事名	縮尺	通し番号
・	・	・	・	・	A1 1:2　A3 1:4	・／・ 枚の内
作成年月日		タイプ		図名	区分	図面番号
・		・		EXP.J.C 屋根コーナー SL-RCW700(t25) 断面図	■	■・■・■

＊管理番号＊ OOOOOOOOO.OOO

■	屋根コーナー	ＳＬ-ＲＣＷ７２５［クリアランス100］（耐火帯）25mm	種別： アルミ	固定ピッチ： @≦ 560 mm	※ 落下防止ワイヤー付	S= 1:2

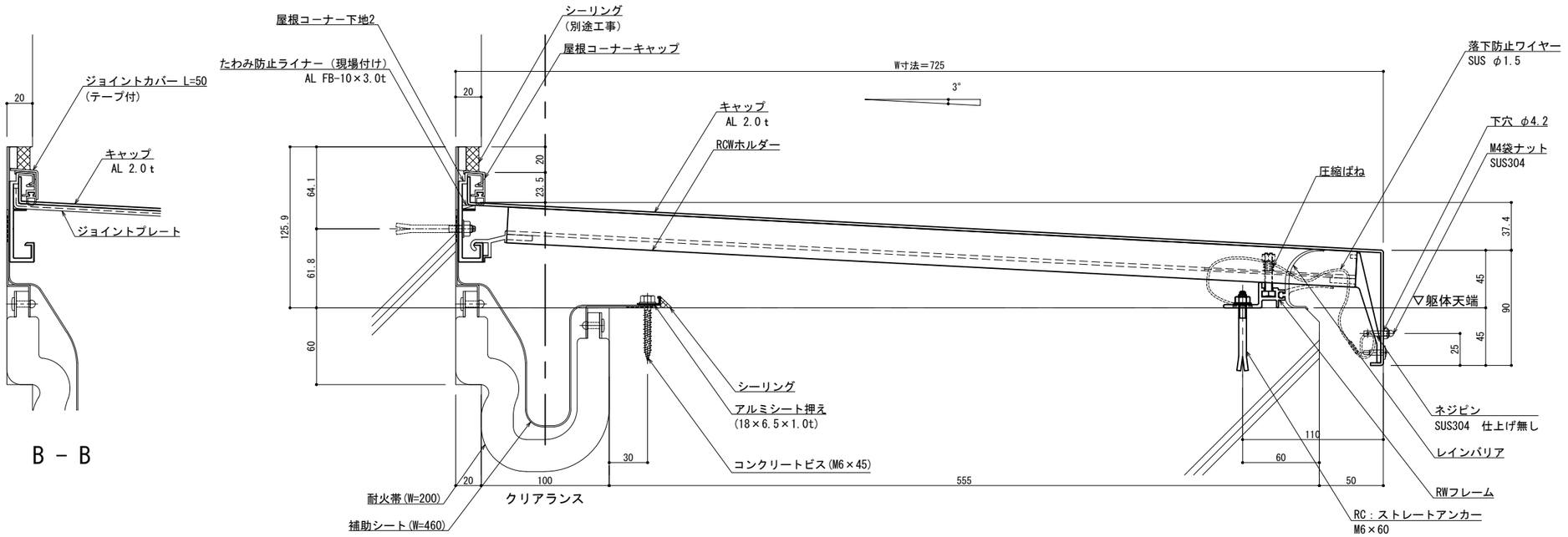

可動図	可動量
X	＋50mm －50mm
Y	＋フリー －フリー
Z	＋30mm －30mm

※両端部の見附部分に各1本の落下防止ワイヤーを取り付けます。

※落下防止ワイヤーは、本体にネジピンとロックナットで取付し、もう一方の端を躯体にタッピンネジで固定接続します。

改訂	改訂年月日	概要	特記事項
			当工事で使用する 設計仕様、部材仕様 は、設計仕様書に記載。

シルバーライン 井上商事株式会社

作成	設計	担当	検印	工事名	縮尺	通し番号
・	・	・	・	・	A1 1:2 A3 1:4	・ ／・ 枚の内
作成年月日		タイプ		図名	区分	図面番号
・		・		EXP.J.C 屋根コーナー SL-RCW725(t25) 断面図	■	■ ■ ■ ■

＊ 管理番号 ＊ 000000000.000

変更：2025.01.24

制定：2022.02.02

■	屋根コーナー	ＳＬ-ＲＣＷ７５０［クリアランス100］（耐火帯）25mm	種別： アルミ	固定ピッチ： @≦ 560 mm	※ 落下防止ワイヤー付	S= 1:2

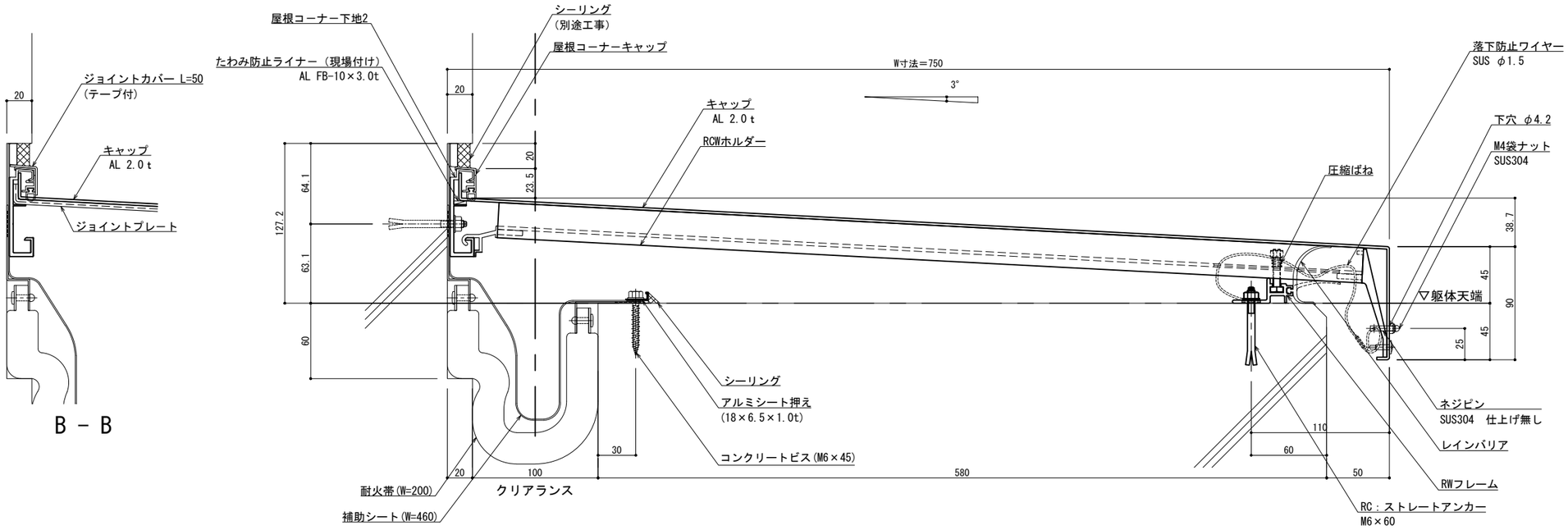

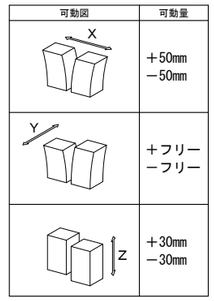

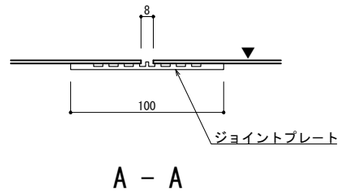

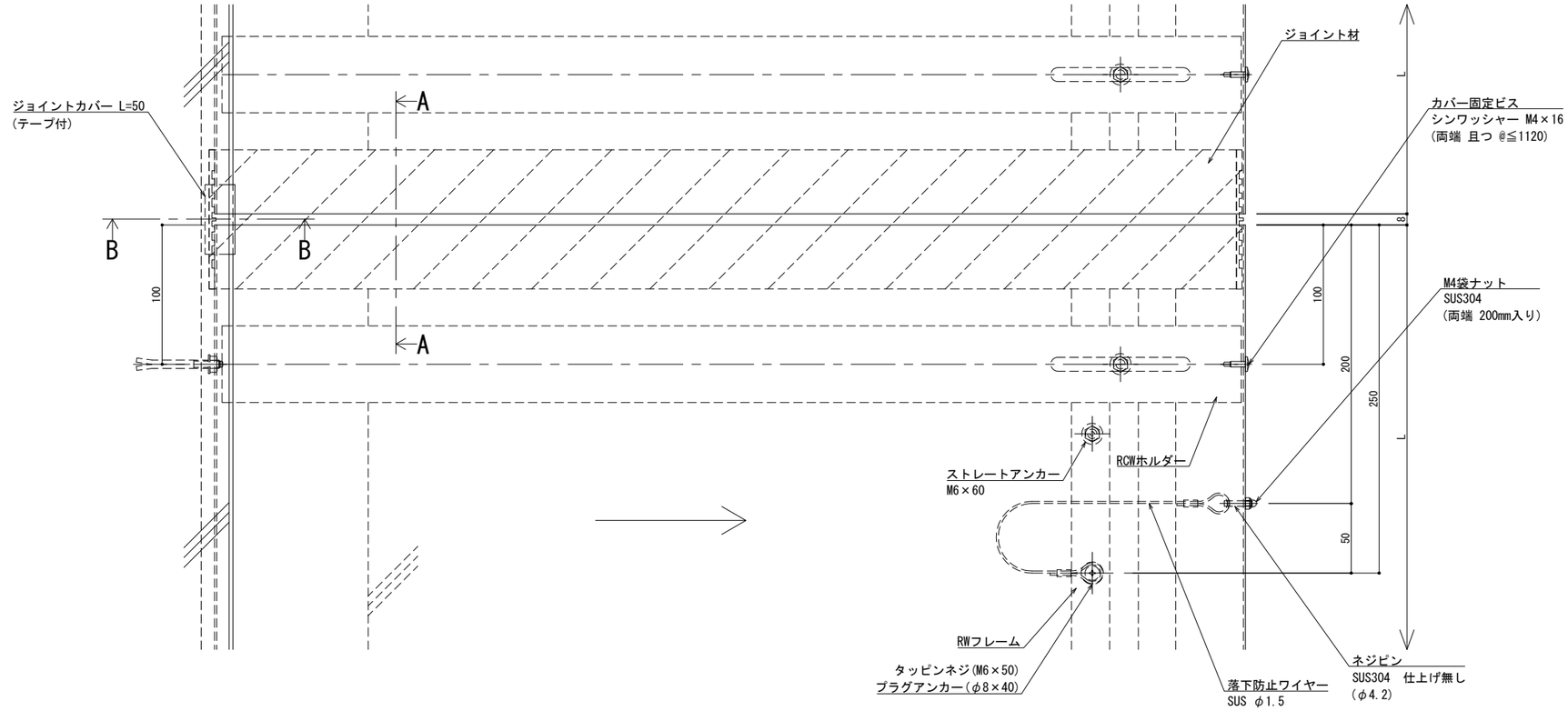

※両端部の見附部分に各1本の落下防止ワイヤーを取り付けます。

※落下防止ワイヤーは、本体にネジピンとロックナットで取付し、もう一方の端を躯体にタッピンネジで固定接続します。

改訂	改訂年月日	概要	特記事項
			当工事で使用する 設計仕様、部材仕様 は、設計仕様書に記載。

シルバーライン 井上商事株式会社

作成	設計	担当	検印	工事名	縮尺	通し番号
・	・	・	・	・	A1 1:2 A3 1:4	・ ／・ 枚の内
作成年月日		タイプ		図名	区分	図面番号
・		・		EXP.J.C 屋根コーナー SL-RCW750(t25) 断面図	■	■ ■ ■ ■

＊ 管理番号 ＊ 000000000.000

変更：2025.01.24

制定：2022.02.02

■	屋根コーナー	ＳＬ−ＲＣＷ７７５［クリアランス100］（耐火帯）25㎜	種別： アルミ	固定ピッチ： @≦ 560 ㎜	※ 落下防止ワイヤー付	S= 1:2

可動図	可動量
X	＋50mm －50mm
Y	＋フリー －フリー
Z	＋30mm －30mm

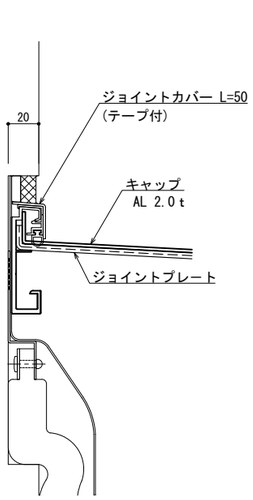

B − B

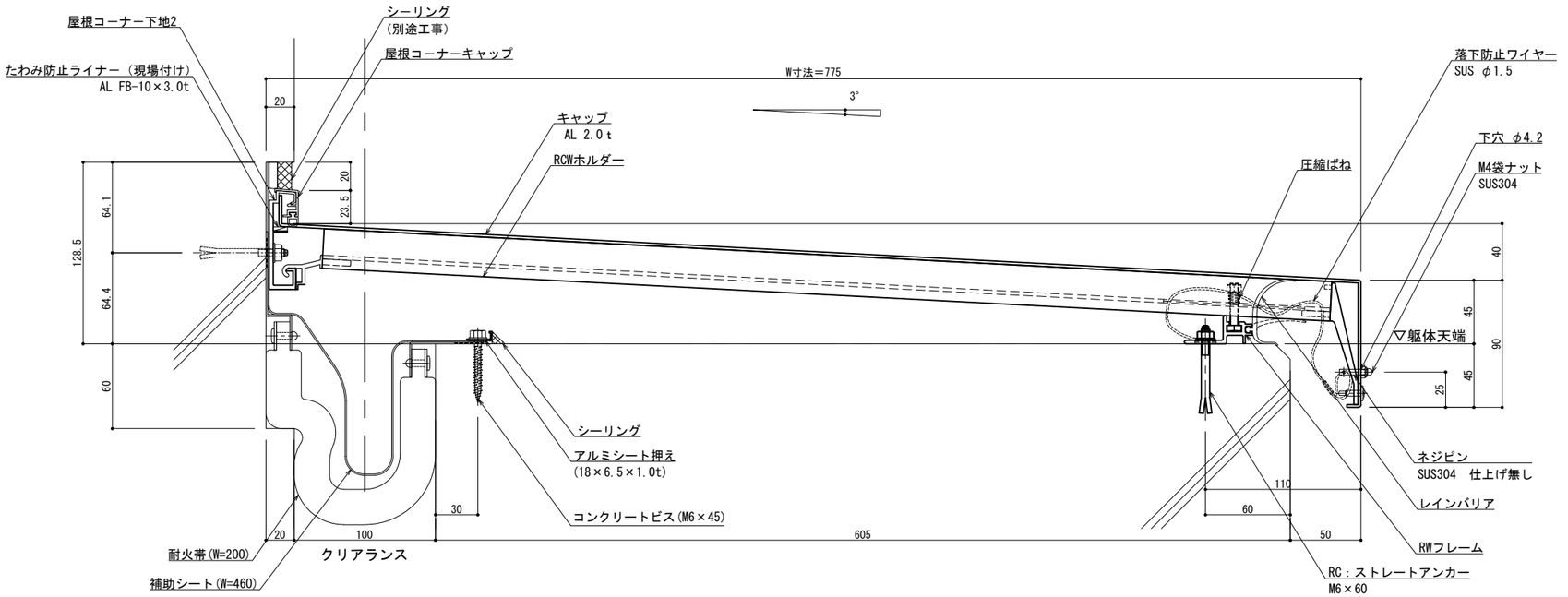

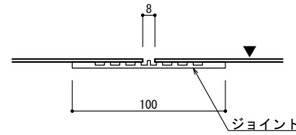

A − A

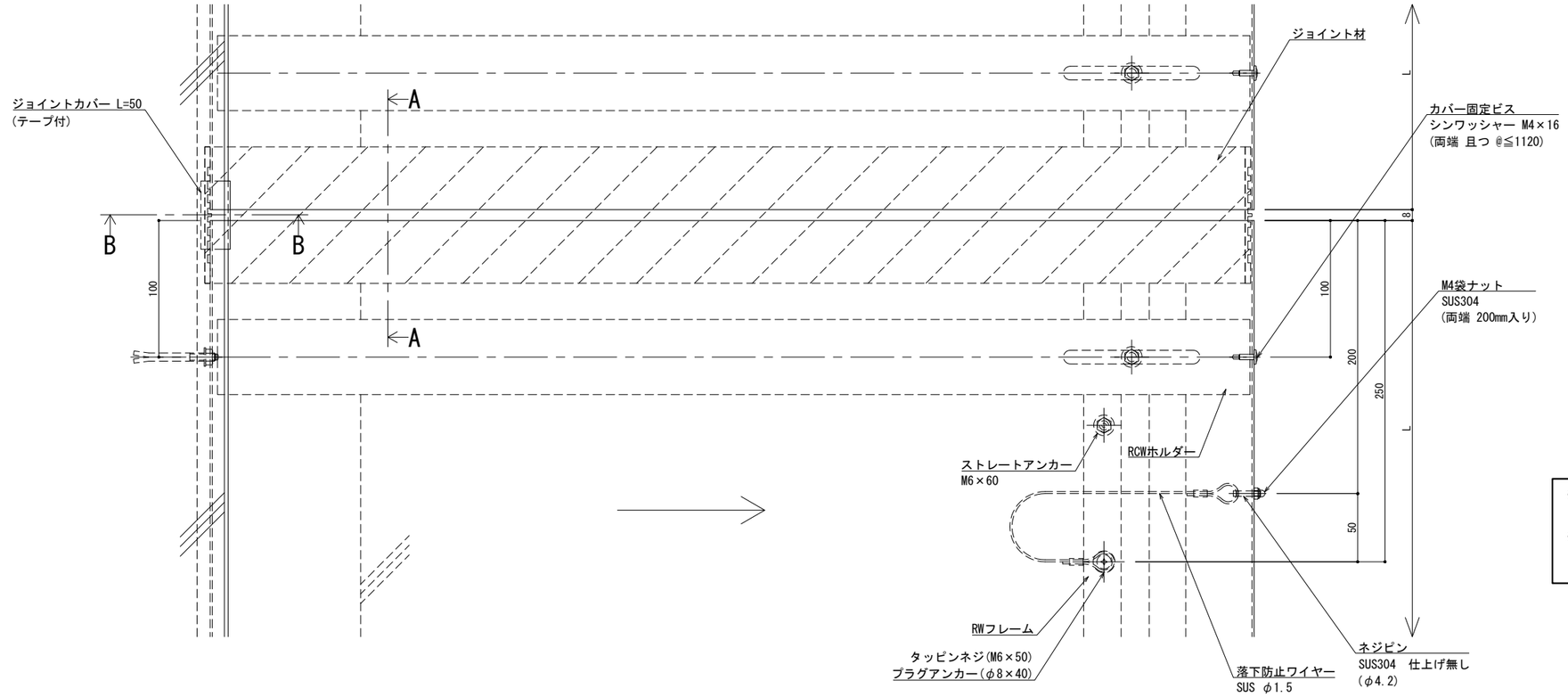

※両端部の見附部分に各1本の落下防止ワイヤーを取り付けます。

※落下防止ワイヤーは、本体にネジピンとロックナットで取付し、もう一方の端を躯体にタッピンネジで固定接続します。

改訂	改訂年月日	概　要	特　記　事　項
			当工事で使用する 設計仕様、部材仕様 は、設計仕様書に記載。
⚠	・・・・・	・	

シルバーライン
井上商事株式会社

作成	設計	担当	検印	工事名	縮尺	通し番号
・	・	・	・	・	A1 1:2 A3 1:4	・ ／ ・ 枚の内
作成年月日		タイプ		図名	区分	図面番号
・		・		EXP.J.C 屋根コーナー SL-RCW775(t25) 断面図	■	■・■・■

＊管理番号＊ OOOOOOOOO.OOO

制定:2022.02.02 変更: 2025.01.24

▪	屋根コーナー	ＳＬ−ＲＣＷ８００［クリアランス100］（耐火帯）25㎜	種別： アルミ	固定ピッチ： @≦ 560 ㎜	※ 落下防止ワイヤー付	S= 1:2

可動図	可動量
X	＋50mm －50mm
Y	＋フリー －フリー
Z	＋30mm －30mm

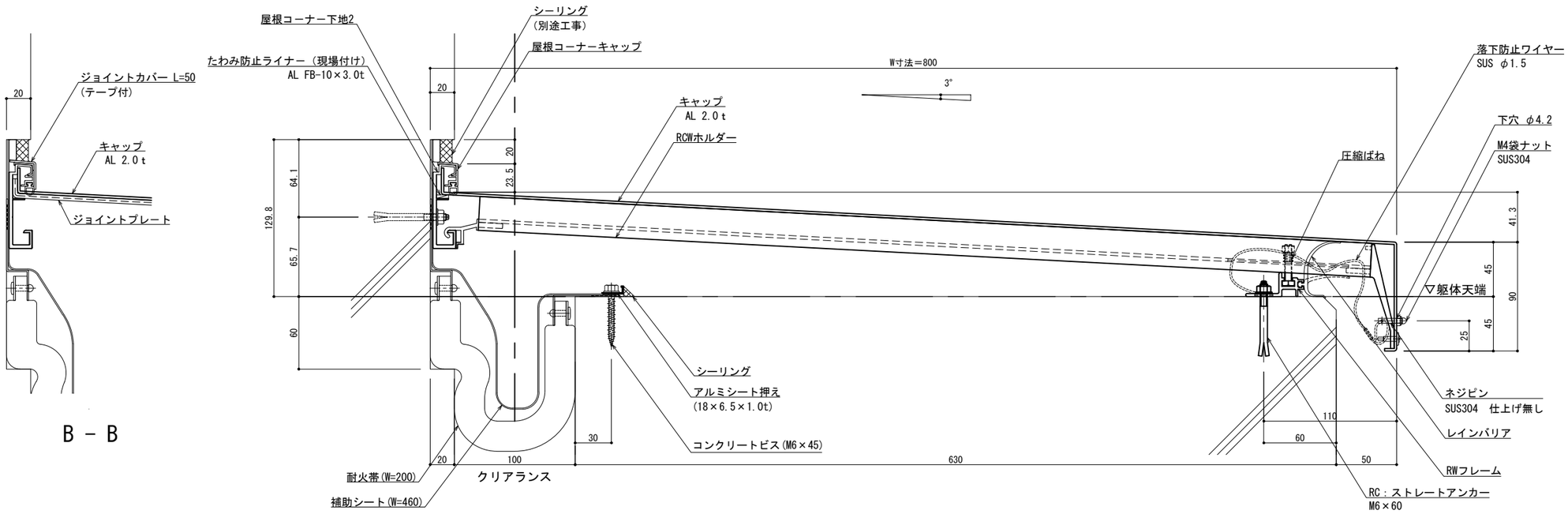

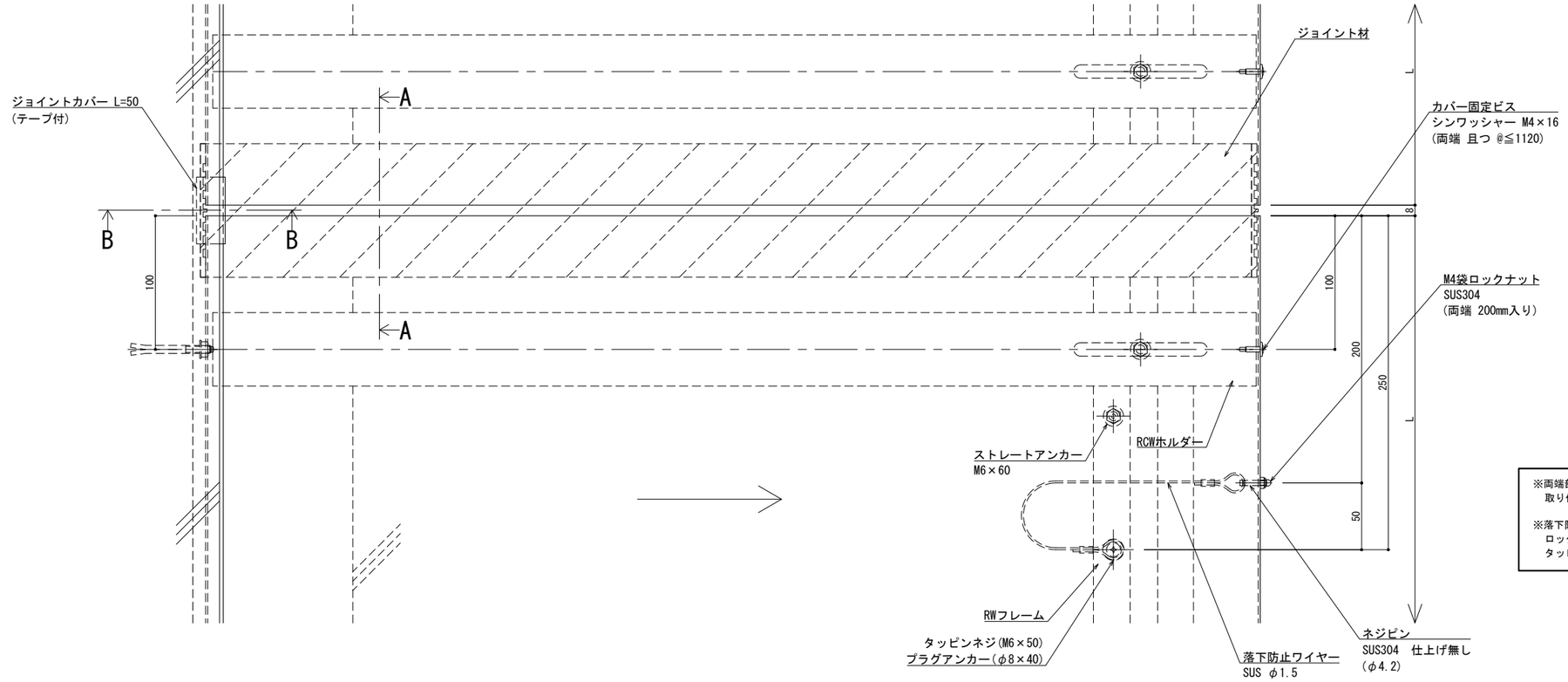

※両端部の見附部分に各1本の落下防止ワイヤーを取り付けます。

※落下防止ワイヤーは、本体にネジピンとロックナットで取付し、もう一方の端を躯体にタッピンネジで固定接続します。

改訂	改訂年月日	概　要	特　記　事　項
	・		当工事で使用する 設計仕様、部材仕様 は、設計仕様書に記載。
⚠	・	・	

シルバーライン 井上商事株式会社

作成	設計	担当	検印	工事名	縮尺	通し番号
・	・	・	・	▪	A1 1:2 A3 1:4	・ ／ ・ 枚の内
作成年月日		タイプ		図名	区分	図面番号
・		・		EXP.J.C 屋根コーナー SL-RCW800(t25) 断面図	▪	▪ ▪ ▪ ▪

＊管理番号＊ OOOOOOOOO.OOO

変更：2025.01.24
制定：2022.02.02

▪	屋根コーナー	ＳＬ−ＲＣＷ８２５［クリアランス100］（耐火帯）25mm	種別： アルミ	固定ピッチ： @≦ 560 mm	※ 落下防止ワイヤー付	S= 1:2

可動図	可動量
X	＋50mm −50mm
Y	＋フリー −フリー
Z	＋30mm −30mm

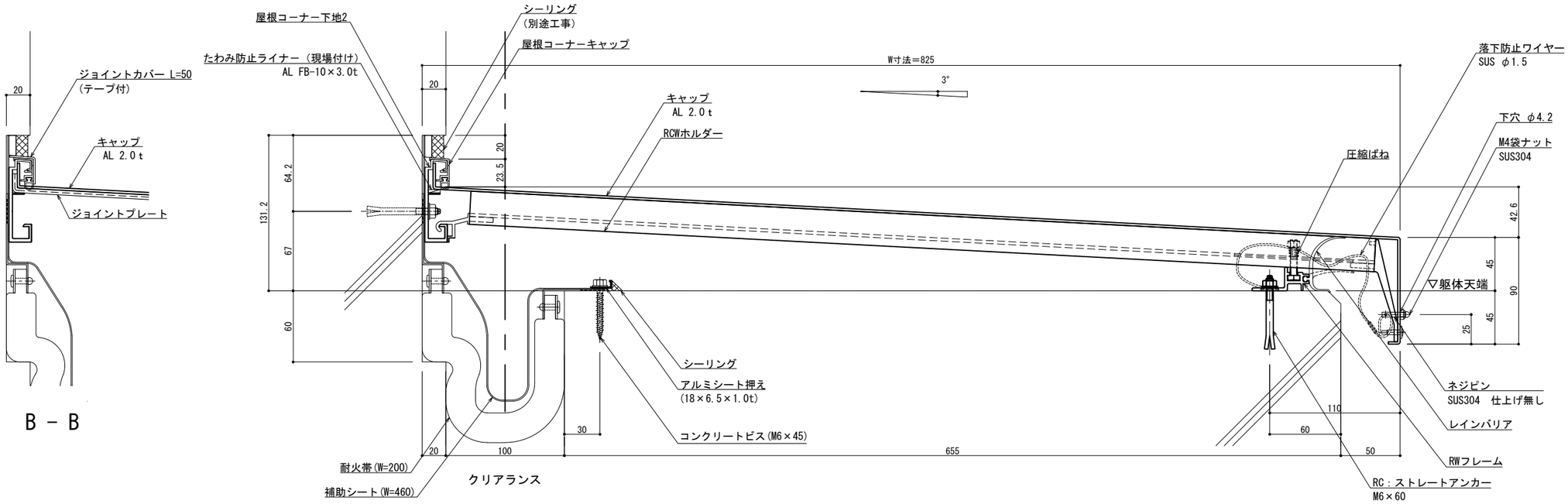

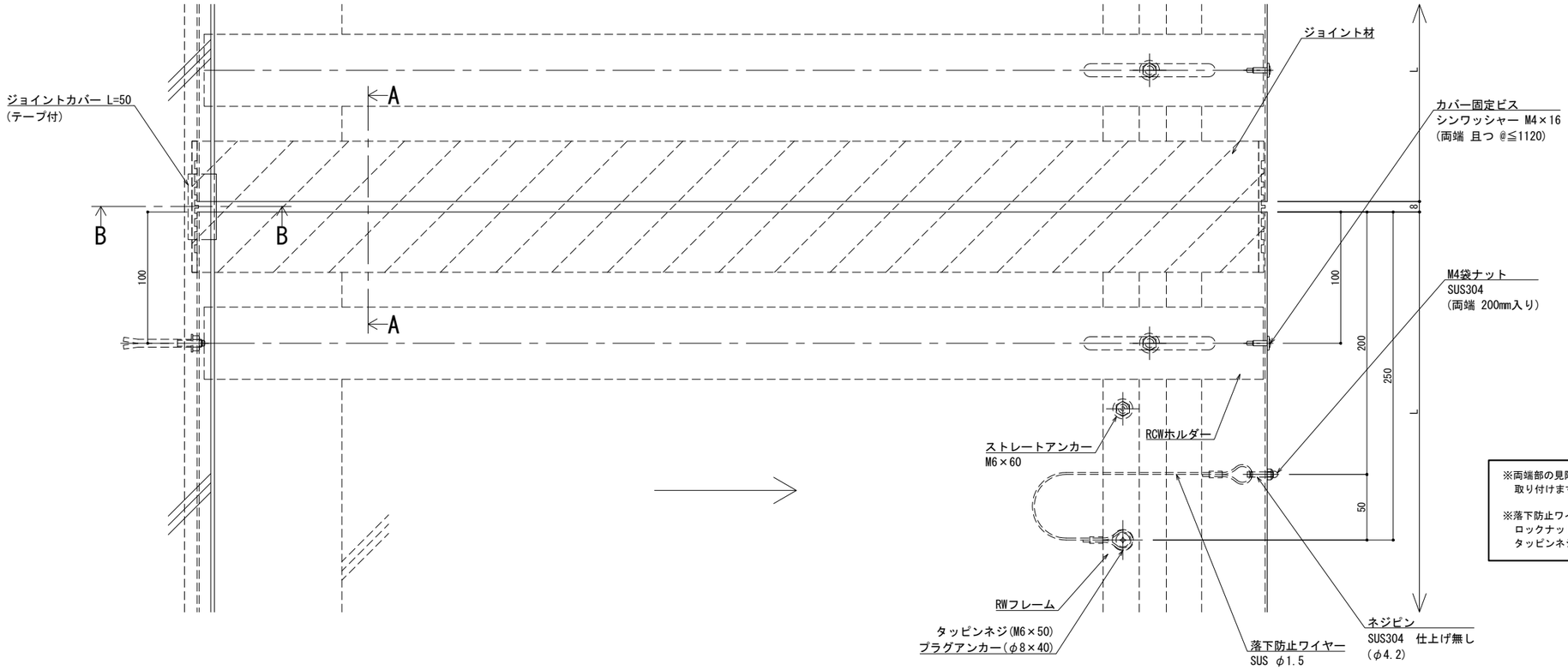

※両端部の見附部分に各1本の落下防止ワイヤーを取り付けます。

※落下防止ワイヤーは、本体にネジピンとロックナットで取付し、もう一方の端を躯体にタッピンネジで固定接続します。

改訂年月日	概　要	特　記　事　項
		当工事で使用する 設計仕様、部材仕様 は、設計仕様書に記載。
⚠ ・・・	・	

シルバーライン
井上商事株式会社

作成	設計	担当	検印	工事名	縮尺	通し番号
・	・	・	・	▪	A1 1:2 A3 1:4	・ ／ ・ 枚の内
作成年月日		タイプ		図名	区分	図面番号
・		・		EXP.J.C 屋根コーナー SL-RCW825(t25) 断面図	▪	▪ ▪ ▪ ▪

＊ 管理番号 ＊ OOOOOOOOO-OOO

制定: 2022.02.02
変更: 2025.01.24

■	屋根コーナー	ＳＬ−ＲＣＷ８５０［クリアランス100］（耐火帯）25mm	種別： アルミ	固定ピッチ： @≦ 560 mm	※ 落下防止ワイヤー付	S= 1:2

可動図	可動量
X	＋50mm −50mm
Y	＋フリー −フリー
Z	＋30mm −30mm

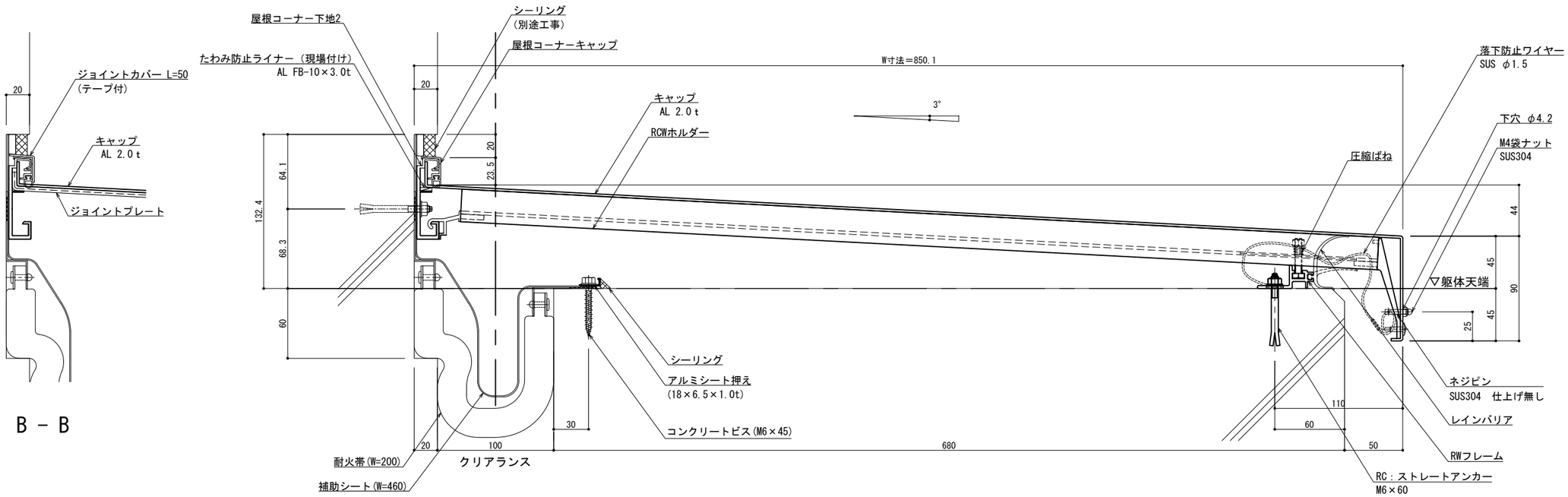

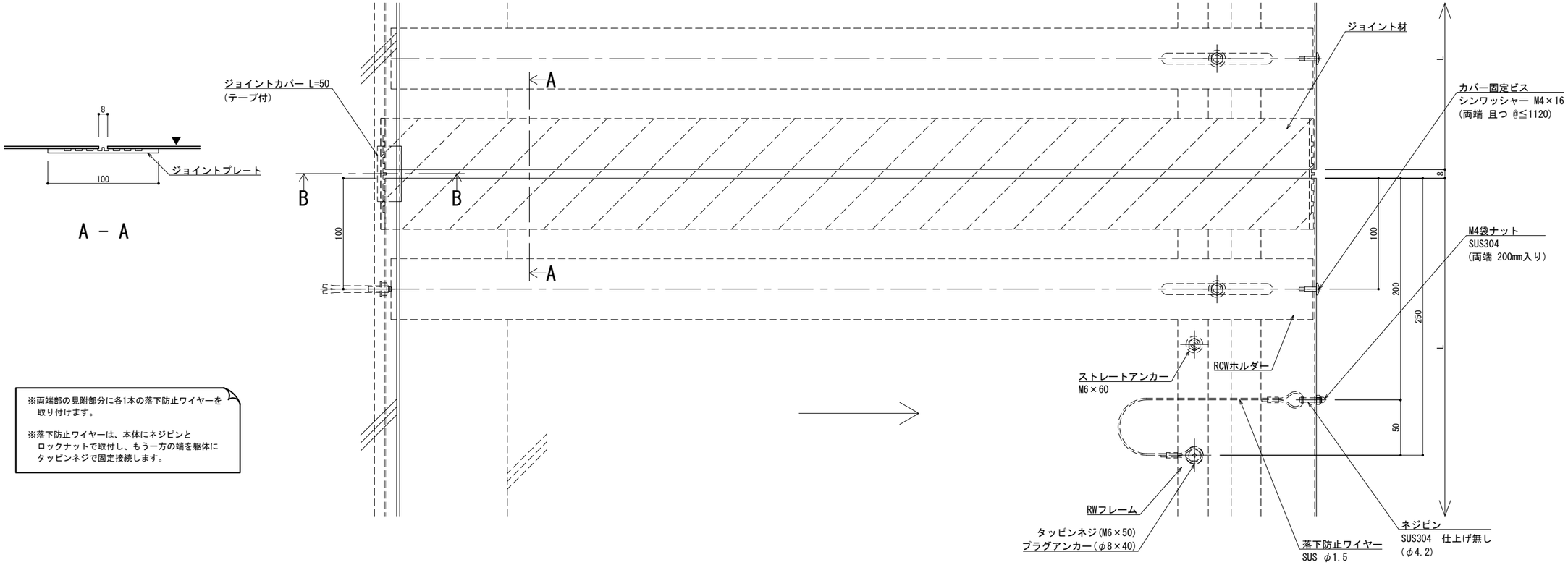

※両端部の見附部分に各1本の落下防止ワイヤーを取り付けます。

※落下防止ワイヤーは、本体にネジピンとロックナットで取付し、もう一方の端を躯体にタッピンネジで固定接続します。

改訂年月日	概　要	特　記　事　項
		当工事で使用する 設計仕様、部材仕様 は、設計仕様書に記載。

シルバーライン
井上商事株式会社

作成	設計	担当	検印	工事名	縮尺	通し番号
・	・	・	・	・	A1 1:2 A3 1:4	・ ／ ・ 枚の内
作成年月日		タイプ		図名	区分	図面番号
・		・		EXP.J.C 屋根コーナー SL-RCW850(t25) 断面図	■	■ ■ ■ ■

＊管理番号＊ OOOOOOOOO-OOO

変更：2025.01.24
制定：2022.02.02

■	屋根コーナー	ＳＬ−ＲＣＷ８７５［クリアランス100］（耐火帯）25㎜	種別： アルミ	固定ピッチ： @≦ 560 ㎜	※ 落下防止ワイヤー付	S= 1:2

可動図	可動量
X	＋50mm －50mm
Y	＋フリー －フリー
Z	＋30mm －30mm

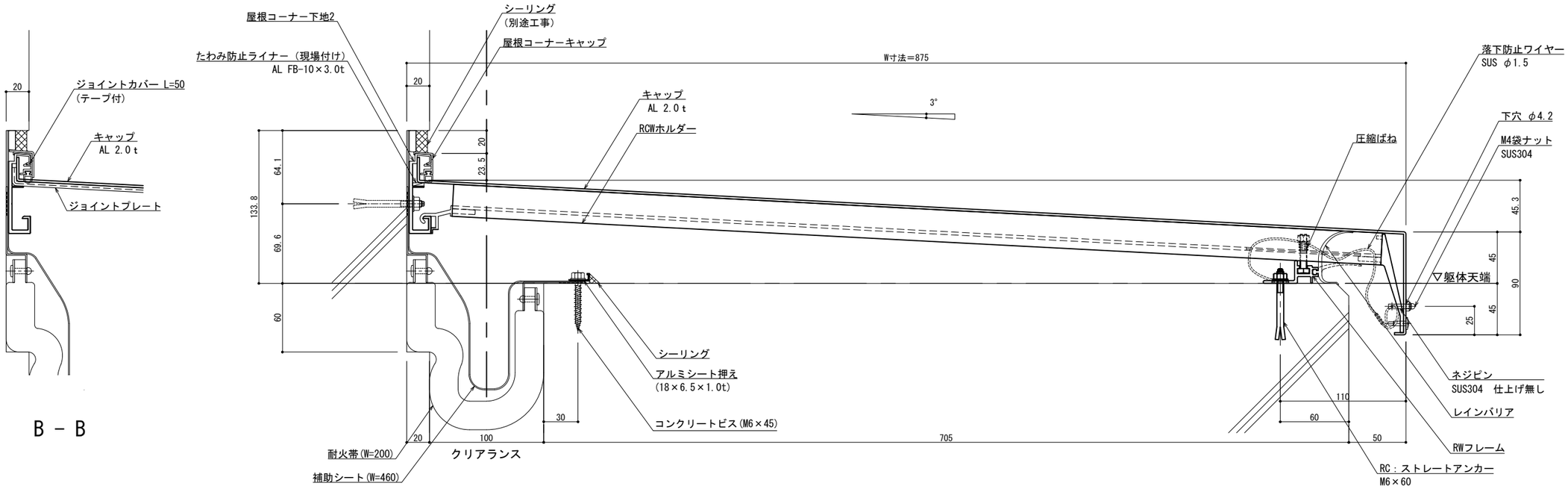

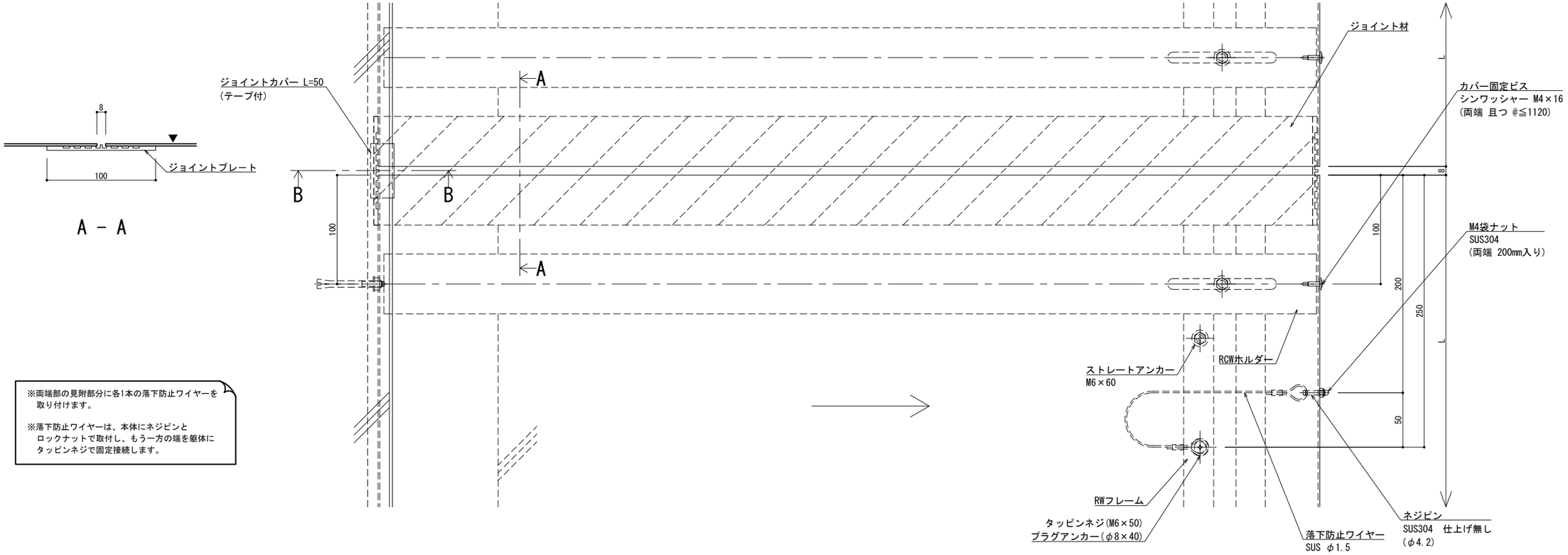

※両端部の見附部分に各1本の落下防止ワイヤーを取り付けます。

※落下防止ワイヤーは、本体にネジピンとロックナットで取付し、もう一方の端を躯体にタッピンネジで固定接続します。

改訂	改訂年月日	概　要	特　記　事　項
			当工事で使用する 設計仕様、部材仕様 は、設計仕様書に記載。
⚠	・・・	・	

シルバーライン
井上商事株式会社

作成	設計	担当	検印	工事名	縮尺	通し番号
・	・	・	・	・	A1 1:2　A3 1:4	・／・ 枚の内
作成年月日		タイプ		図名	区分	図面番号
・		・		EXP.J.C 屋根コーナー SL-RCW875(t25) 断面図	■	■・■・■

＊管理番号＊ OOOOOOOOO-OOO

変更：2025.01.24
制定：2022.02.02

■	屋根コーナー	ＳＬ-ＲＣＷ９００［クリアランス100］（耐火帯）25㎜	種別： アルミ	固定ピッチ： @≦ 560 ㎜	※ 落下防止ワイヤー付	S= 1:2

可動図	可動量
X	＋50mm －50mm
Y	＋フリー －フリー
Z	＋30mm －30mm

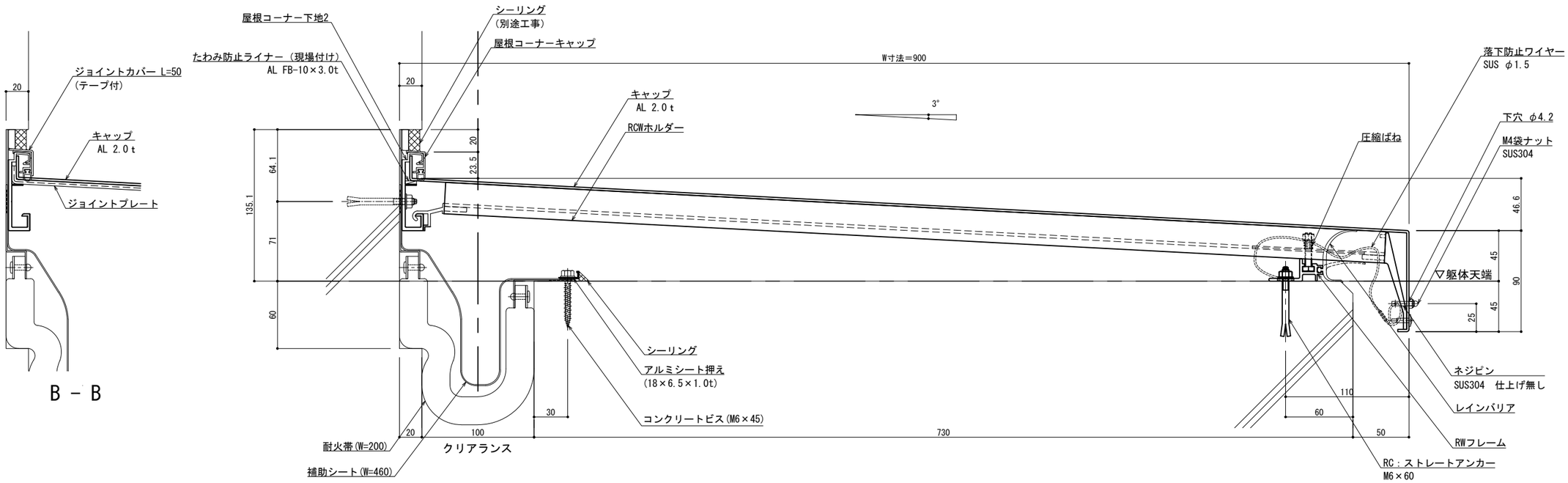

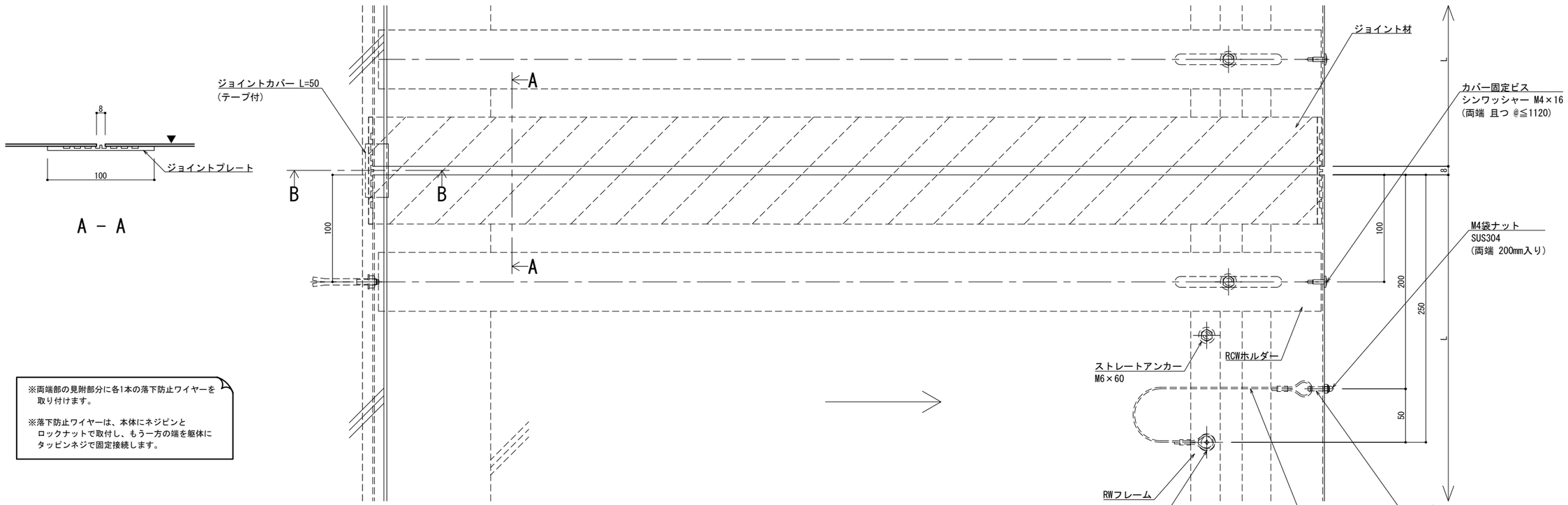

※両端部の見附部分に各1本の落下防止ワイヤーを取り付けます。

※落下防止ワイヤーは、本体にネジピンとロックナットで取付し、もう一方の端を躯体にタッピンネジで固定接続します。

改訂年月日	概　要	特　記　事　項
		当工事で使用する 設計仕様、部材仕様 は、設計仕様書に記載。

シルバーライン
井上商事株式会社

作成	設計	担当	検印	工事名	縮尺	通し番号
・	・	・	・	・	A1 1:2 A3 1:4	・ ／ ・ 枚の内
作成年月日		タイプ		図名	区分	図面番号
・		・		EXP.J.C 屋根コーナー SL-RCW900(t25) 断面図	■	■ ■ ■ ■

＊管理番号＊ OOOOOOOOO.OOO

変更：2025.01.24
制定：2022.02.02