■	屋根コーナー	SL-RCW425［クリアランス200］	種別： アルミ	固定ピッチ： @≦ 560 mm	※ 落下防止ワイヤー付	S= 1:2

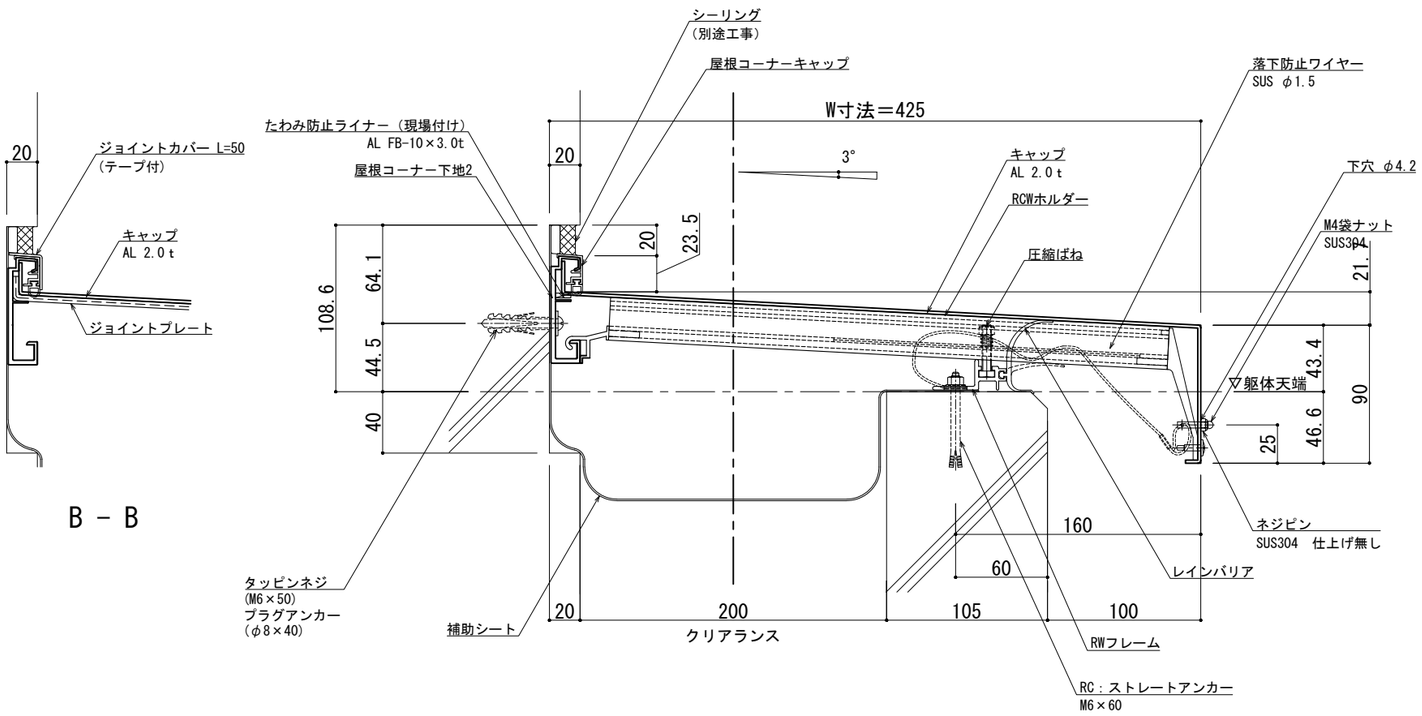

B － B

可動図	可動量
X	＋100mm －100mm
Y	＋フリー －フリー
Z	＋30mm －30mm

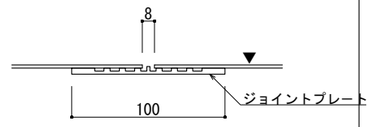

A － A

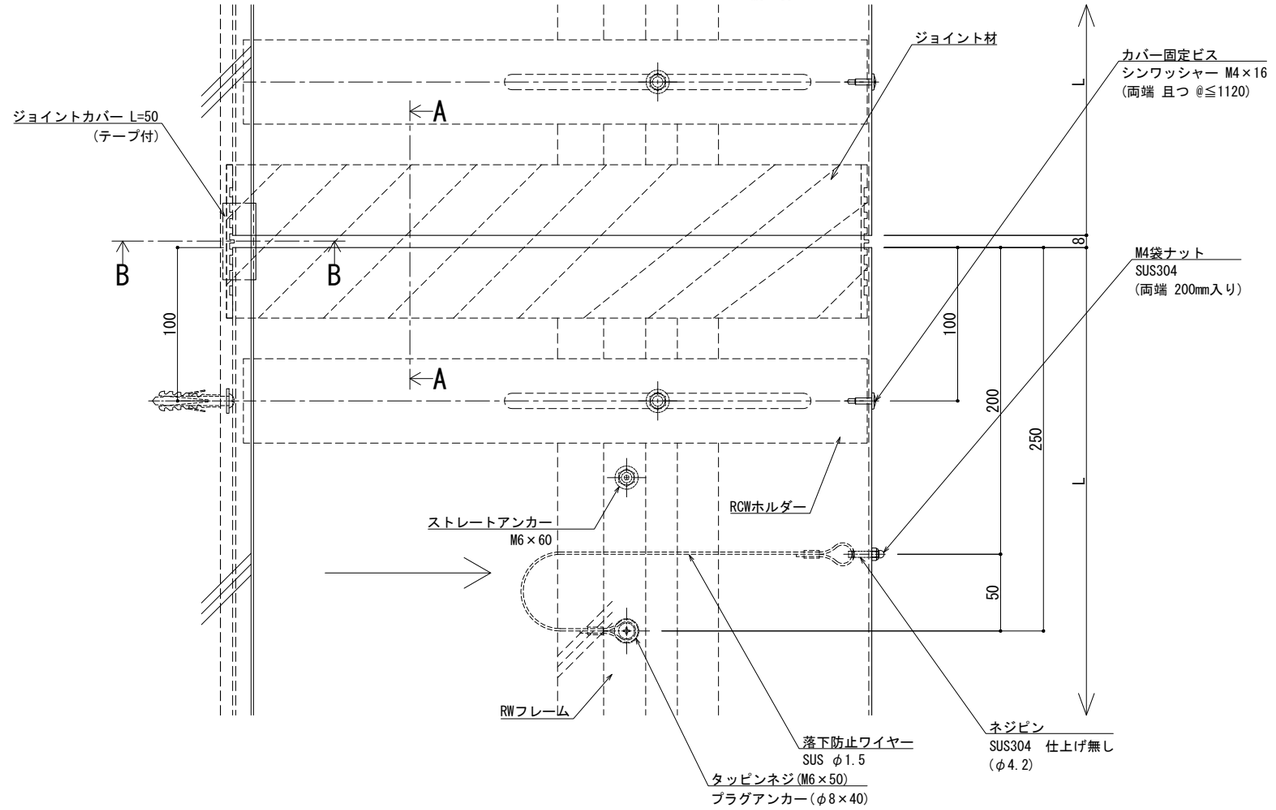

※両端部の見附部分に各1本の落下防止ワイヤーを取り付けます。

※落下防止ワイヤーは、本体にネジピンとロックナットで取付し、もう一方の端を躯体にタッピンネジで固定接続します。

改訂	改訂年月日	概　要	特　記　事　項
	・・・	・	当工事で使用する 設計仕様、部材仕様 は、設計仕様書に記載。

シルバーライン
井上商事株式会社

作成	設計	担当	検印	工事名	縮尺	通し番号
・	・	・	・	・	A1 1:2 A3 1:4	・ ／ ・ 枚の内
作成年月日		タイプ		図名	区分	図面番号
・		・		EXP.J.C 屋根コーナー SL-RCW425 断面図	■	■ ■ ■ ■

＊管理番号＊ OOOOOOOOO_OOO

制定:2017.11.20
変更:2025.01.28

▪	屋根コーナー	SL-RCW450［クリアランス200］	種別： アルミ	固定ピッチ： @≦ 560 ㎜	※ 落下防止ワイヤー付	S= 1:2

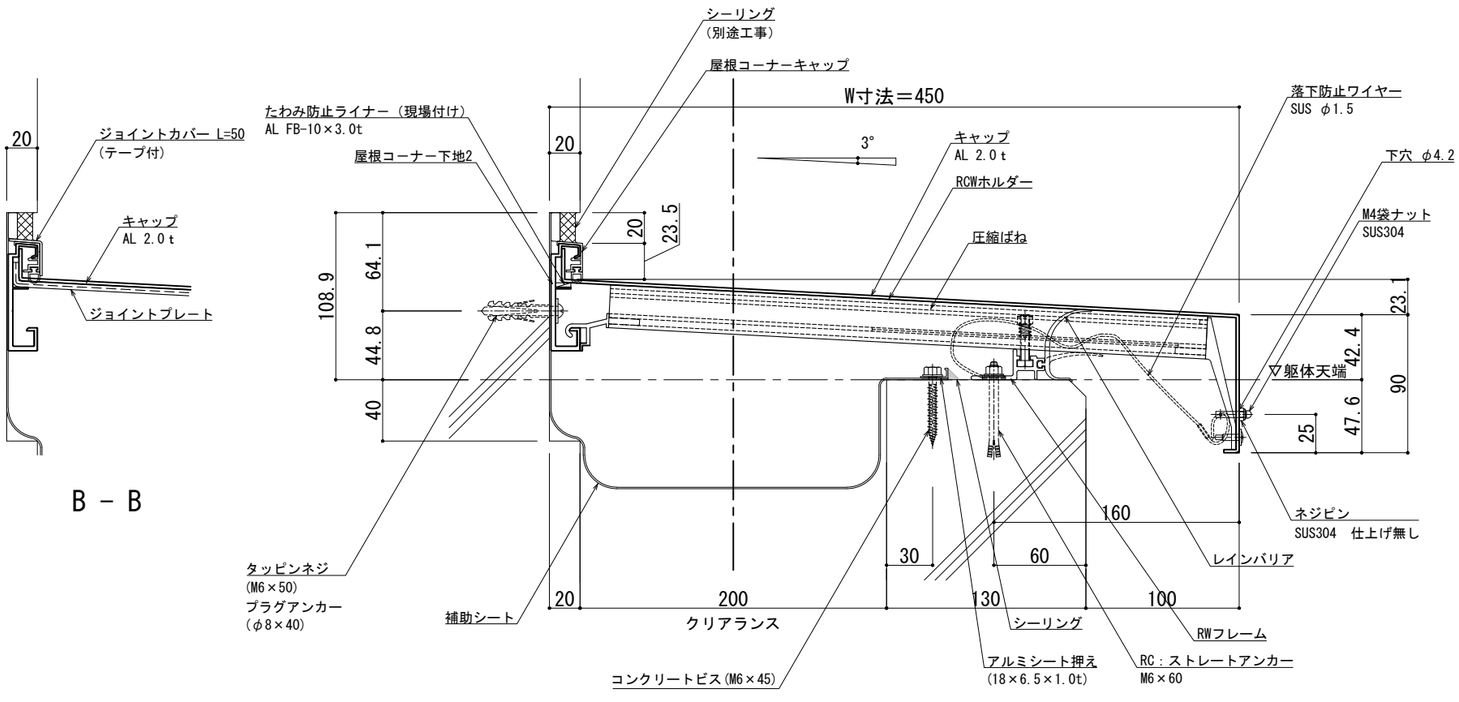

可動図	可動量
X	＋100㎜ －100㎜
Y	＋フリー －フリー
Z	＋30㎜ －30㎜

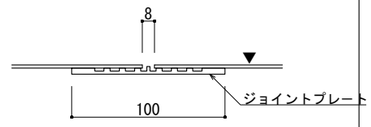

A - A

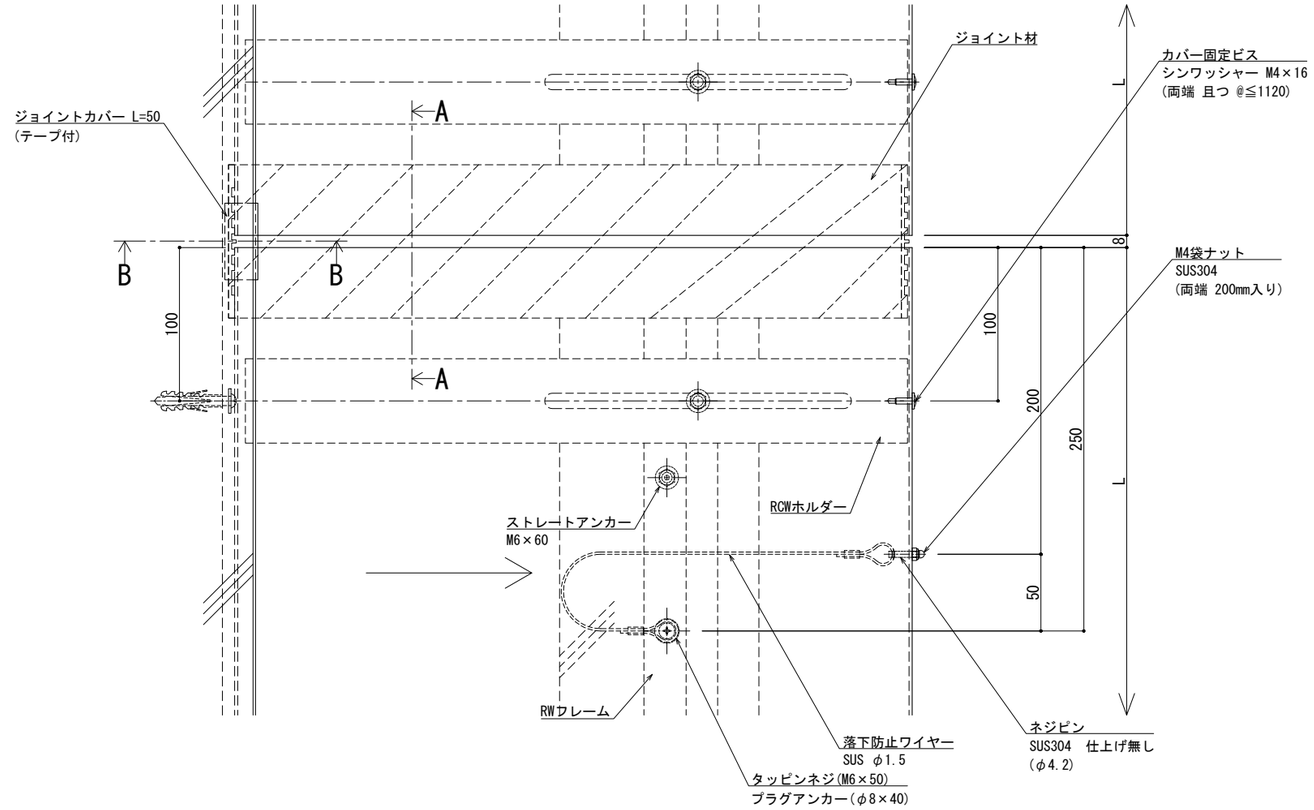

※両端部の見附部分に各1本の落下防止ワイヤーを取り付けます。

※落下防止ワイヤーは、本体にネジピンとロックナットで取付し、もう一方の端を躯体にタッピンネジで固定接続します。

改訂	改訂年月日	概　要	特　記　事　項
			当工事で使用する 設計仕様、部材仕様 は、設計仕様書に記載。

制定:2017.11.20
変更:2025.01.28

シルバーライン
井上商事株式会社

作成	設計	担当	検印	工事名	縮尺	通し番号
▪	▪	▪	▪	▪	A1 1:2 A3 1:4	▪ ／ ▪ 枚の内
作成年月日		タイプ		図名	区分	図面番号
▪		▪		EXP.J.C 屋根コーナー SL-RCW450 断面図	▪	▪ ▪ ▪ ▪

＊管理番号＊ OOOOOOOOO_OOO

▪	屋根コーナー	SL-RCW475［クリアランス200］	種別： アルミ	固定ピッチ： @≦ 560 ㎜	※ 落下防止ワイヤー付	S= 1:2

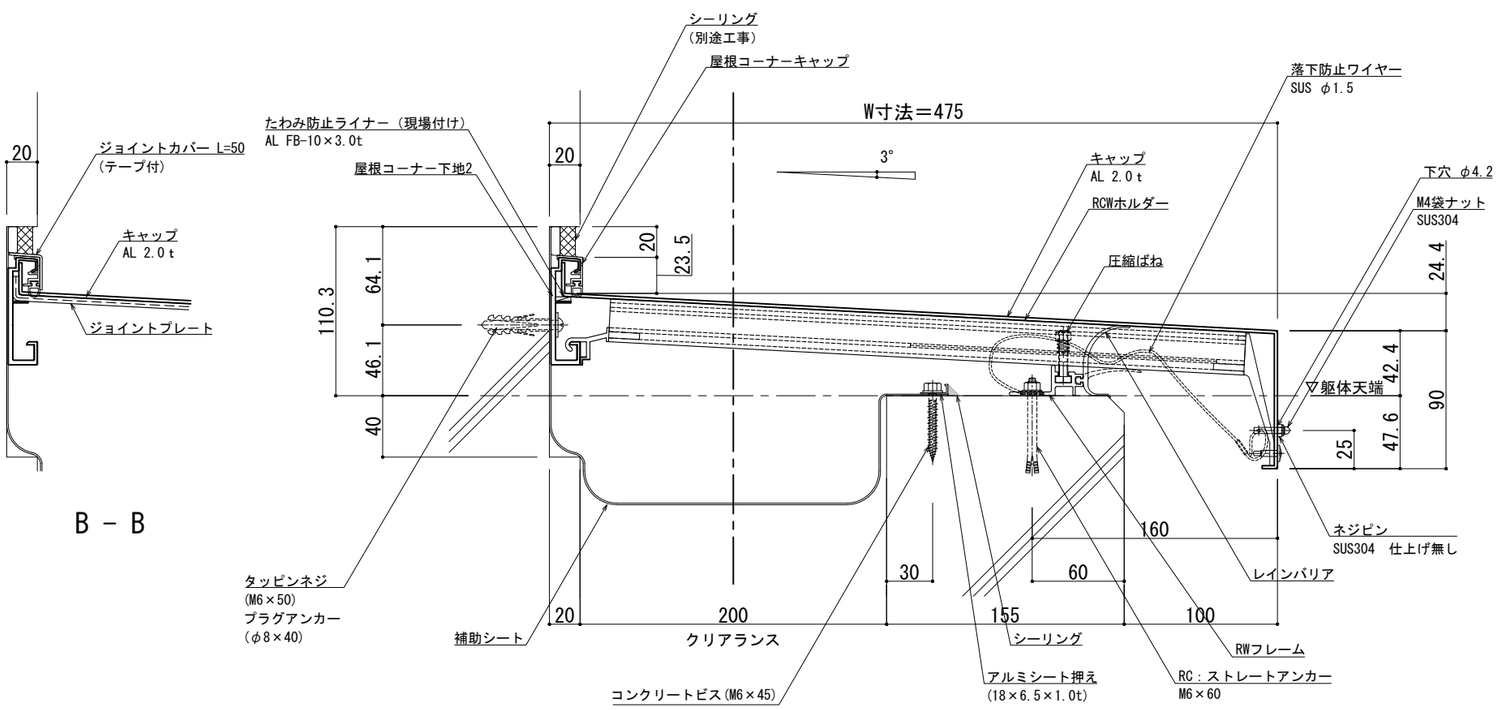

可動図	可動量
X	＋100㎜ －100㎜
Y	＋フリー －フリー
Z	＋30㎜ －30㎜

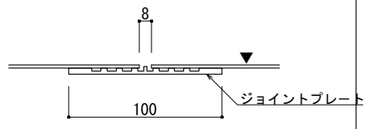

A - A

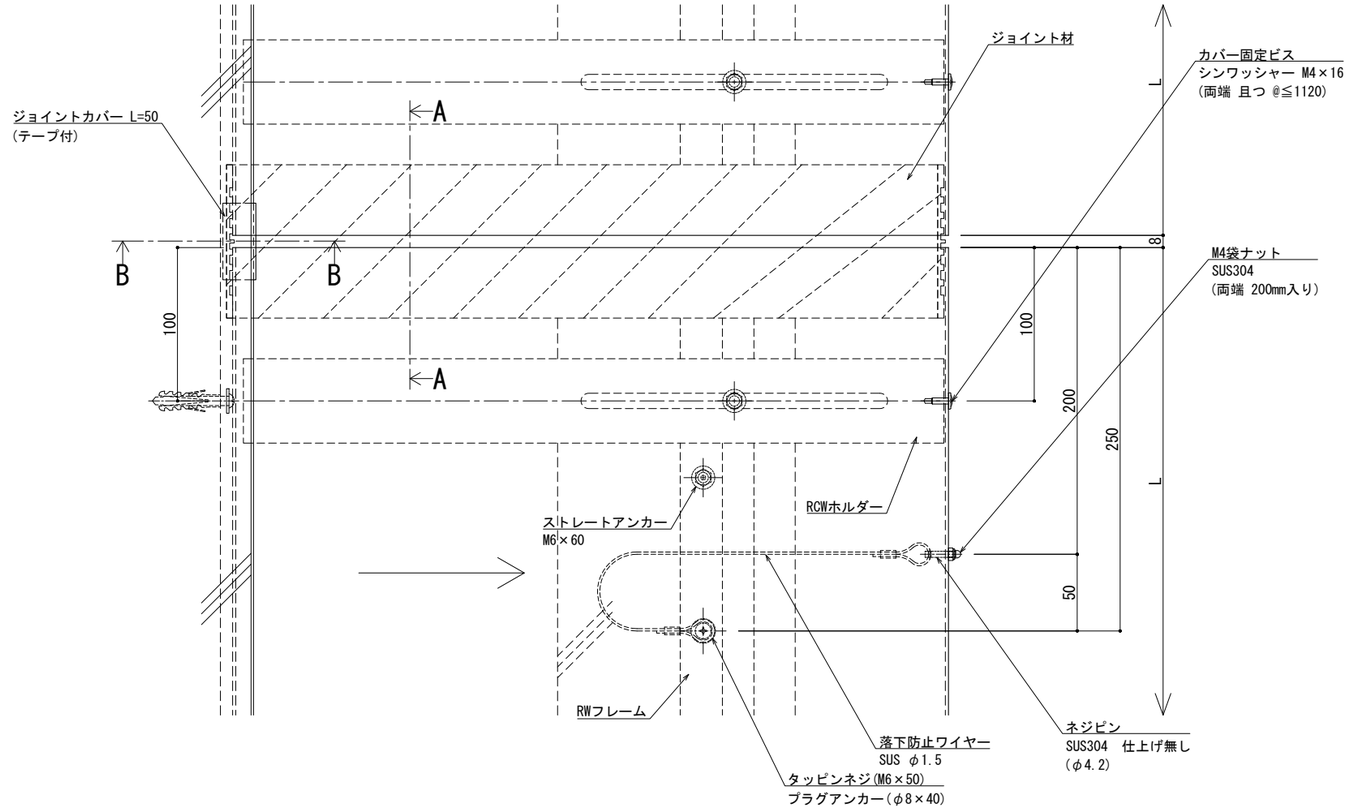

※両端部の見附部分に各1本の落下防止ワイヤーを取り付けます。

※落下防止ワイヤーは、本体にネジピンとロックナットで取付し、もう一方の端を躯体にタッピンネジで固定接続します。

改訂	改訂年月日	概　要	特　記　事　項
	・・・	・	当工事で使用する 設計仕様、部材仕様 は、設計仕様書に記載。

制定:2017.11.20
変更:2025.01.28

シルバーライン
井上商事株式会社

作成	設計	担当	検印	工事名	縮尺	通し番号
・	・	・	・	・	A1 1:2 A3 1:4	・ ／ ・ 枚の内
作成年月日		タイプ		図名	区分	図面番号
・		・		EXP.J.C 屋根コーナー SL-RCW475 断面図	▪	▪ ▪ ▪ ▪

＊管理番号＊ OOOOOOOOO_OOO

▪	屋根コーナー	SL-RCW500［クリアランス200］	種別： アルミ	固定ピッチ： @≦ 560 ㎜	※ 落下防止ワイヤー付	S= 1:2

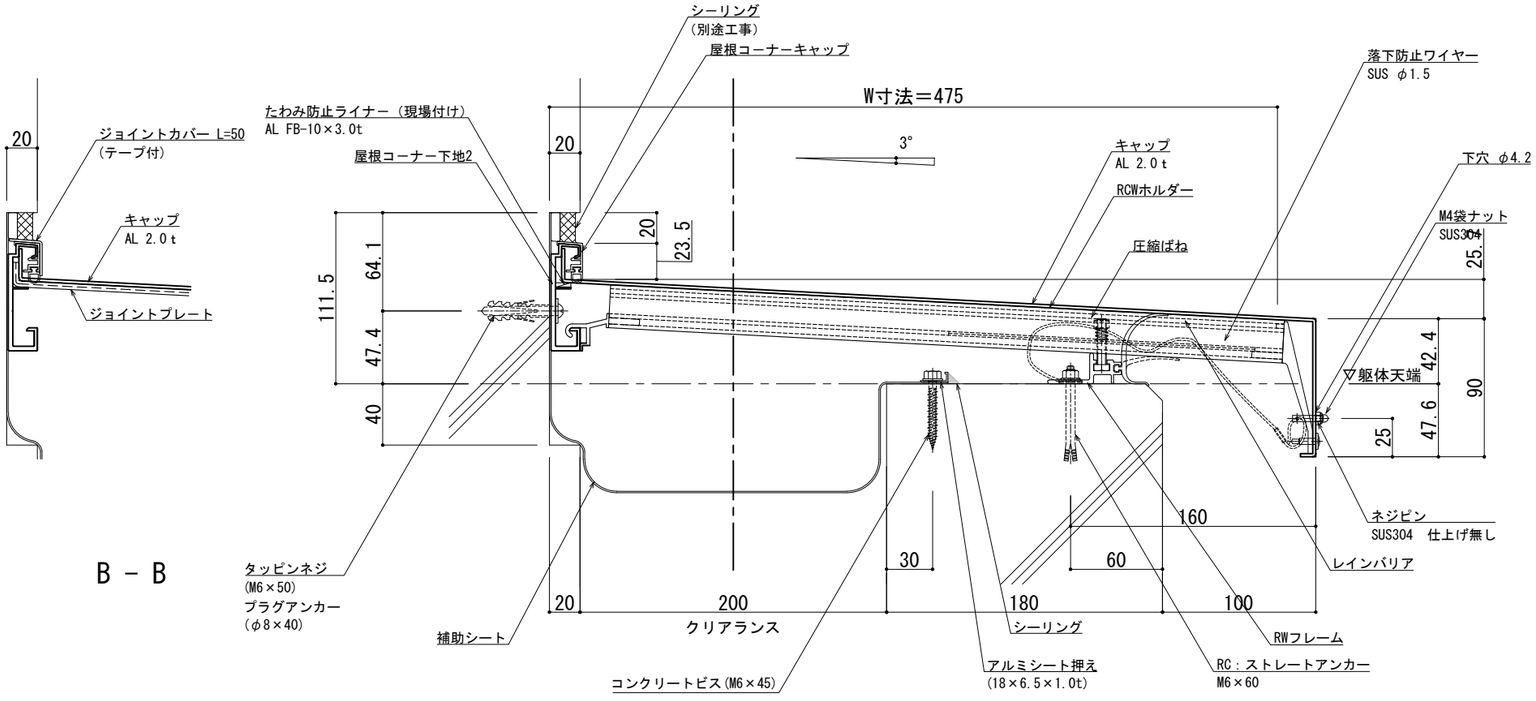

B － B

可動図	可動量
X	＋100mm －100mm
Y	＋フリー －フリー
Z	＋30mm －30mm

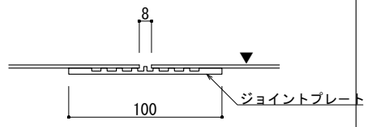

A － A

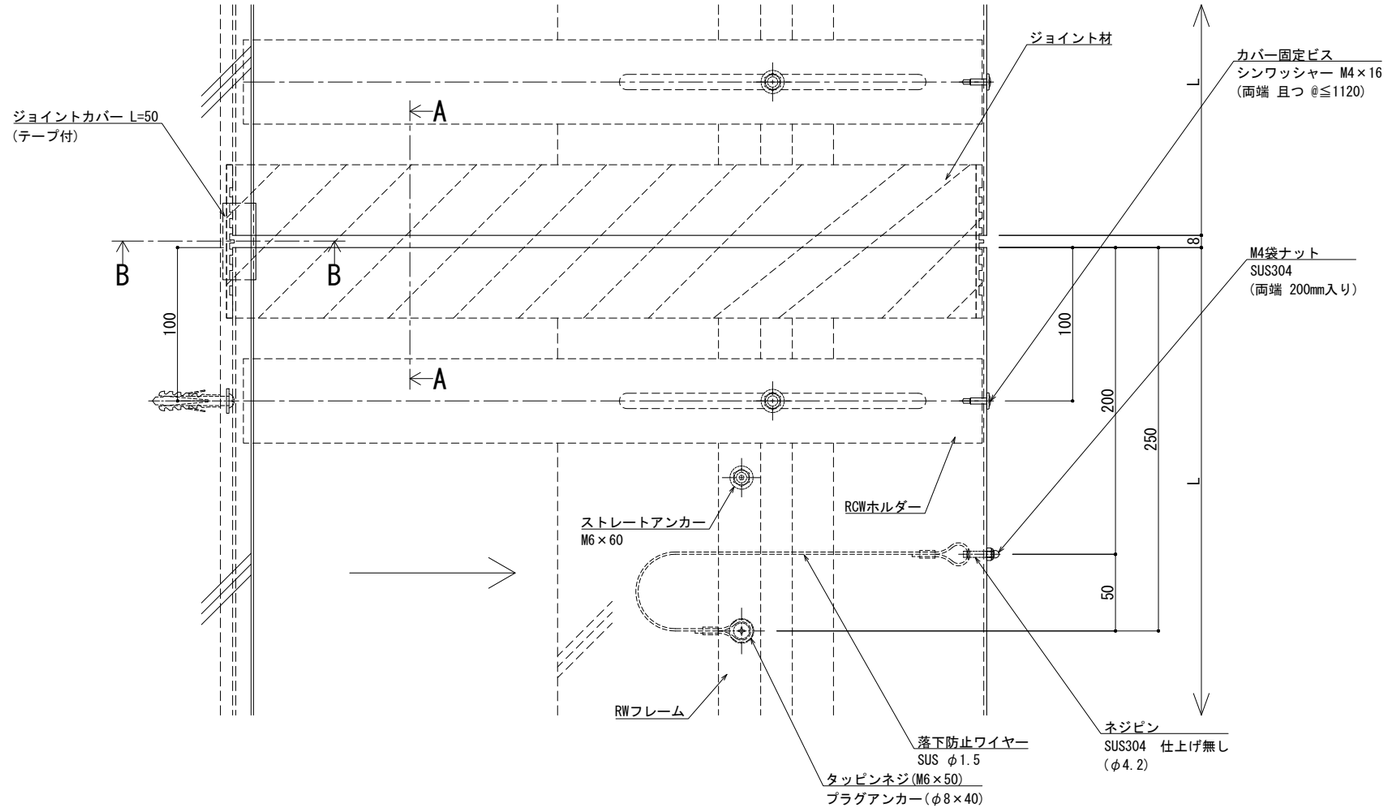

※両端部の見附部分に各1本の落下防止ワイヤーを取り付けます。

※落下防止ワイヤーは、本体にネジピンとロックナットで取付し、もう一方の端を躯体にタッピンネジで固定接続します。

改訂	改訂年月日	概　要	特　記　事　項
	・・・	・	当工事で使用する 設計仕様、部材仕様 は、設計仕様書に記載。

シルバーライン
井上商事株式会社

作成	設計	担当	検印	工事名	縮尺	通し番号
・	・	・	・	・	A1 1:2 A3 1:4	・ ／ ・ 枚の内
作成年月日		タイプ		図名	区分	図面番号
・		・		EXP.J.C 屋根コーナー SL-RCW500 断面図	▪	▪ ▪ ▪ ▪

＊ 管理番号 ＊ OOOOOOOOO_OOO

制定:2017.11.20
変更:2025.01.28

▪	屋根コーナー	SL-RCW525［クリアランス200］	種別： アルミ	固定ピッチ： @≦ 560 mm	※ 落下防止ワイヤー付	S= 1:2

可動図	可動量
X	＋100mm －100mm
Y	＋フリー －フリー
Z	＋30mm －30mm

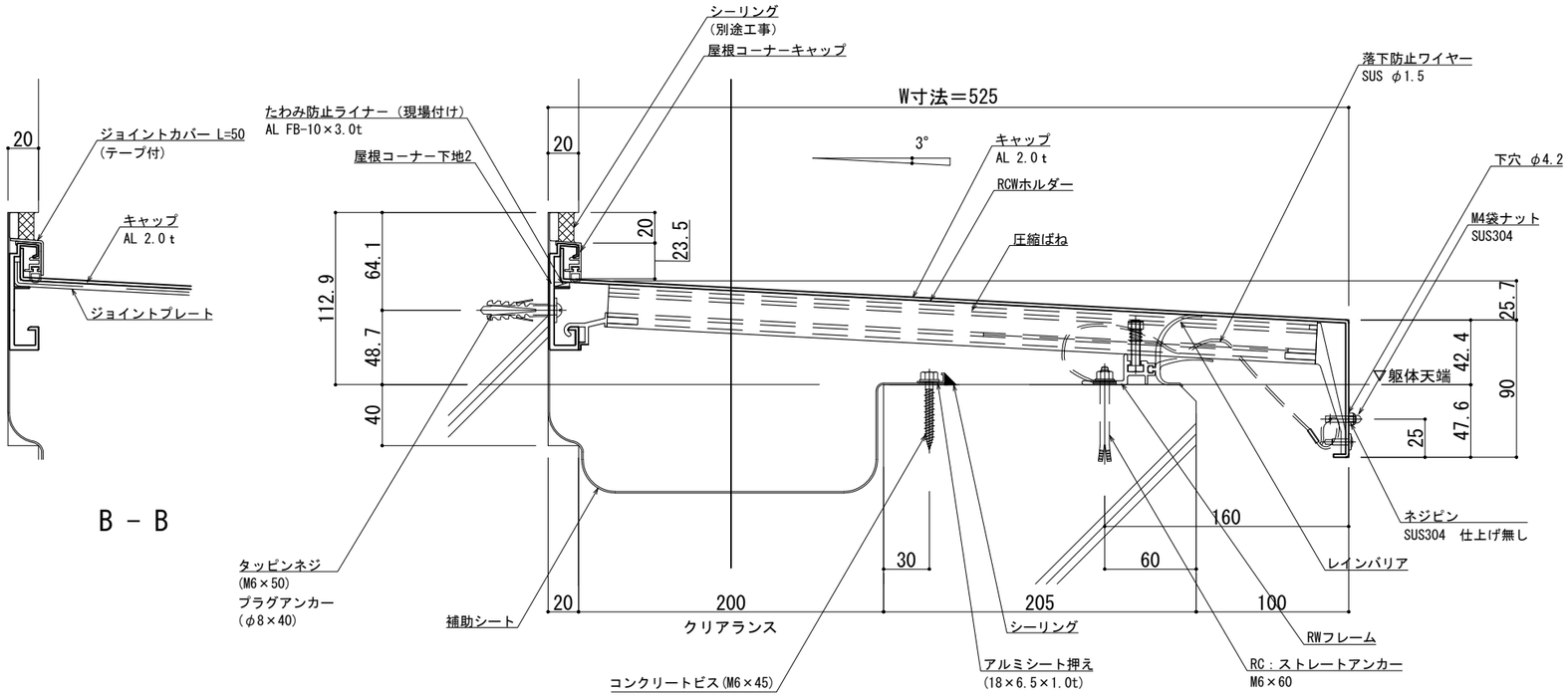

B － B

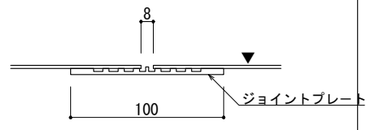

A － A

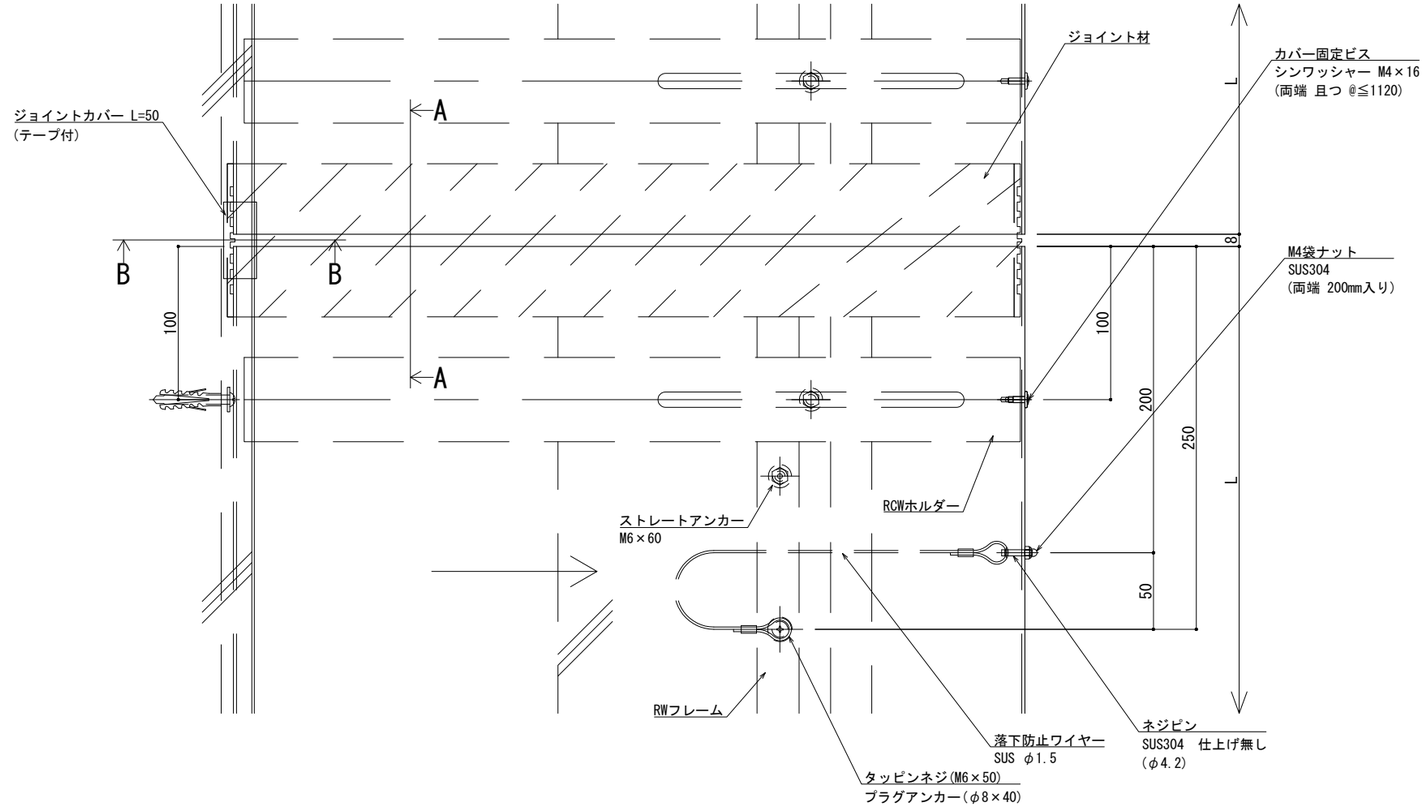

※両端部の見附部分に各1本の落下防止ワイヤーを取り付けます。

※落下防止ワイヤーは、本体にネジピンとロックナットで取付し、もう一方の端を躯体にタッピンネジで固定接続します。

改訂	改訂年月日	概　要	特　記　事　項
			当工事で使用する 設計仕様、部材仕様 は、設計仕様書に記載。
⚠	・・・・・	・	

シルバーライン
井上商事株式会社

作成	設計	担当	検印	工事名	縮尺	通し番号
・	・	・	・	▪	A1 1:2　A3 1:4	・／・ 枚の内
作成年月日		タイプ		図名	区分	図面番号
・		・		EXP.J.C 屋根コーナー SL-RCW525 断面図	▪	▪・▪・▪

＊管理番号＊ OOOOOOOOO-OOO

制定:2017.11.20　変更:2025.01.28

▪	屋根コーナー	SL-RCW550［クリアランス200］	種別： アルミ	固定ピッチ： @≦ 560 mm	※ 落下防止ワイヤー付	S= 1:2

可動図	可動量
X	＋100mm －100mm
Y	＋フリー －フリー
Z	＋30mm －30mm

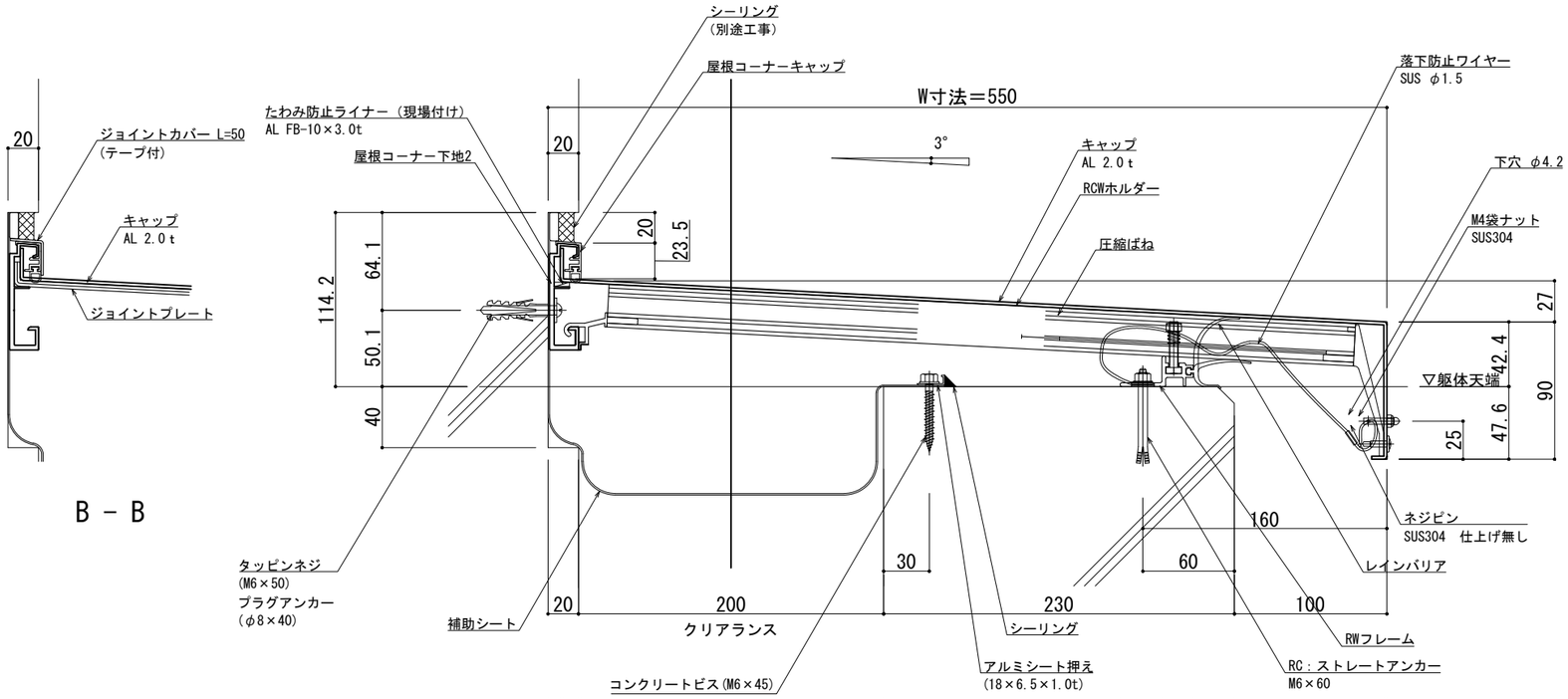

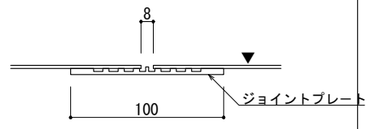

A - A

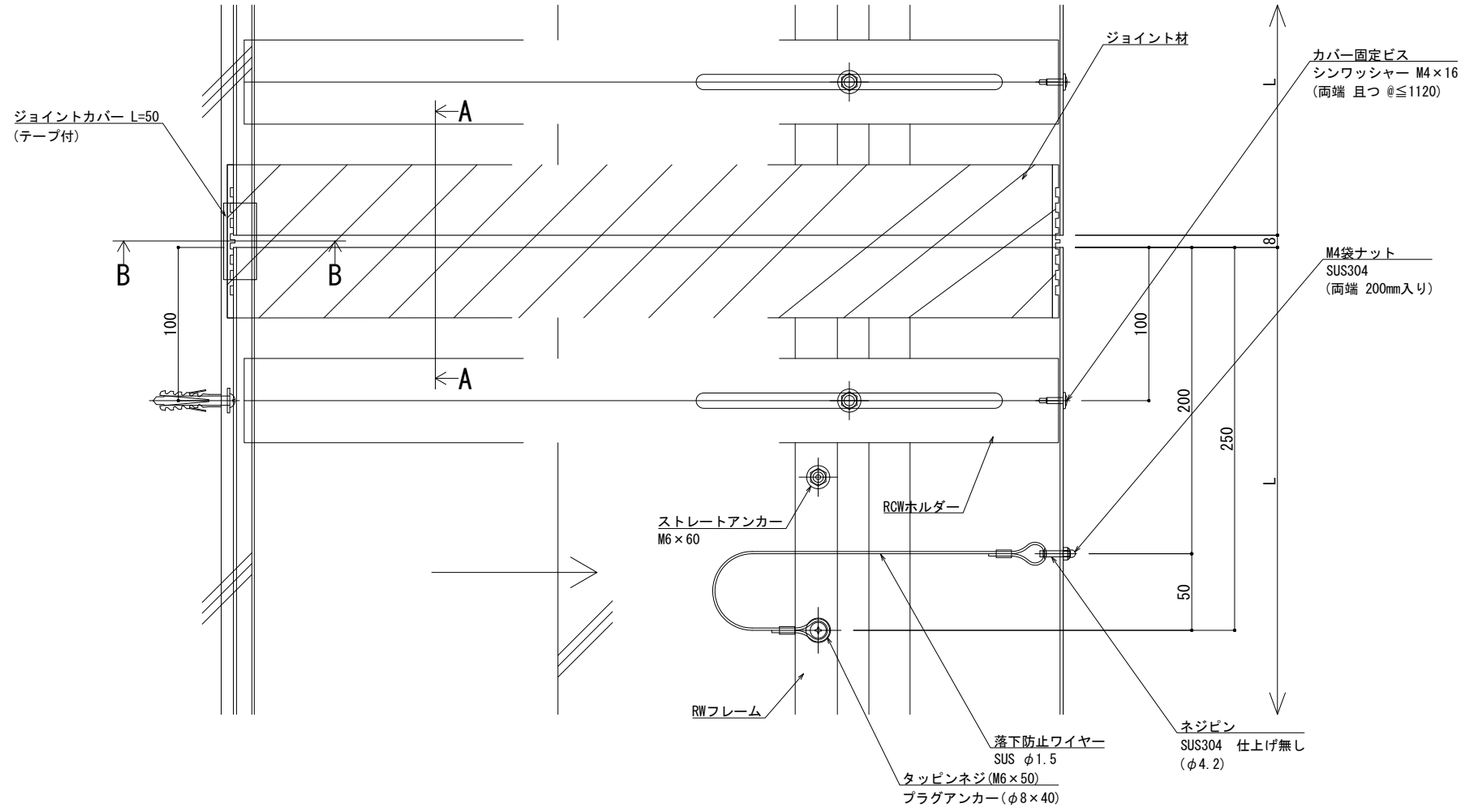

※両端部の見附部分に各1本の落下防止ワイヤーを取り付けます。

※落下防止ワイヤーは、本体にネジピンとロックナットで取付し、もう一方の端を躯体にタッピンネジで固定接続します。

改訂	改訂年月日	概　要	特 記 事 項
			当工事で使用する 設計仕様、部材仕様 は、設計仕様書に記載。
⚠	・・・	・	

シルバーライン
井上商事株式会社

作成	設計	担当	検印	工事名	縮尺	通し番号
・	・	・	・	▪	A1 1:2　A3 1:4	・／・ 枚の内
作成年月日		タイプ		図名	区分	図面番号
・		・		EXP.J.C 屋根コーナー SL-RCW550 断面図	▪	▪・▪・▪

＊管理番号＊ OOOOOOOOO.OOO

制定:2017.11.20　変更:2025.01.28

▪	屋根コーナー	SL-RCW575［クリアランス200］	種別： アルミ	固定ピッチ： @≦ 560 mm	※ 落下防止ワイヤー付	S= 1:2

可動図	可動量
X	＋100mm －100mm
Y	＋フリー －フリー
Z	＋30mm －30mm

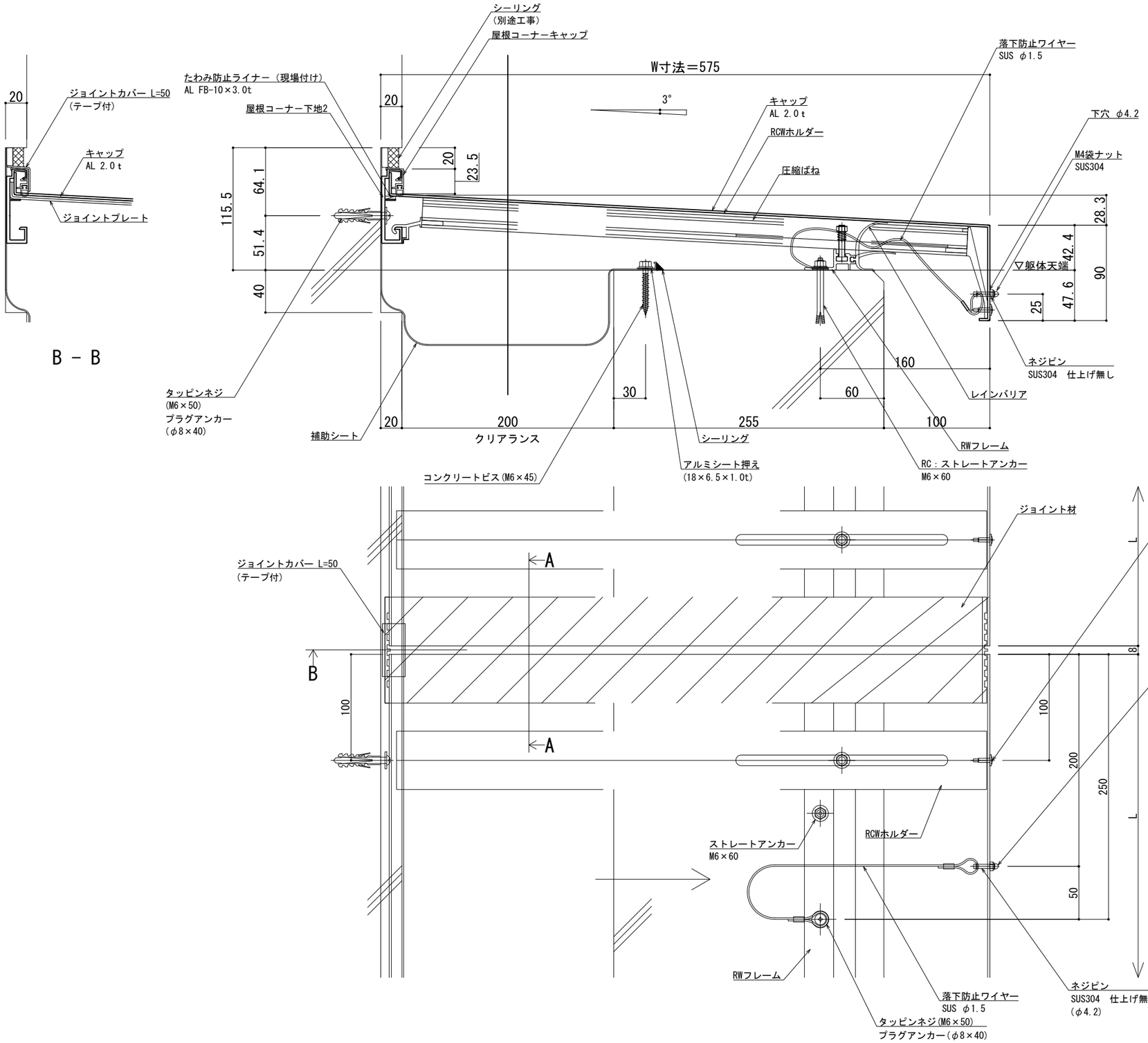

※両端部の見附部分に各1本の落下防止ワイヤーを取り付けます。

※落下防止ワイヤーは、本体にネジピンとロックナットで取付し、もう一方の端を躯体にタッピンネジで固定接続します。

改訂	改訂年月日	概　要	特 記 事 項
			当工事で使用する 設計仕様、部材仕様 は、設計仕様書に記載。
⚠	・	・	

シルバーライン
井上商事株式会社

作成	設計	担当	検印	工事名
・	・	・	・	▪

作成年月日	タイプ	図名	縮尺	通し番号
・	・	EXP.J.C 屋根コーナー SL-RCW575 断面図	A1 1:2 A3 1:4	・／・ 枚の内

区分	図面番号
▪	▪ ▪ ▪ ▪

＊ 管理番号 ＊ OOOOOOOOO.OOO

変更:2025.01.28
制定:2017.11.20

■	屋根コーナー	SL-RCW600［クリアランス200］	種別： アルミ	固定ピッチ： @≦ 560 mm	※ 落下防止ワイヤー付	S= 1:2

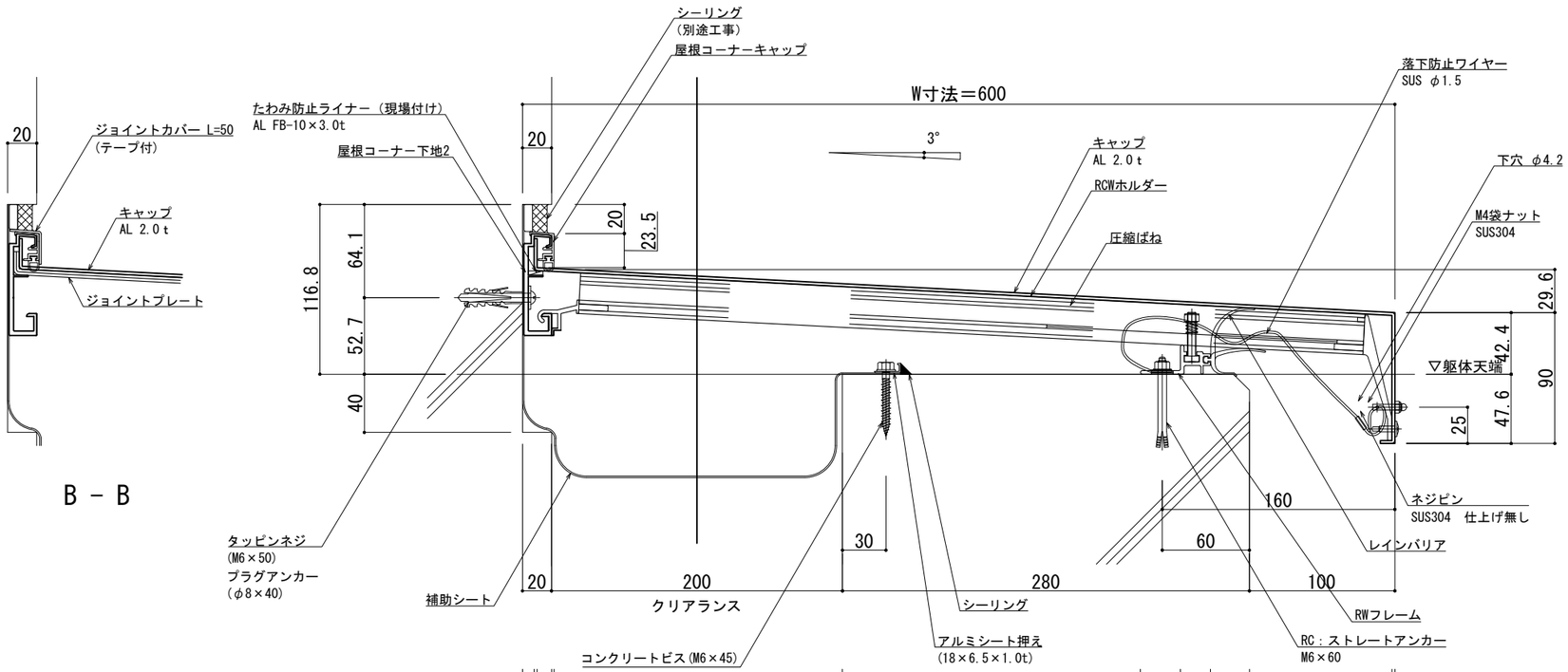

B － B

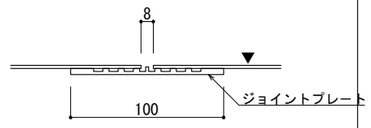

A － A

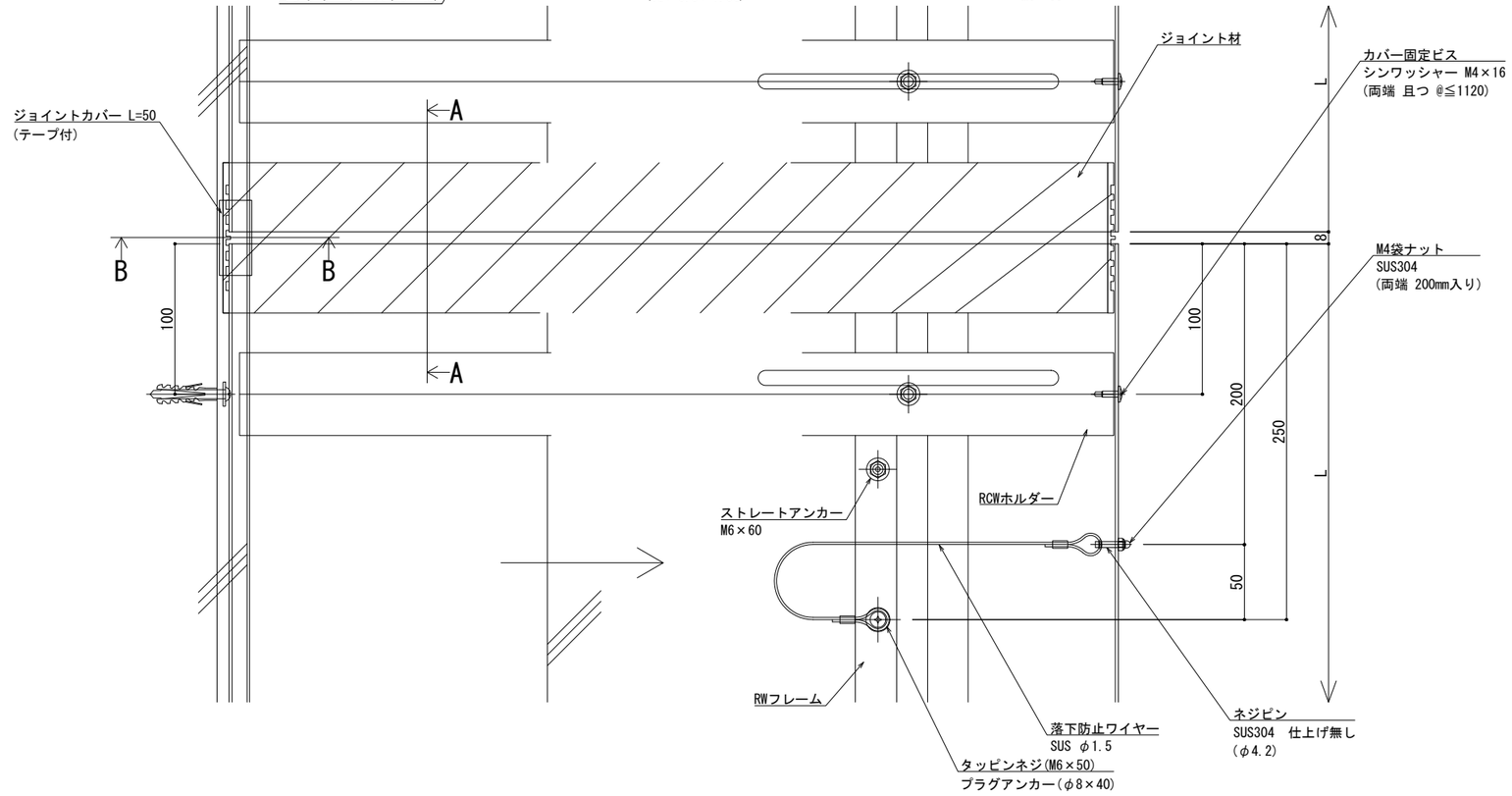

可動図	可動量
X	＋100mm －100mm
Y	＋フリー －フリー
Z	＋30mm －30mm

※両端部の見附部分に各1本の落下防止ワイヤーを取り付けます。

※落下防止ワイヤーは、本体にネジピンとロックナットで取付し、もう一方の端を躯体にタッピンネジで固定接続します。

改訂	改訂年月日	概要	特記事項
			当工事で使用する 設計仕様、部材仕様 は、設計仕様書に記載。

シルバーライン 井上商事株式会社

作成	設計	担当	検印	工事名	縮尺	通し番号
・	・	・	・	・	A1 1:2 A3 1:4	・ ／ ・ 枚の内
作成年月日		タイプ		図名	区分	図面番号
・		・		EXP.J.C 屋根コーナー SL-RCW600 断面図	■	■ ■ ■ ■

＊ 管理番号 ＊ 000000000.000

変更:2025.01.28

制定:2017.11.20

▪	屋根コーナー	SL-RCW625［クリアランス200］	種別： アルミ	固定ピッチ： @≦ 560 mm	※ 落下防止ワイヤー付	S= 1:2

可動図	可動量
X	＋100mm －100mm
Y	＋フリー －フリー
Z	＋30mm －30mm

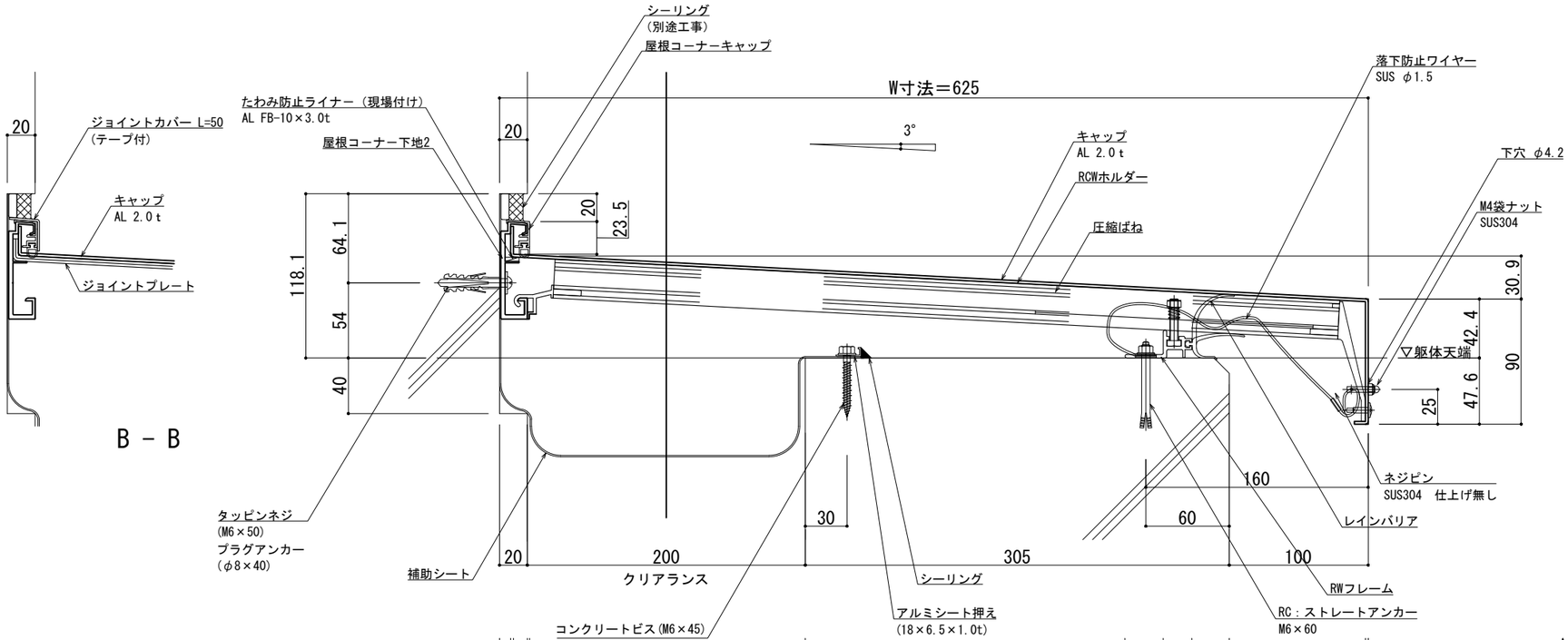

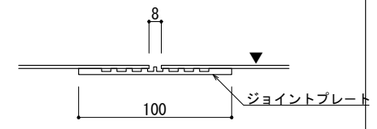

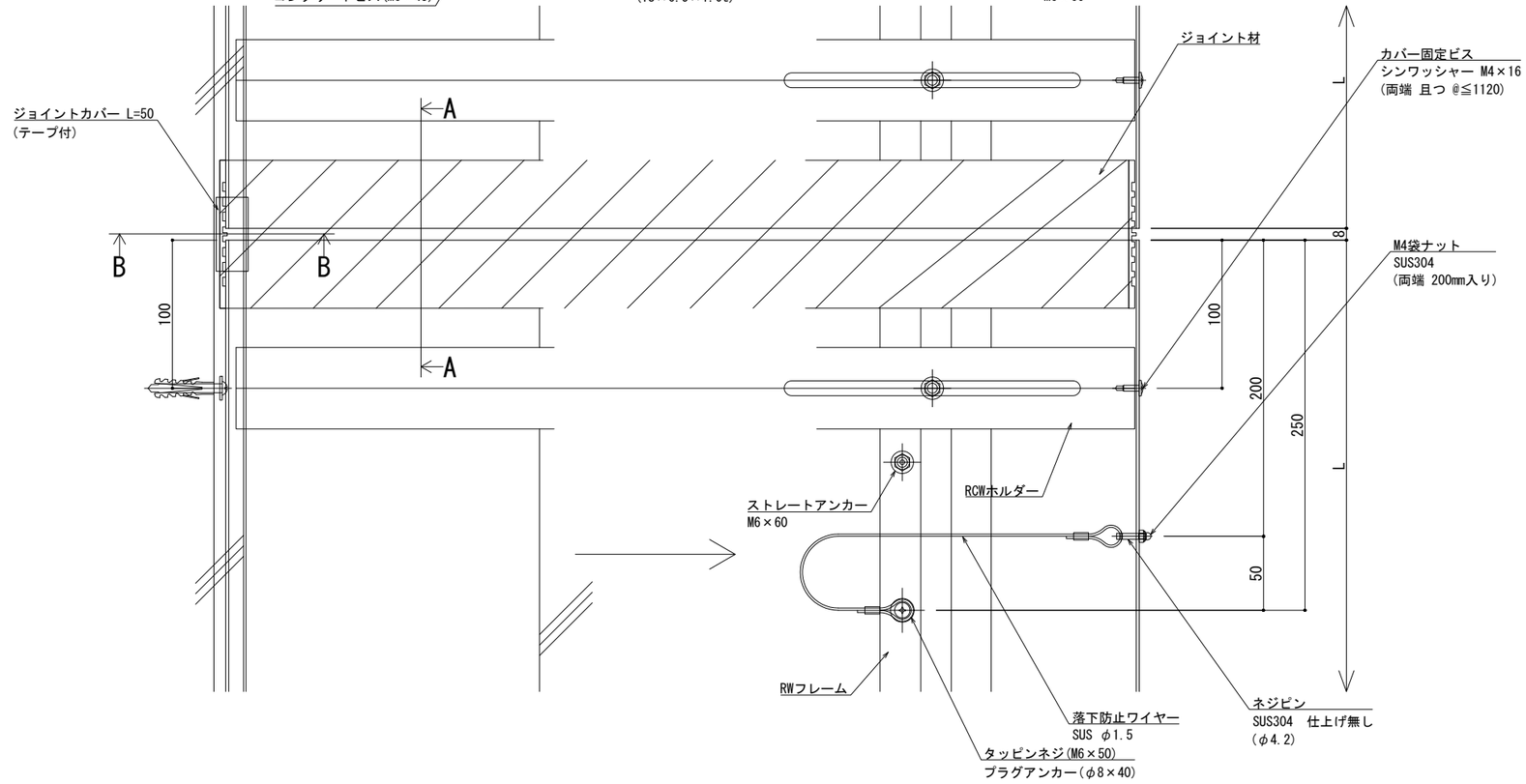

※両端部の見附部分に各1本の落下防止ワイヤーを取り付けます。

※落下防止ワイヤーは、本体にネジピンとロックナットで取付し、もう一方の端を躯体にタッピンネジで固定接続します。

改訂	改訂年月日	概　要	特 記 事 項
			当工事で使用する 設計仕様、部材仕様 は、設計仕様書に記載。
⚠	・・・	・	

シルバーライン
井上商事株式会社

作成	設計	担当	検印	工事名
・	・	・	・	▪

作成年月日	タイプ	図名	縮尺	通し番号
・	・	EXP.J.C 屋根コーナー SL-RCW625 断面図	A1 1:2　A3 1:4	・／・ 枚の内

区分	図面番号
▪	▪ ▪ ▪ ▪

＊ 管理番号 ＊ OOOOOOOOO.OOO

制定:2017.11.20
変更:2025.01.28

▪	屋根コーナー	SL-RCW650 [クリアランス200]	種別： アルミ	固定ピッチ： @≦ 560 mm	※ 落下防止ワイヤー付	S= 1:2

可動図	可動量
X	＋100mm －100mm
Y	＋フリー －フリー
Z	＋30mm －30mm

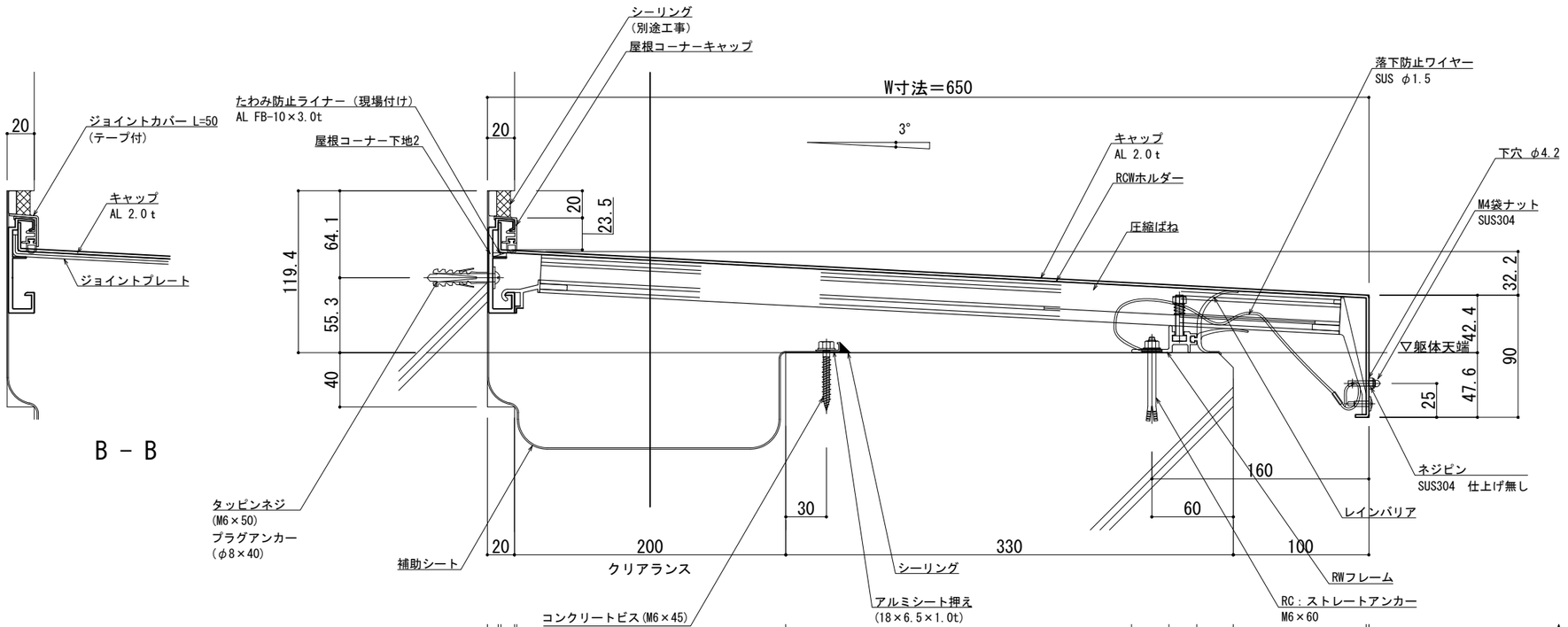

B － B

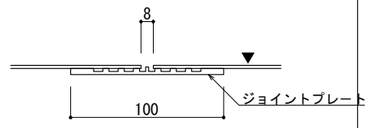

A － A

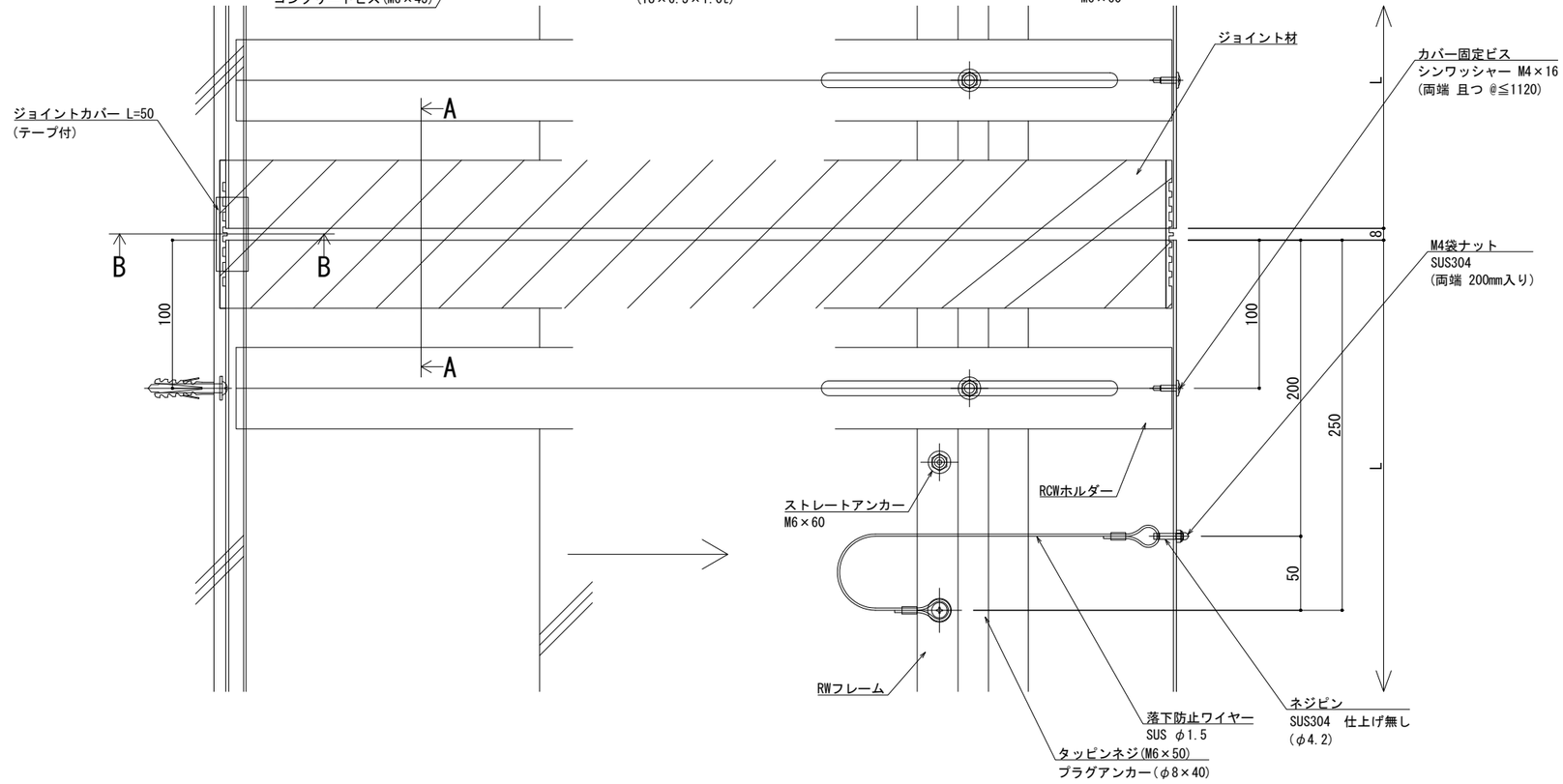

※両端部の見附部分に各1本の落下防止ワイヤーを取り付けます。

※落下防止ワイヤーは、本体にネジピンとロックナットで取付し、もう一方の端を躯体にタッピンネジで固定接続します。

改訂	改訂年月日	概　要	特　記　事　項
			当工事で使用する 設計仕様、部材仕様 は、設計仕様書に記載。
⚠	・・・・・	・	

シルバーライン
井上商事株式会社

作成	設計	担当	検印	工事名	縮尺	通し番号
・	・	・	・	▪	A1 1:2　A3 1:4	・／・ 枚の内
作成年月日		タイプ		図名	区分	図面番号
・		・		EXP.J.C 屋根コーナー SL-RCW650 断面図	▪	▪・▪・▪

＊ 管理番号 ＊ OOOOOOOOO-OOO

制定:2017.11.20　変更:2025.01.28

▪	屋根コーナー	SL-RCW675［クリアランス200］	種別： アルミ	固定ピッチ： @≦ 560 mm	※ 落下防止ワイヤー付	S= 1:2

可動図	可動量
X	＋100mm －100mm
Y	＋フリー －フリー
Z	＋30mm －30mm

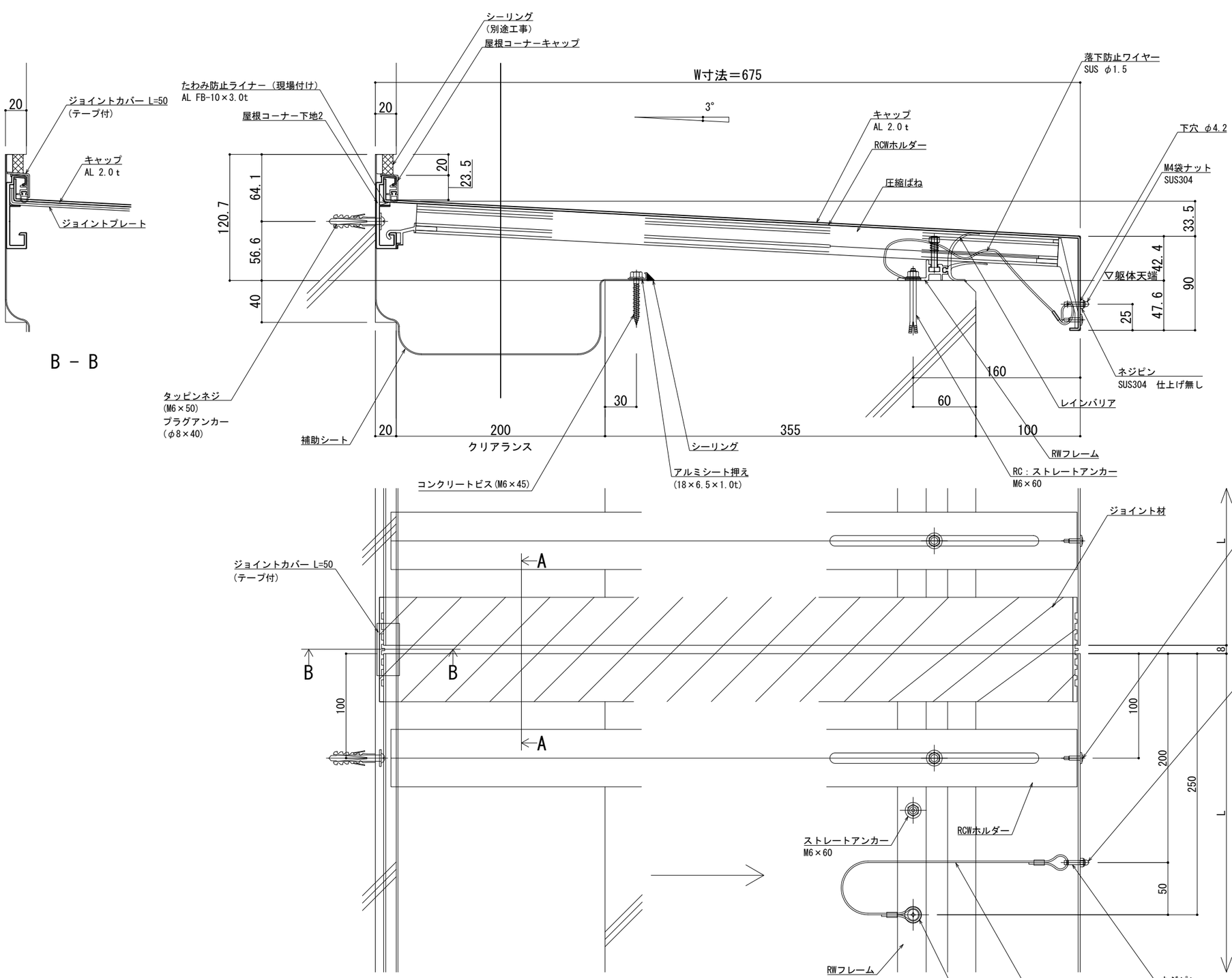

B － B

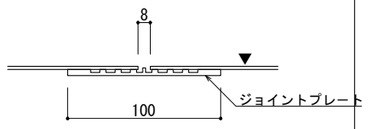

A － A

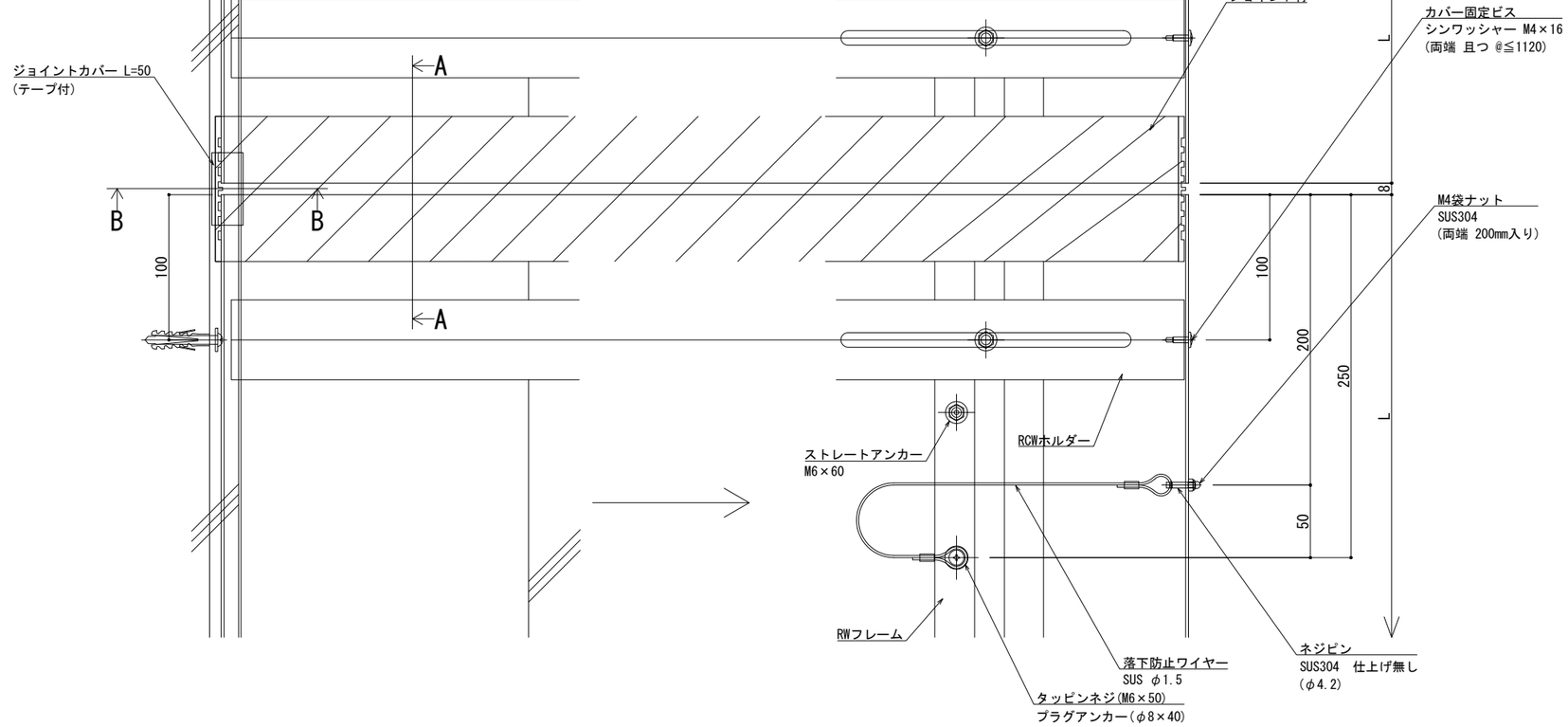

※両端部の見附部分に各1本の落下防止ワイヤーを取り付けます。

※落下防止ワイヤーは、本体にネジピンとロックナットで取付し、もう一方の端を躯体にタッピンネジで固定接続します。

改訂	改訂年月日	概　要	特 記 事 項
	・・・	・	当工事で使用する 設計仕様、部材仕様 は、設計仕様書に記載。
⚠	・・・	・	

シルバーライン
井上商事株式会社

作成	設計	担当	検印	工事名	縮尺	通し番号
・	・	・	・	▪	A1 1:2　A3 1:4	・／・ 枚の内
作成年月日		タイプ		図名	区分	図面番号
・		・		EXP.J.C 屋根コーナー SL-RCW675 断面図	▪	▪・▪・▪・▪

＊管理番号＊ OOOOOOOOO. OOO

制定:2017.11.20　変更:2025.01.28

▪	屋根コーナー	SL-RCW700［クリアランス200］	種別： アルミ	固定ピッチ： @≦ 560 mm	※ 落下防止ワイヤー付	S= 1:2

可動図	可動量
X	＋100mm －100mm
Y	＋フリー －フリー
Z	＋30mm －30mm

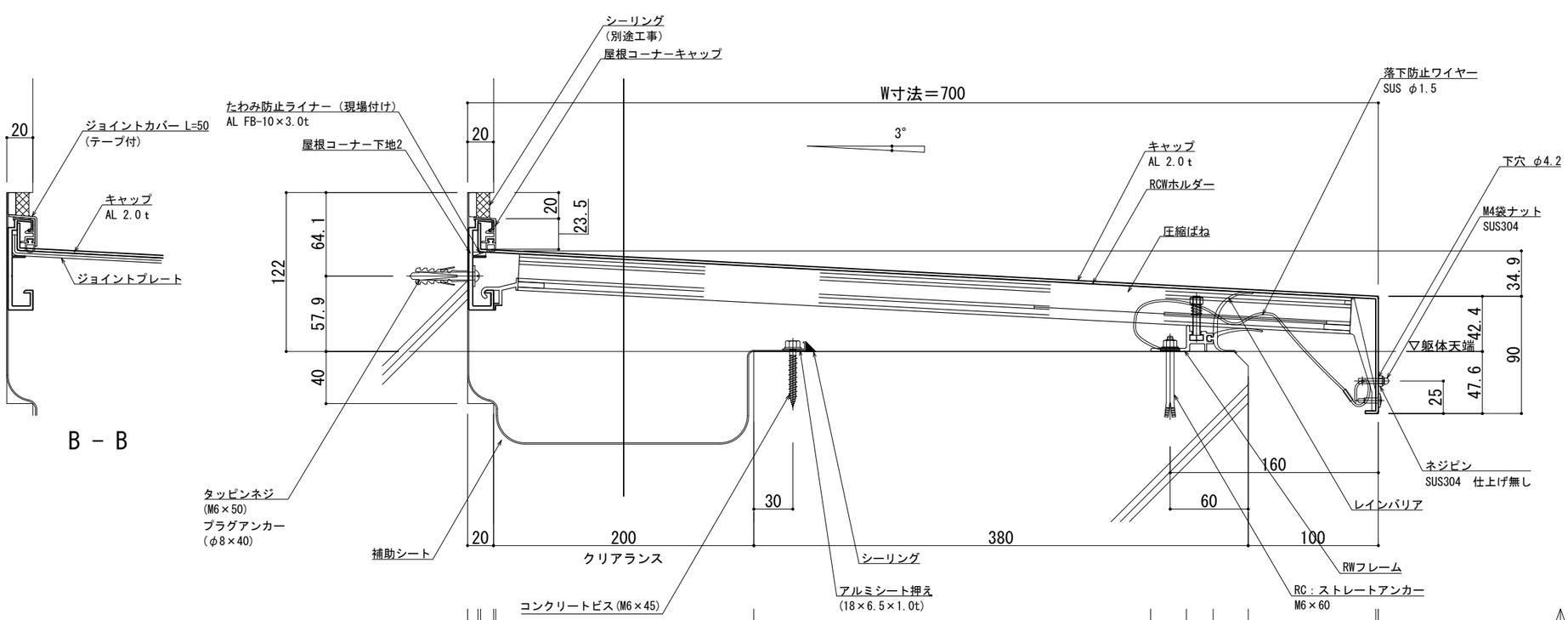

B － B

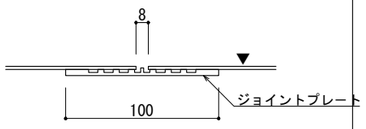

A － A

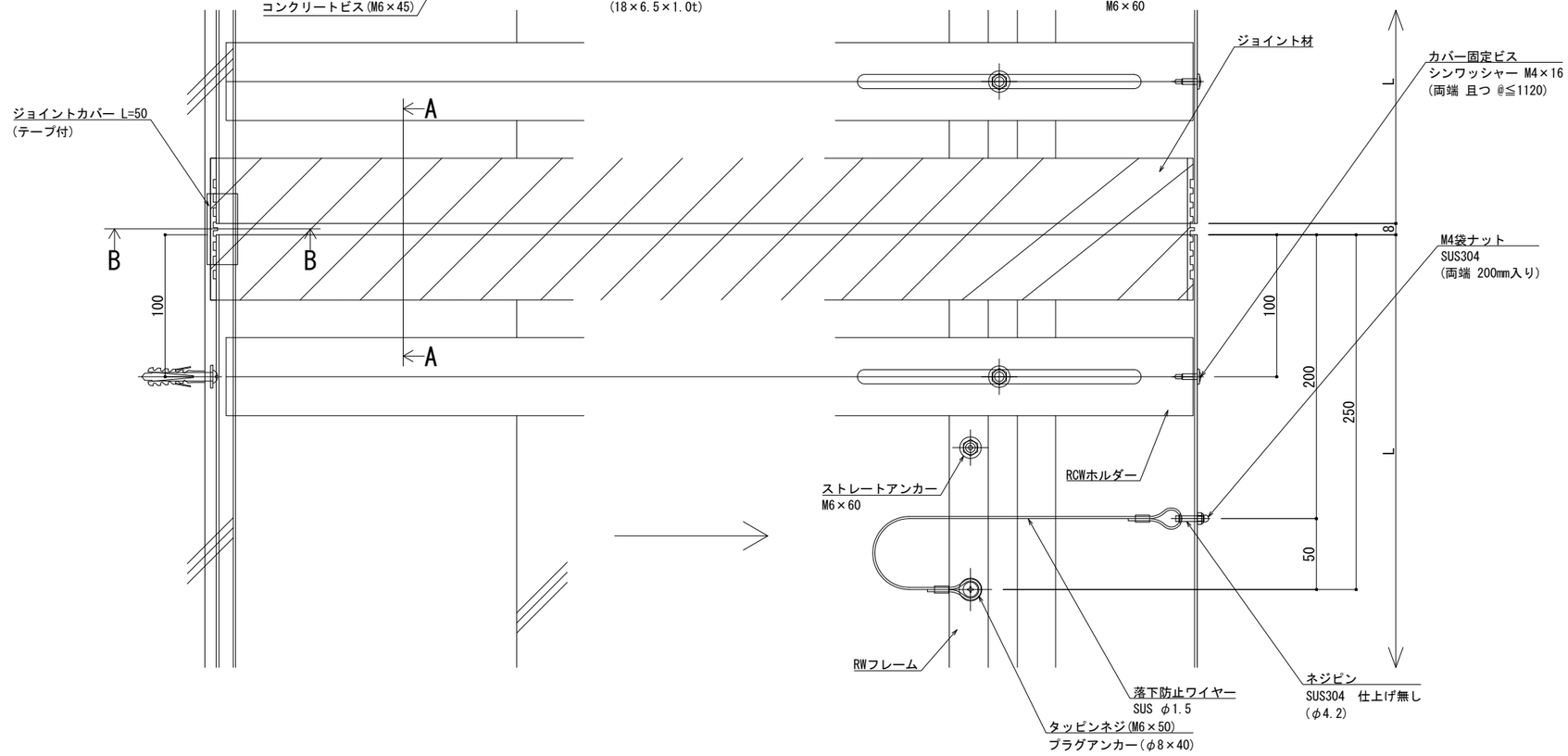

※両端部の見附部分に各1本の落下防止ワイヤーを取り付けます。

※落下防止ワイヤーは、本体にネジピンとロックナットで取付し、もう一方の端を躯体にタッピンネジで固定接続します。

改訂	改訂年月日	概要	特記事項
	・・・	・	当工事で使用する 設計仕様、部材仕様 は、設計仕様書に記載。
⚠	・・・	・	

シルバーライン
井上商事株式会社

作成	設計	担当	検印	工事名	縮尺	通し番号
・	・	・	・	▪	A1 1:2 A3 1:4	・／・ 枚の内
作成年月日		タイプ		図名	区分	図面番号
・		・		EXP.J.C 屋根コーナー SL-RCW700 断面図	▪	▪・▪・▪

＊管理番号＊ OOOOOOOOO. OOO

制定:2017.11.20 変更:2025.01.28

▪	屋根コーナー	SL-RCW725［クリアランス200］	種別： アルミ	固定ピッチ： @≦ 560 mm	※ 落下防止ワイヤー付	S= 1:2

可動図	可動量
X	＋100mm －100mm
Y	＋フリー －フリー
Z	＋30mm －30mm

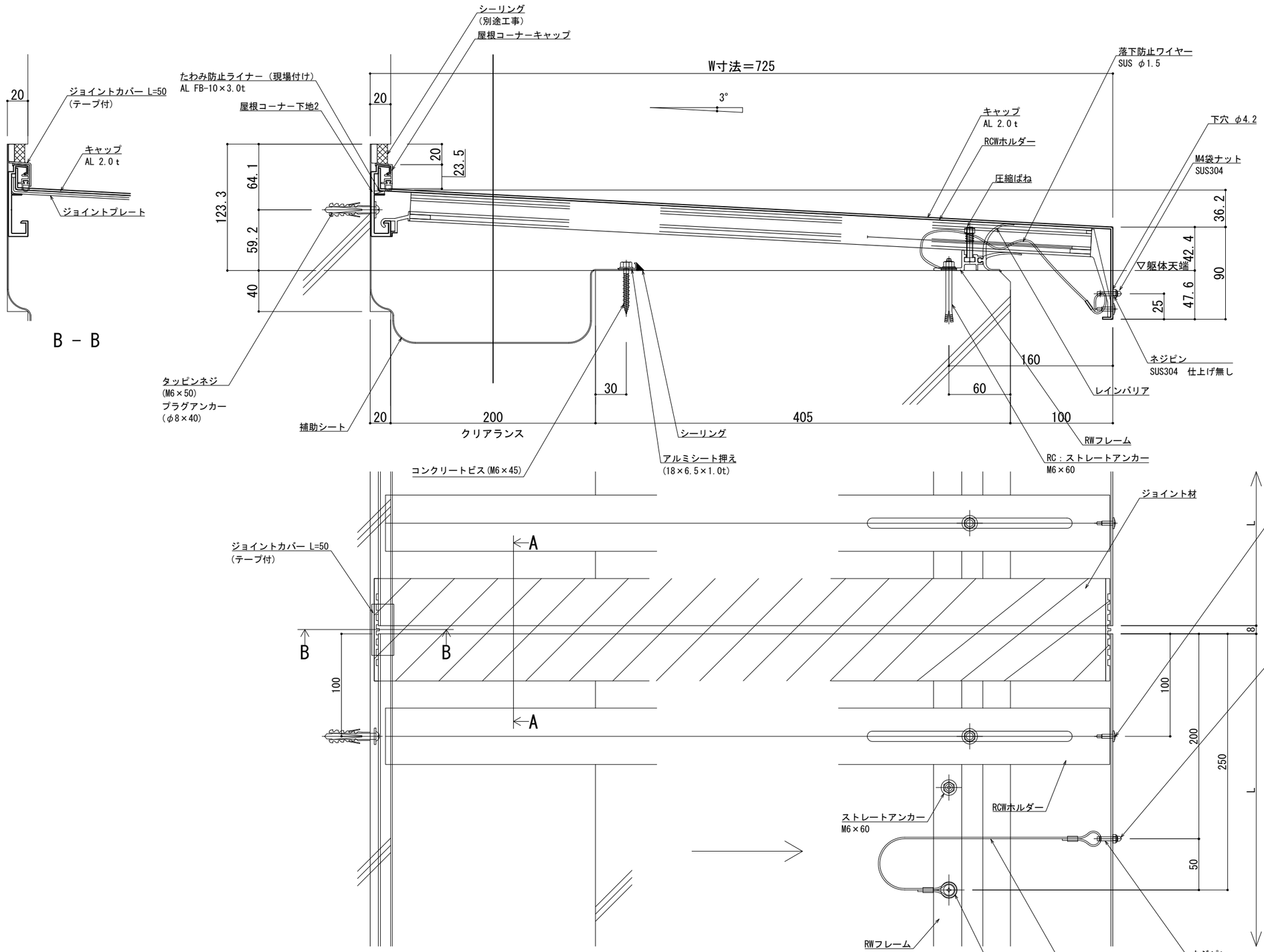

B － B

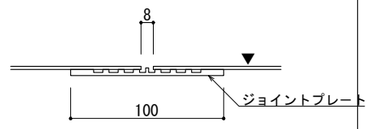

A － A

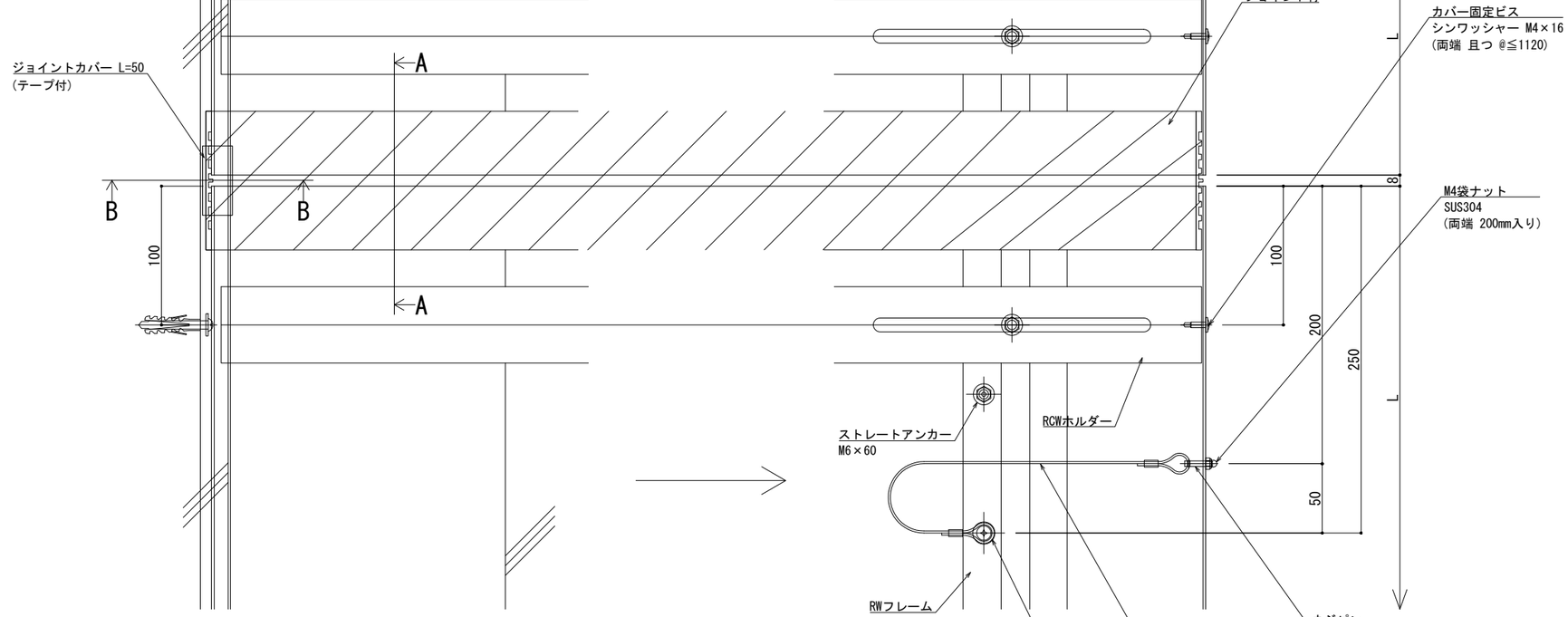

※両端部の見附部分に各1本の落下防止ワイヤーを取り付けます。

※落下防止ワイヤーは、本体にネジピンとロックナットで取付し、もう一方の端を躯体にタッピンネジで固定接続します。

改訂	改訂年月日	概　要	特 記 事 項
	・・・	・	当工事で使用する 設計仕様、部材仕様 は、設計仕様書に記載。
⚠	・・・	・	

シルバーライン
井上商事株式会社

作成	設計	担当	検印	工事名	縮尺	通し番号
・	・	・	・	▪	A1 1:2　A3 1:4	・／・ 枚の内
作成年月日		タイプ		図名	区分	図面番号
・		・		EXP.J.C 屋根コーナー SL-RCW725 断面図	▪	▪・▪・▪

＊管理番号＊ OOOOOOOOO. OOO

制定:2017.11.20
変更:2025.01.28

▪	屋根コーナー	SL-RCW750［クリアランス200］	種別： アルミ	固定ピッチ： @≦ 560 mm	※ 落下防止ワイヤー付	S= 1:2

可動図	可動量
X	＋100mm －100mm
Y	＋フリー －フリー
Z	＋30mm －30mm

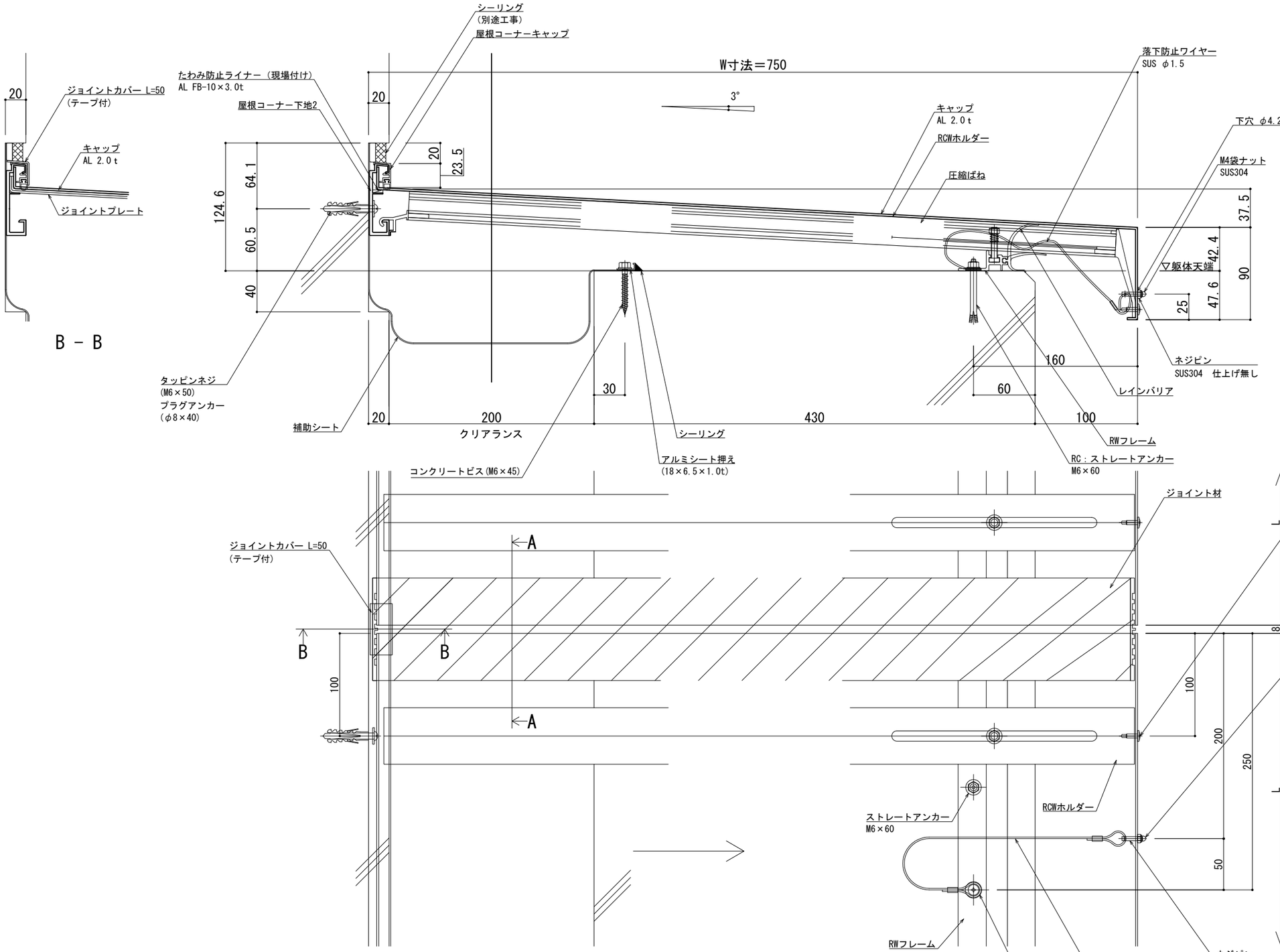

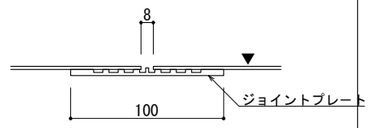

A － A

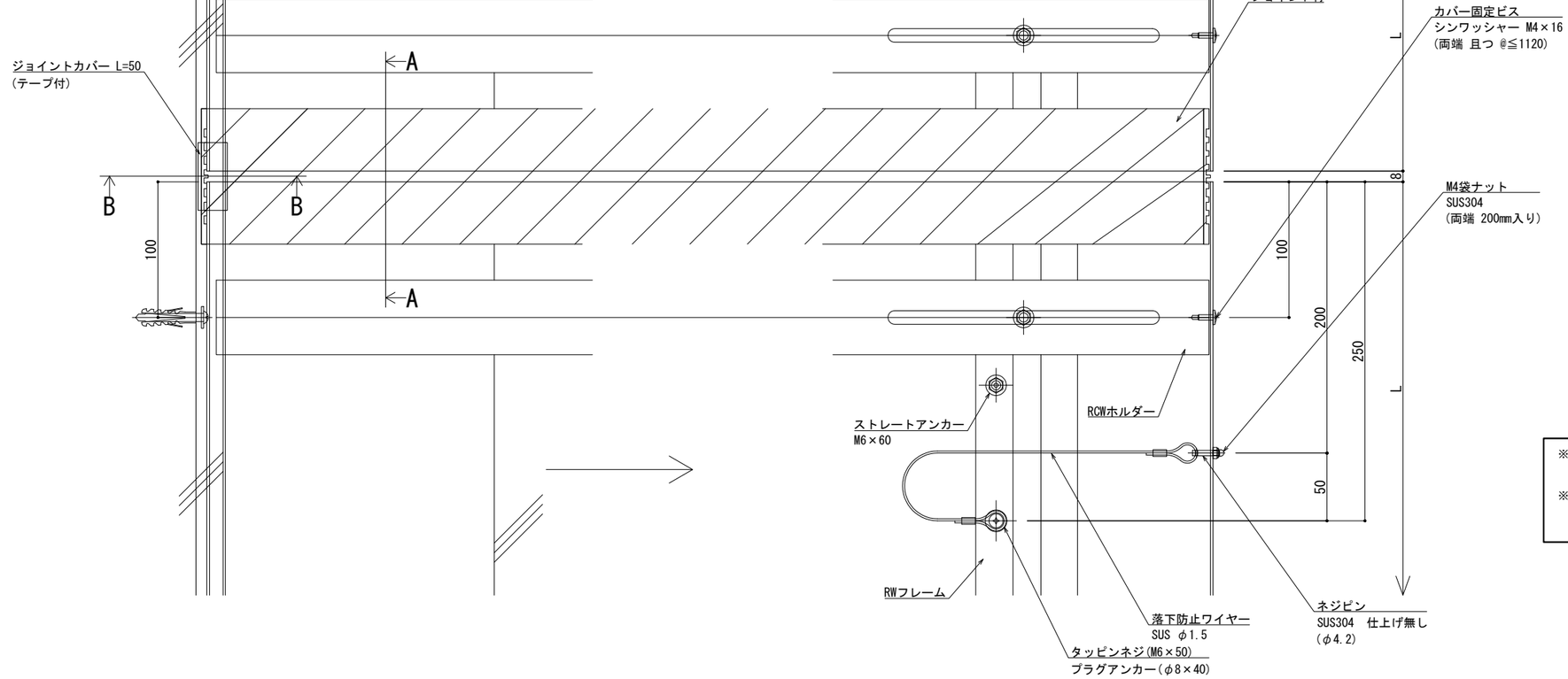

※両端部の見附部分に各1本の落下防止ワイヤーを取り付けます。

※落下防止ワイヤーは、本体にネジピンとロックナットで取付し、もう一方の端を躯体にタッピンネジで固定接続します。

改訂	改訂年月日	概要	特記事項
	・・・	・	当工事で使用する 設計仕様、部材仕様 は、設計仕様書に記載。
⚠	・・・	・	

シルバーライン
井上商事株式会社

作成	設計	担当	検印	工事名	縮尺	通し番号
・	・	・	・	▪	A1 1:2 A3 1:4	・／・ 枚の内
作成年月日		タイプ		図名	区分	図面番号
・		・		EXP.J.C 屋根コーナー SL-RCW750 断面図	▪	▪ ▪ ▪ ▪

＊管理番号＊ OOOOOOOOO.OOO

制定:2017.11.20
変更:2025.01.28

■	屋根コーナー	SL-RCW775［クリアランス200］	種別： アルミ	固定ピッチ： @≦ 560 mm	※ 落下防止ワイヤー付	S= 1:2

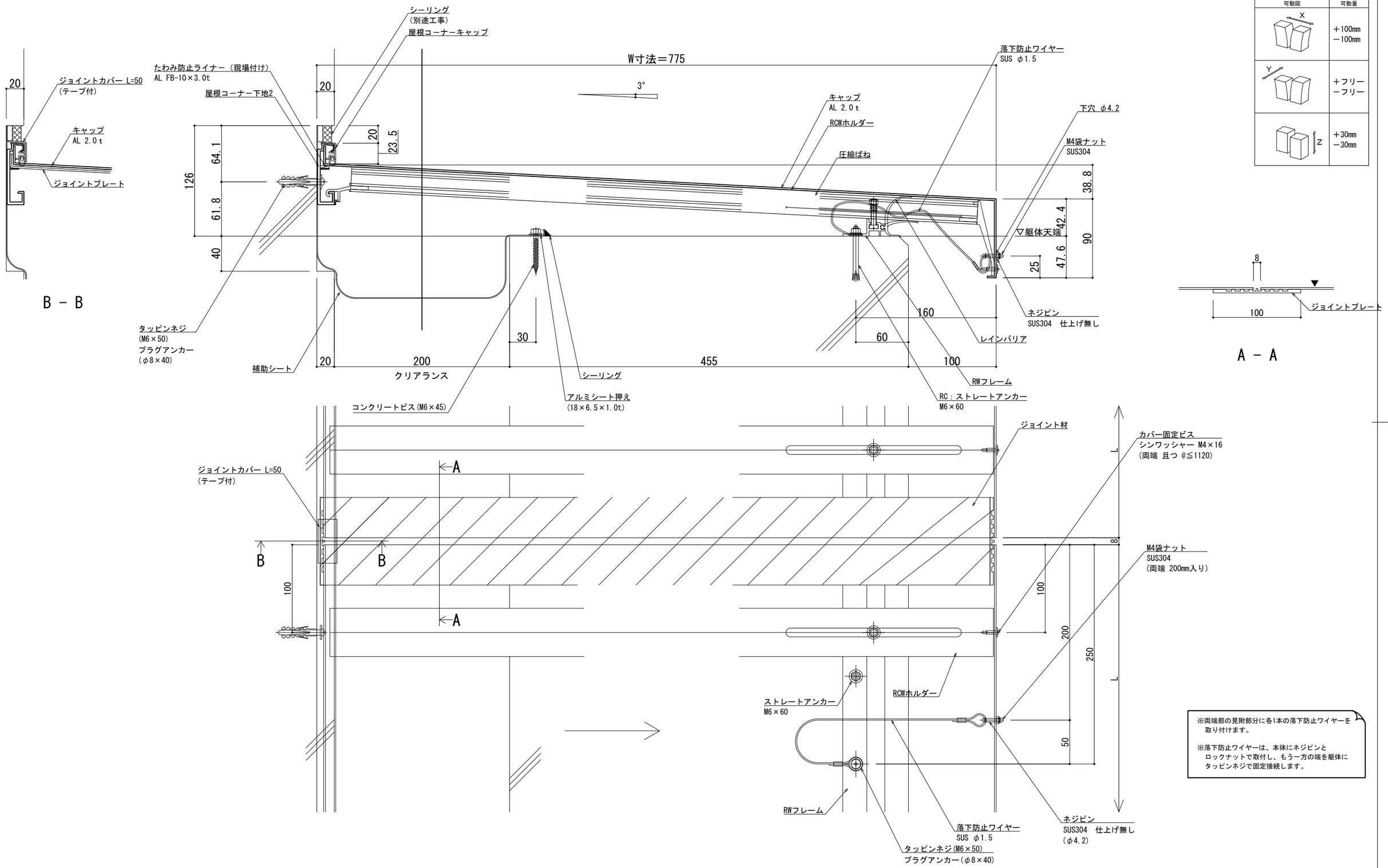

可動図	可動量
X	＋100mm －100mm
Y	＋フリー －フリー
Z	＋30mm －30mm

※両端部の見附部分に各1本の落下防止ワイヤーを取り付けます。

※落下防止ワイヤーは、本体にネジピンとロックナットで取付し、もう一方の端を躯体にタッピンネジで固定接続します。

改訂	改訂年月日	概要	特記事項
			当工事で使用する 設計仕様、部材仕様 は、設計仕様書に記載。
△1	・・・・・		

シルバーライン 井上商事株式会社

作成	設計	担当	検印	工事名	縮尺	通し番号
・	・	・	・	・	A1 1:2 A3 1:4	・ ／・ 枚の内
作成年月日		タイプ		図名	区分	図面番号
・		・		EXP.J.C 屋根コーナー SL-RCW775 断面図	■	■ ■ ■ ■

＊ 管理番号 ＊ 000000000.000

変更:2025.01.28

制定:2017.11.20

■	屋根コーナー	SL-RCW800［クリアランス200］	種別： アルミ	固定ピッチ： @≦ 560 mm	※ 落下防止ワイヤー付	S= 1:2

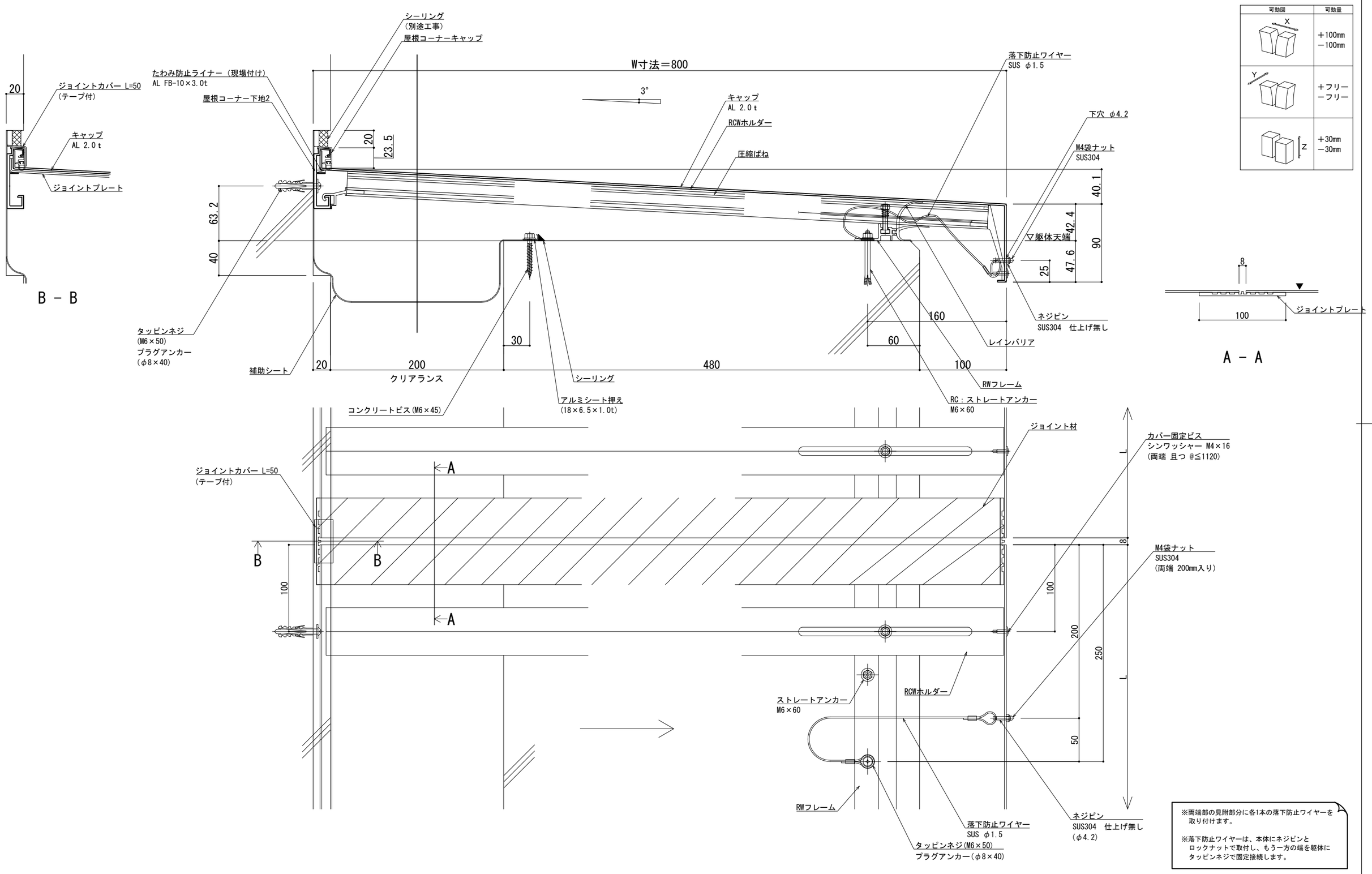

可動図	可動量
X	＋100mm －100mm
Y	＋フリー －フリー
Z	＋30mm －30mm

※両端部の見附部分に各1本の落下防止ワイヤーを取り付けます。

※落下防止ワイヤーは、本体にネジピンとロックナットで取付し、もう一方の端を躯体にタッピンネジで固定接続します。

改訂	改訂年月日	概要	特記事項
			当工事で使用する 設計仕様、部材仕様 は、設計仕様書に記載。
△1	・・・・・		

シルバーライン 井上商事株式会社

作成	設計	担当	検印	工事名	縮尺	通し番号
・	・	・	・	・	A1 1:2 A3 1:4	・ ／・ 枚の内
作成年月日		タイプ		図名	区分	図面番号
・		・		EXP.J.C 屋根コーナー SL-RCW800 断面図	■	■・■・■

＊ 管理番号 ＊ 000000000.000

変更:2025.01.28

制定:2017.11.20

▪	屋根コーナー	SL-RCW825［クリアランス200］	種別： アルミ	固定ピッチ： @≦ 560 mm	※ 落下防止ワイヤー付	S= 1:2

可動図	可動量
X	＋100mm －100mm
Y	＋フリー －フリー
Z	＋30mm －30mm

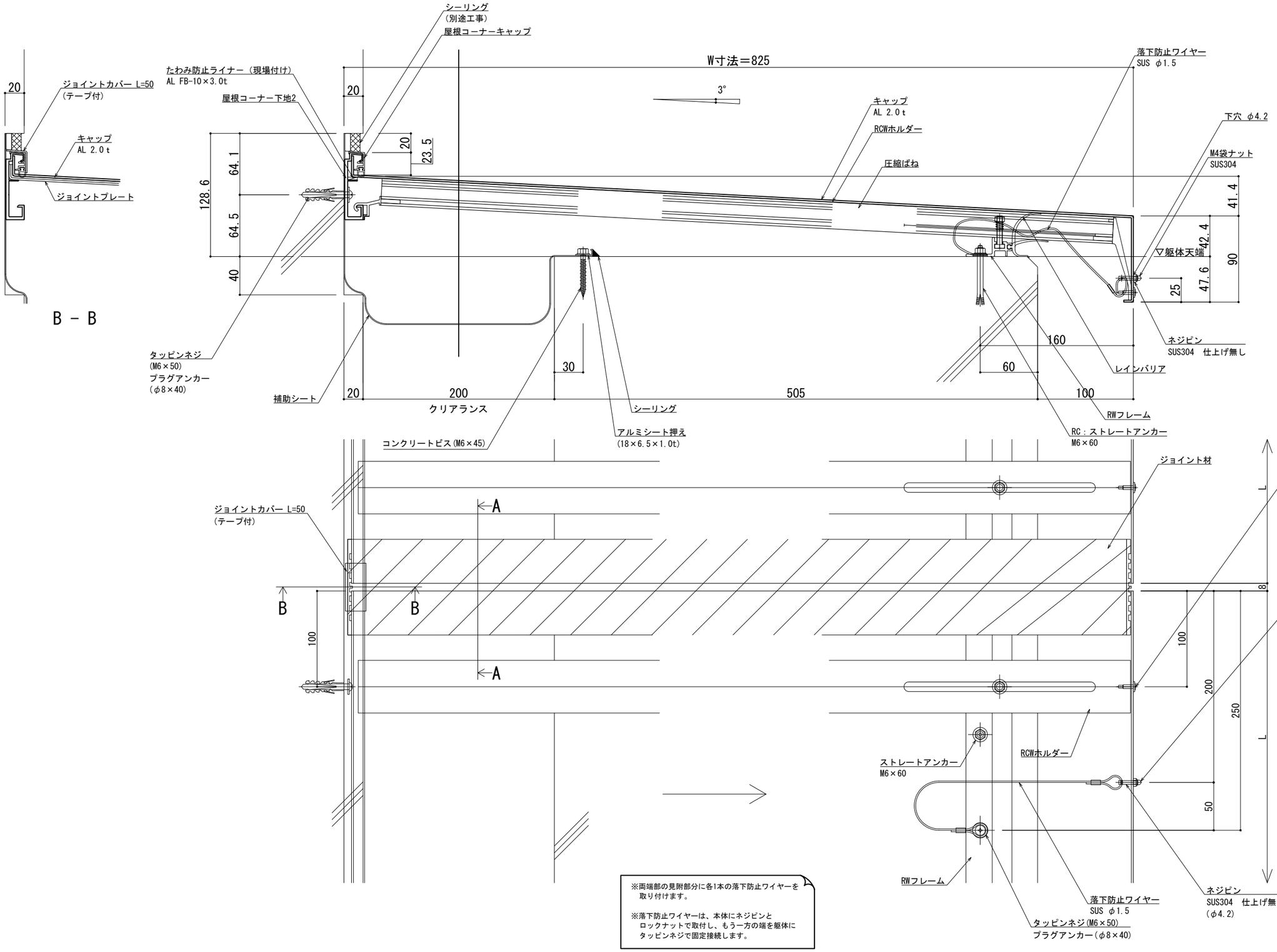

※両端部の見附部分に各1本の落下防止ワイヤーを取り付けます。

※落下防止ワイヤーは、本体にネジピンとロックナットで取付し、もう一方の端を躯体にタッピンネジで固定接続します。

改訂	改訂年月日	概　要	特 記 事 項
			当工事で使用する 設計仕様、部材仕様 は、設計仕様書に記載。
⚠	・・・	・	

シルバーライン
井上商事株式会社

作成	設計	担当	検印	工事名
・	・	・	・	▪

作成年月日	タイプ	図名	縮尺	通し番号
・	・	EXP.J.C 屋根コーナー SL-RCW825 断面図	A1 1:2　A3 1:4	・／・ 枚の内
			区分 ▪	図面番号 ▪・▪・▪

＊ 管理番号 ＊ OOOOOOOOO.OOO

変更:2025.01.28
制定:2017.11.20

▪	屋根コーナー	SL-RCW850［クリアランス200］	種別： アルミ	固定ピッチ： @≦ 450 mm	※ 落下防止ワイヤー付	S= 1:2

可動図	可動量
X	＋100mm －100mm
Y	＋フリー －フリー
Z	＋30mm －30mm

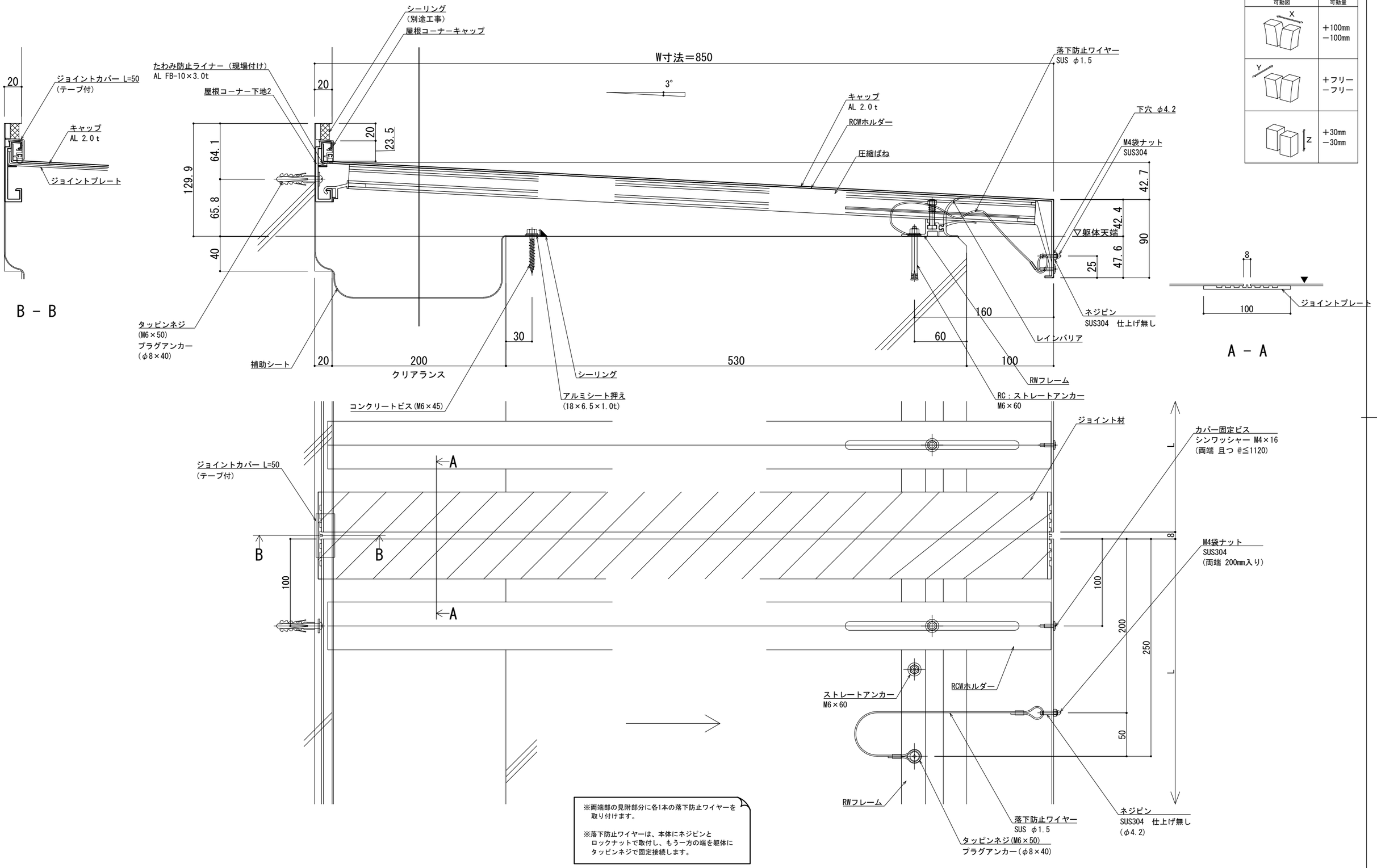

※両端部の見附部分に各1本の落下防止ワイヤーを取り付けます。

※落下防止ワイヤーは、本体にネジピンとロックナットで取付し、もう一方の端を躯体にタッピンネジで固定接続します。

改訂	改訂年月日	概　要	特 記 事 項
			当工事で使用する 設計仕様、部材仕様 は、設計仕様書に記載。
⚠	・	・	

シルバーライン
井上商事株式会社

作成	設計	担当	検印	工事名	縮尺	通し番号
・	・	・	・	・	A1 1:2 A3 1:4	・／・ 枚の内
作成年月日		タイプ		図名	区分	図面番号
・		・		EXP.J.C 屋根コーナー SL-RCW850 断面図	▪	▪ ▪ ▪ ▪

＊ 管理番号 ＊ OOOOOOOOO-OOO

制定:2017.11.20
変更:2025.01.28

■	屋根コーナー	SL-RCW875［クリアランス200］	種別： アルミ	固定ピッチ： @≦ 450 mm	※ 落下防止ワイヤー付	S= 1:2

可動図	可動量
X	＋100mm －100mm
Y	＋フリー －フリー
Z	＋30mm －30mm

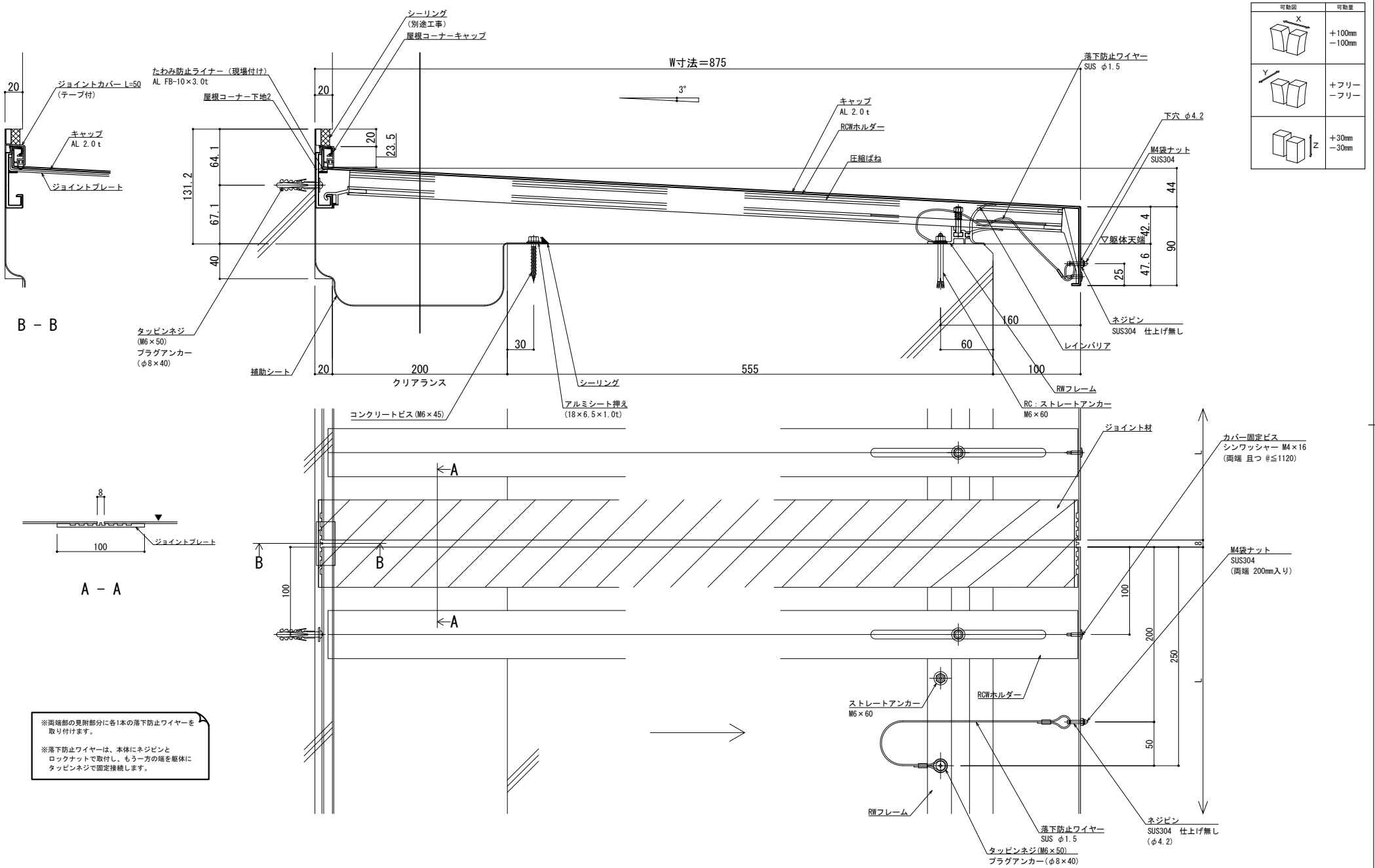

※両端部の見附部分に各1本の落下防止ワイヤーを取り付けます。

※落下防止ワイヤーは、本体にネジピンとロックナットで取付し、もう一方の端を躯体にタッピンネジで固定接続します。

改訂年月日	概　要	特 記 事 項
改訂		当工事で使用する 設計仕様、部材仕様 は、設計仕様書に記載。

新規 2017.11.20
変更 2025.01.28

シルバーライン 井上商事株式会社

作成	設計	担当	検印	工事名	縮尺	通し番号
・	・	・	・	・	A1 1:2　A3 1:4	・／・ 枚の内
作成年月日		タイプ		図名	区分	図面番号
・		・		EXP.J.C 屋根コーナー SL-RCW875 断面図	■	■・■・■

＊管理番号＊ OOOOOOOOO_OOO

■	屋根コーナー	SL-RCW900［クリアランス200］	種別： アルミ	固定ピッチ： @≦ 450 mm	※ 落下防止ワイヤー付	S= 1:2

可動図	可動量
X	＋100mm －100mm
Y	＋フリー －フリー
Z	＋30mm －30mm

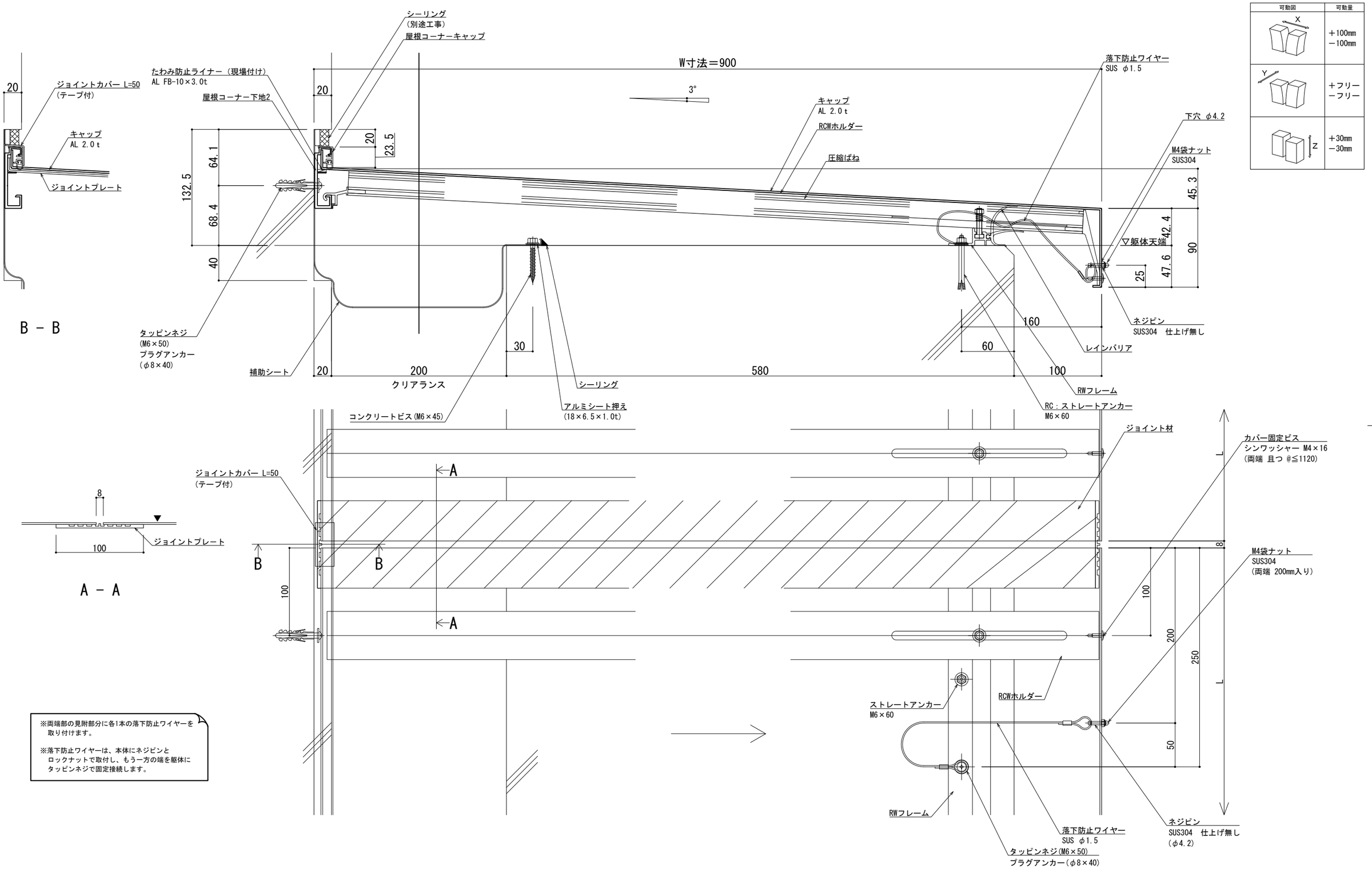

B － B

A － A

※両端部の見附部分に各1本の落下防止ワイヤーを取り付けます。

※落下防止ワイヤーは、本体にネジピンとロックナットで取付し、もう一方の端を躯体にタッピンネジで固定接続します。

改訂	改訂年月日	概　要	特　記　事　項
			当工事で使用する 設計仕様、部材仕様 は、設計仕様書に記載。
⚠	・・・	・	

シルバーライン
井上商事株式会社

作成	設計	担当	検印	工事名	縮尺	通し番号
・	・	・	・	・	A1 1:2　A3 1:4	・／・ 枚の内
作成年月日		タイプ		図名	区分	図面番号
・		・		EXP.J.C 屋根コーナー SL-RCW900 断面図	■	■・■・■

＊管理番号＊ OOOOOOOOO. OOO

制定:2017.11.20
変更:2025.01.28