▪	屋根コーナー	ＳＬ−ＲＣＷ５００［クリアランス250］	種別： アルミ	固定ピッチ： @≦ 560 mm	※ 落下防止ワイヤー付	S= 1:2

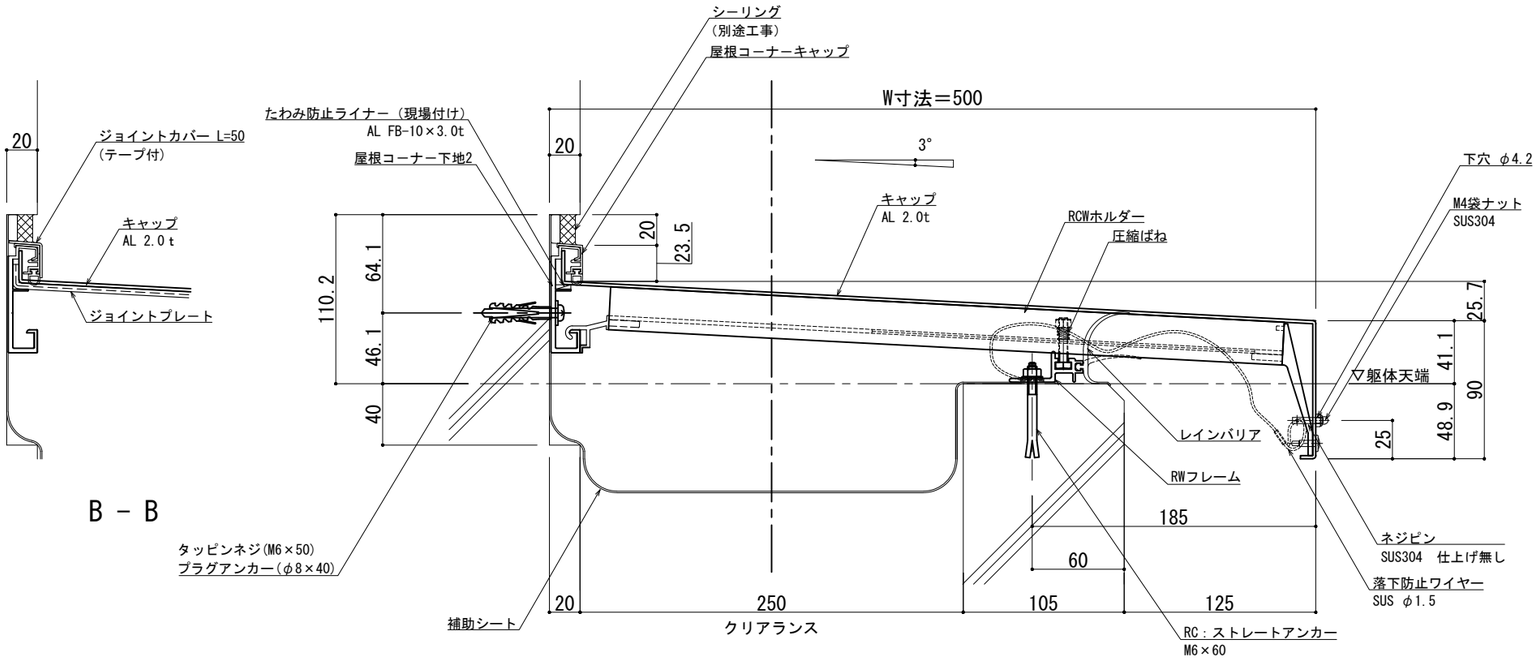

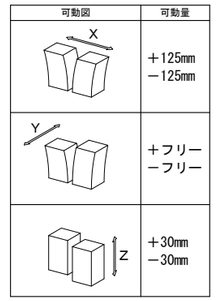

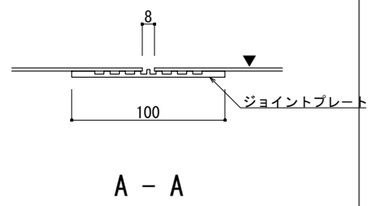

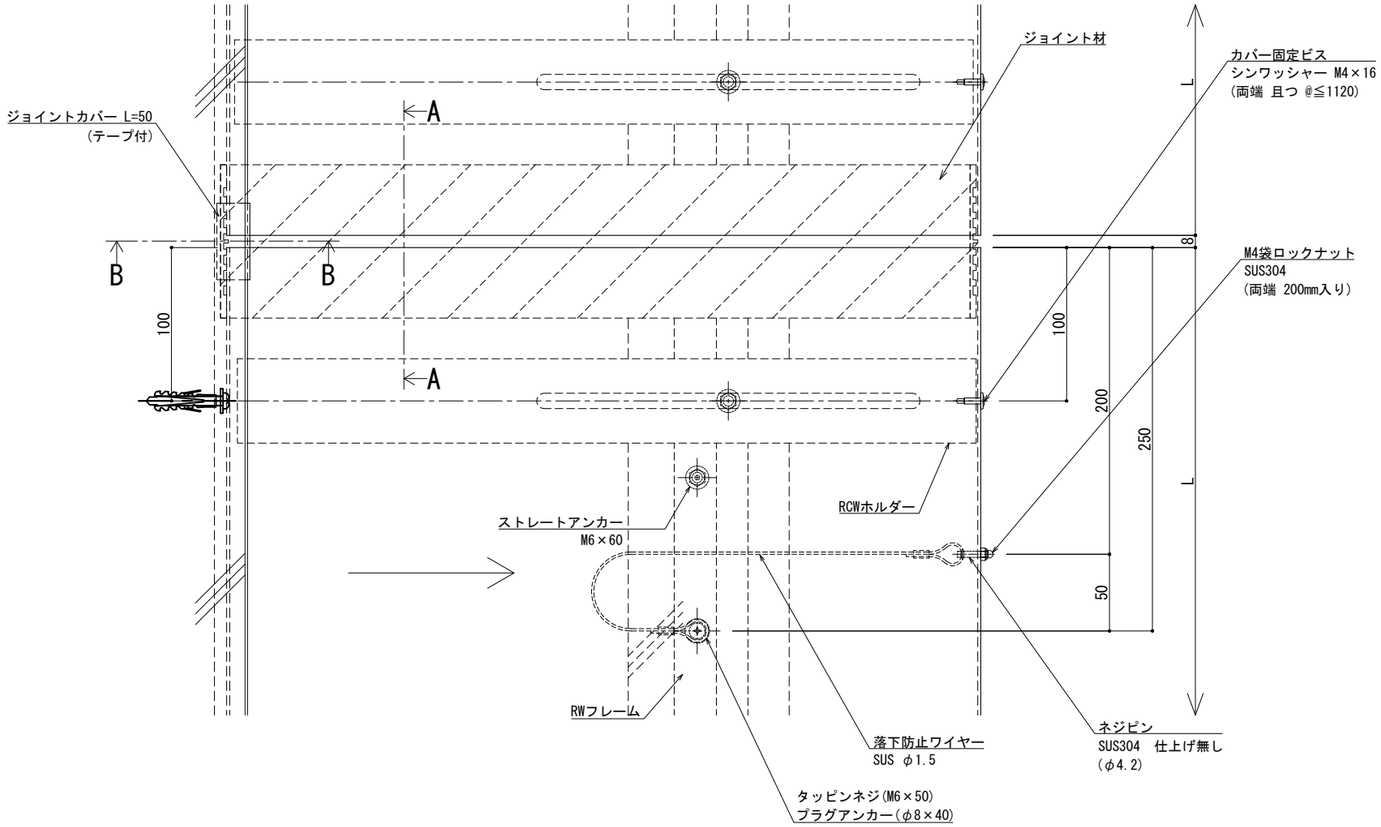

※両端部の見附部分に各1本の落下防止ワイヤーを取り付けます。

※落下防止ワイヤーは、本体にネジピンとロックナットで取付し、もう一方の端を躯体にタッピンネジで固定接続します。

改訂	改訂年月日	概　要	特　記　事　項
			当工事で使用する 設計仕様、部材仕様 は、設計仕様書に記載。
⚠			

シルバーライン
井上商事株式会社

作成	設計	担当	検印	工事名	縮尺	通し番号
▪	▪	▪	▪	▪	A1 1:2　A3 1:4	▪ ／ ▪ 枚の内
作成年月日		タイプ		図名	区分	図面番号
▪		▪		EXP.J.C 屋根コーナー SL-RCW500 断面図	▪	▪ ▪ ▪ ▪

＊ 管理番号 ＊ OOOOOOOOO.OOO

変更:2025.01.27
制定:2017.11.20

▪	屋根コーナー	ＳＬ-ＲＣＷ５２５［クリアランス250］	種別： アルミ	固定ピッチ： @≦ 560 ㎜	※ 落下防止ワイヤー付	S= 1:2

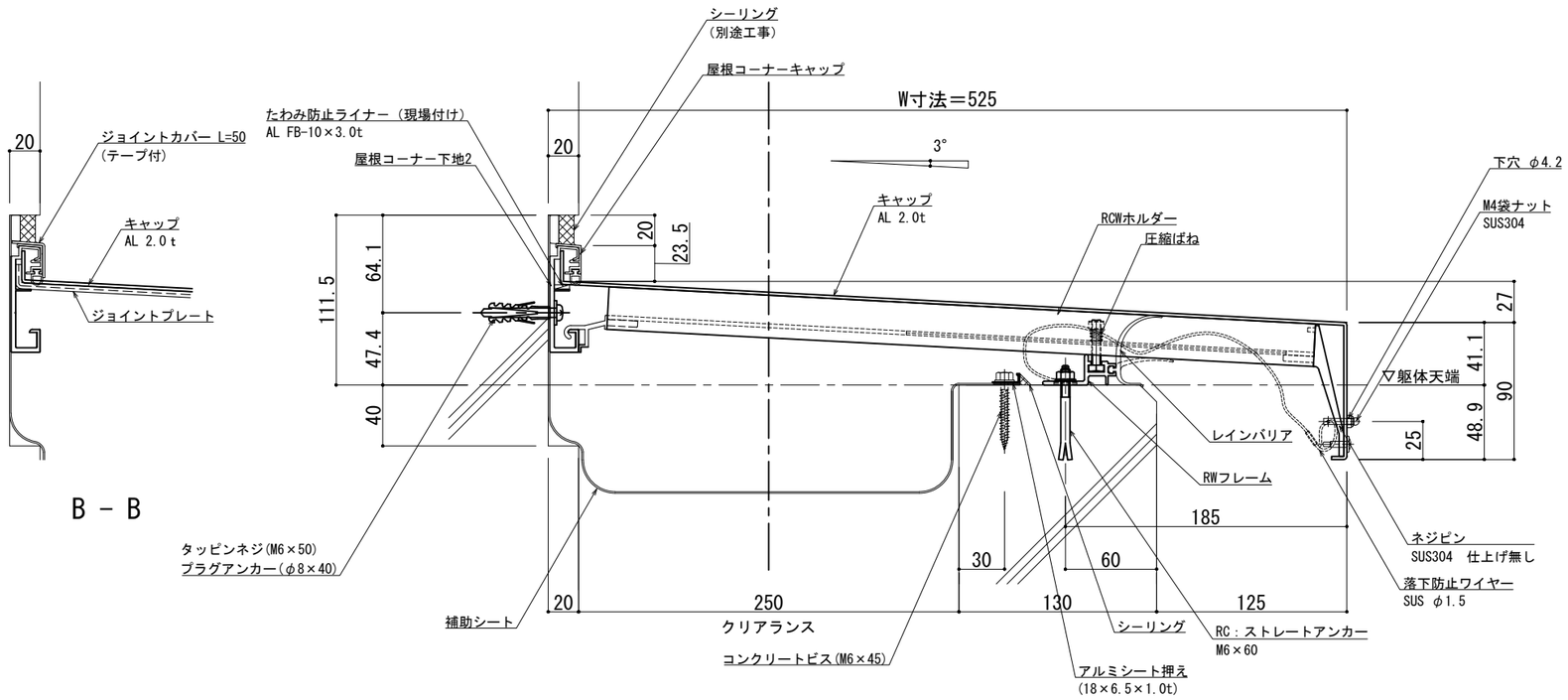

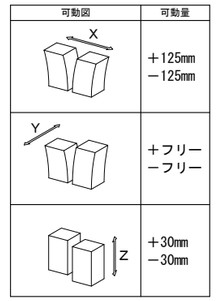

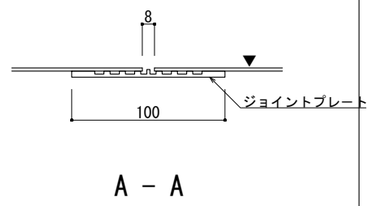

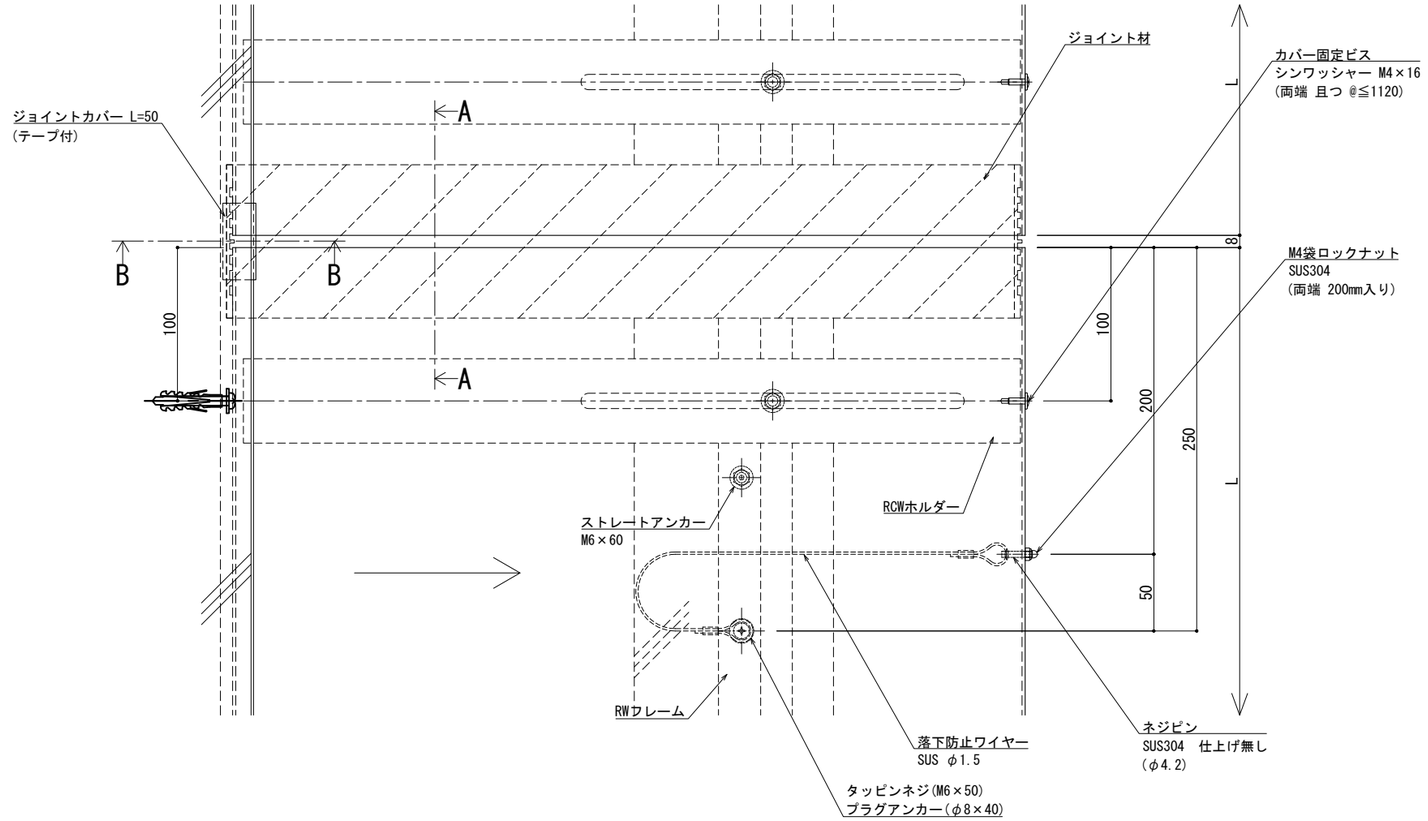

※両端部の見附部分に各1本の落下防止ワイヤーを取り付けます。

※落下防止ワイヤーは、本体にネジピンとロックナットで取付し、もう一方の端を躯体にタッピンネジで固定接続します。

改訂	改訂年月日	概　要	特 記 事 項
			当工事で使用する 設計仕様、部材仕様 は、設計仕様書に記載。
⚠	・・ ・ ・	・	

シルバーライン
井上商事株式会社

作成	設計	担当	検印	工事名	縮尺	通し番号
・	・	・	・	・	A1 1:2　A3 1:4	・ ／ ・ 枚の内
作成年月日		タイプ		図名	区分	図面番号
・		・		EXP.J.C 屋根コーナー SL-RCW525 断面図	■	■ ■ ■ ■

＊ 管理番号 ＊ OOOOOOOOO.OOO

制定:2017.11.20
変更:2025.01.27

■	屋根コーナー	ＳＬ-ＲＣＷ５５０［クリアランス250］	種別： アルミ	固定ピッチ： @≦ 560 mm	※ 落下防止ワイヤー付	S= 1:2

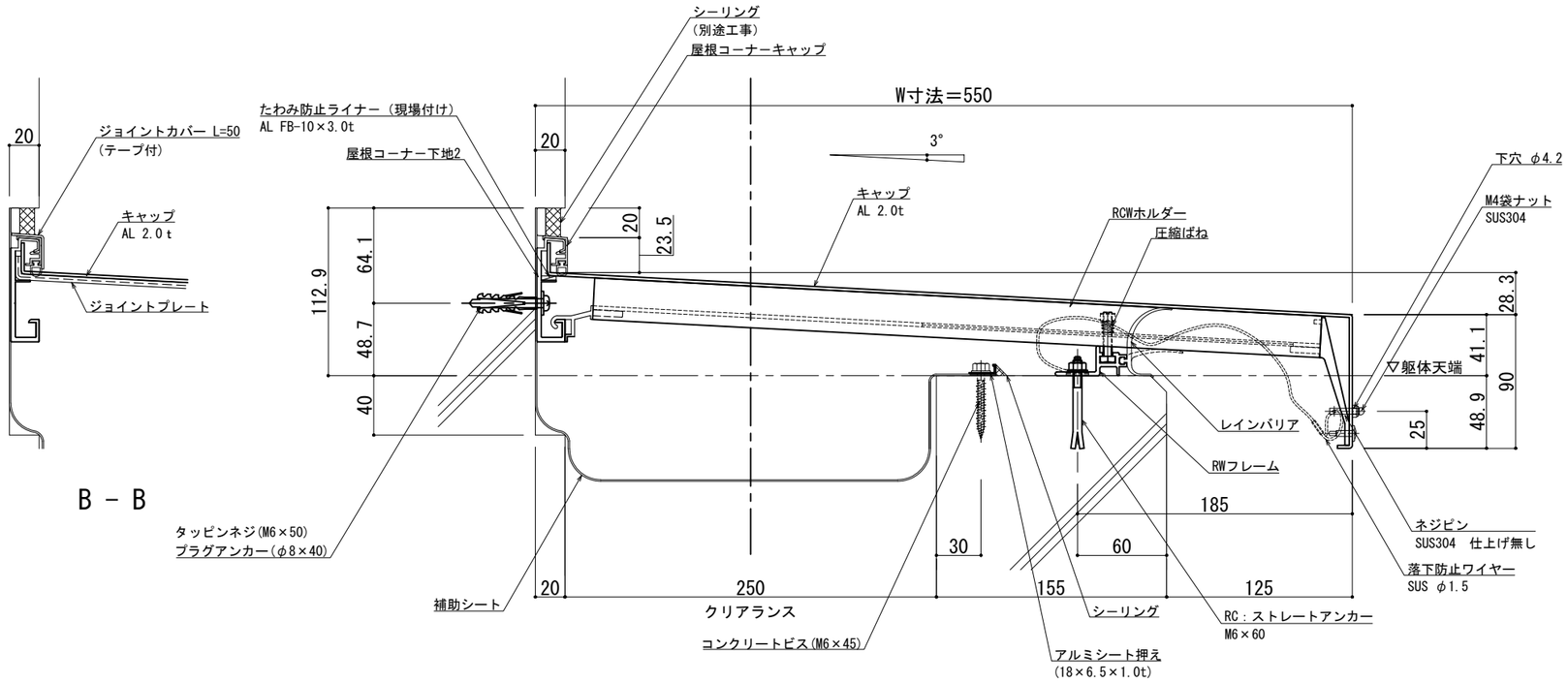

B － B

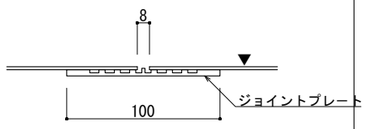

A － A

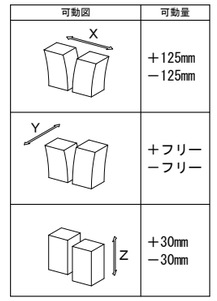

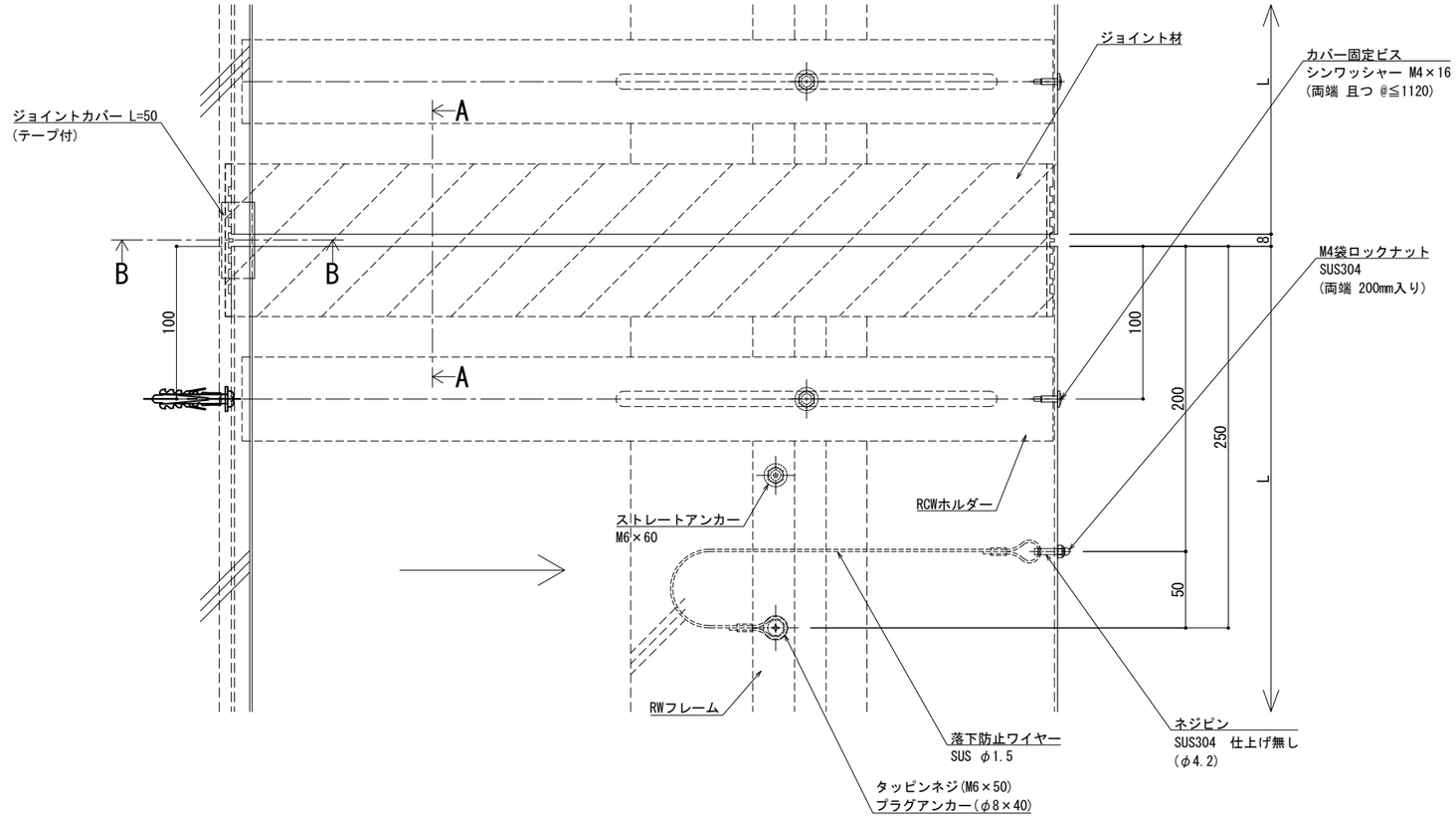

※両端部の見附部分に各1本の落下防止ワイヤーを取り付けます。

※落下防止ワイヤーは、本体にネジピンとロックナットで取付し、もう一方の端を躯体にタッピンネジで固定接続します。

改訂	改訂年月日	概　要	特記事項
			当工事で使用する 設計仕様、部材仕様 は、設計仕様書に記載。
△			

シルバーライン 井上商事株式会社

作成	設計	担当	検印	工事名	縮尺	通し番号
・	・	・	・	・	A1 1:2　A3 1:4	・ ／ ・ 枚の内
作成年月日		タイプ		図名	区分	図面番号
・		・		EXP.J.C 屋根コーナー SL-RCW550 断面図	■	■ ■ ■ ■

＊ 管理番号 ＊ OOOOOOOOO OOO

変更:2025.01.27

制定:2017.11.20

▪	屋根コーナー	ＳＬ−ＲＣＷ５７５［クリアランス250］	種別： アルミ	固定ピッチ： @≦ 560 mm	※ 落下防止ワイヤー付	S= 1:2

可動図	可動量
X	＋125mm −125mm
Y	＋フリー −フリー
Z	＋30mm −30mm

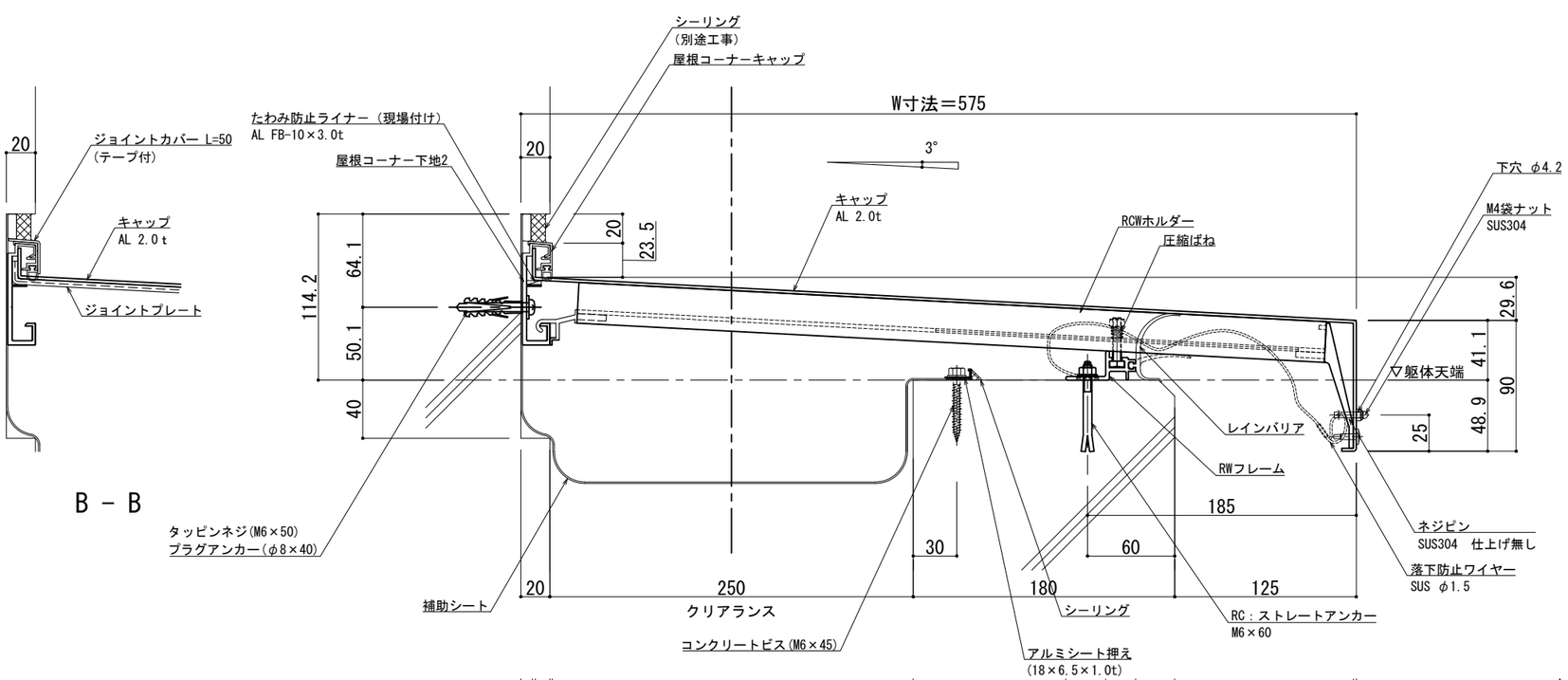

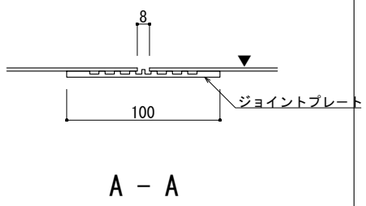

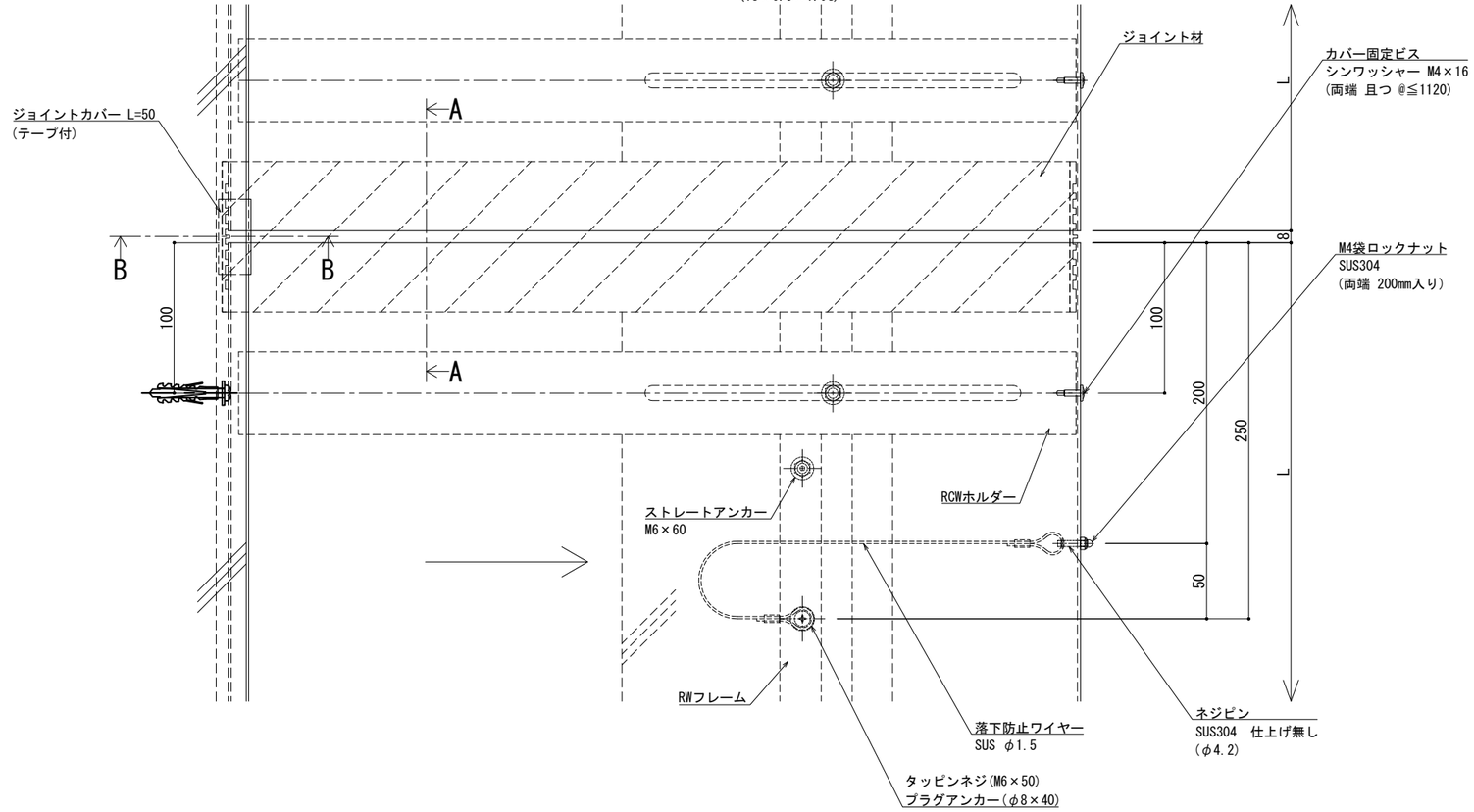

※両端部の見附部分に各1本の落下防止ワイヤーを取り付けます。

※落下防止ワイヤーは、本体にネジピンとロックナットで取付し、もう一方の端を躯体にタッピンネジで固定接続します。

改訂	改訂年月日	概　要	特　記　事　項
			当工事で使用する 設計仕様、部材仕様 は、設計仕様書に記載。

シルバーライン 井上商事株式会社

作成	設計	担当	検印	工事名	縮尺	通し番号
▪	▪	▪	▪	▪	A1 1:2　A3 1:4	▪ ／ ▪ 枚の内
作成年月日		タイプ		図名	区分	図面番号
▪		▪		EXP.J.C 屋根コーナー SL-RCW575 断面図	▪	▪ ▪ ▪ ▪

＊ 管理番号 ＊ OOOOOOOOO.OOO

変更:2025.01.27
制定:2017.11.20

▪	屋根コーナー	ＳＬ−ＲＣＷ６００［クリアランス250］	種別： アルミ	固定ピッチ： @≦ 560 mm	※ 落下防止ワイヤー付	S= 1:2

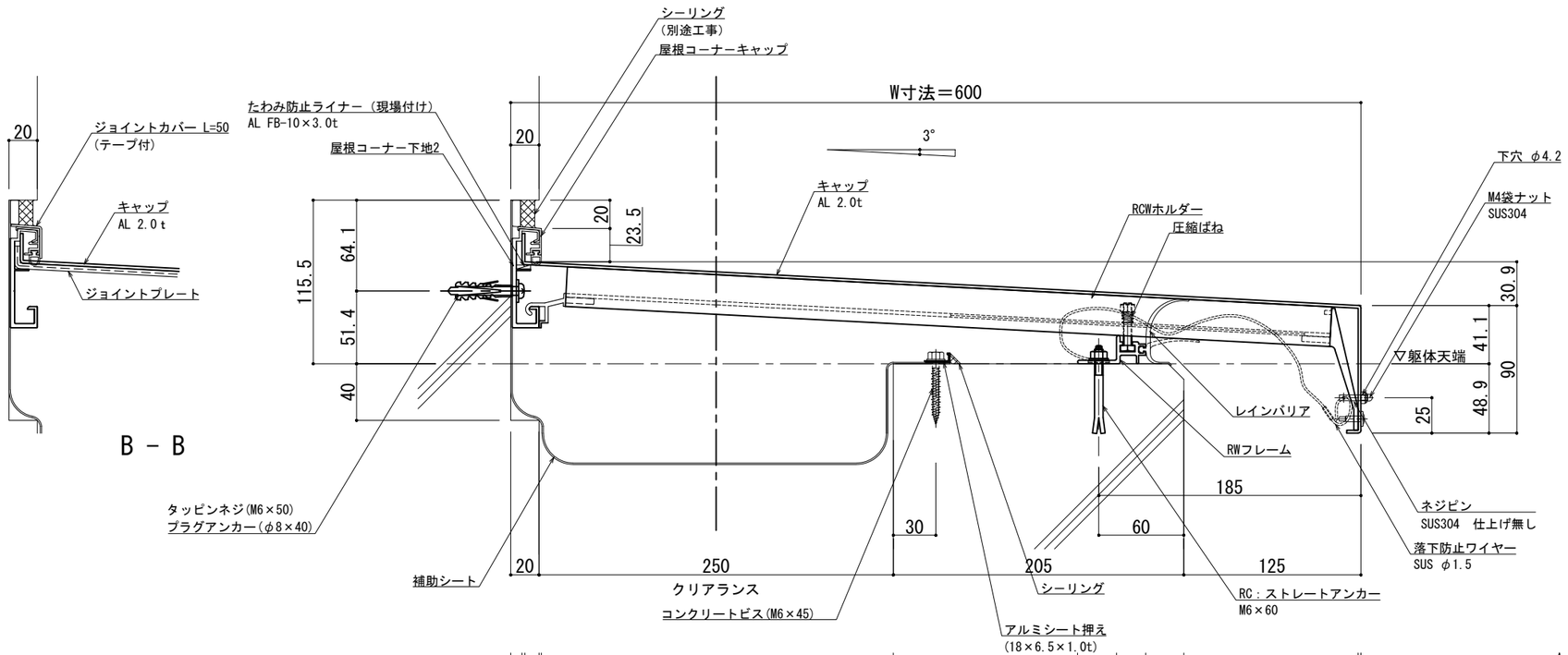

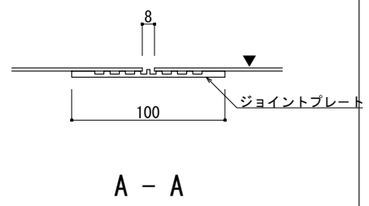

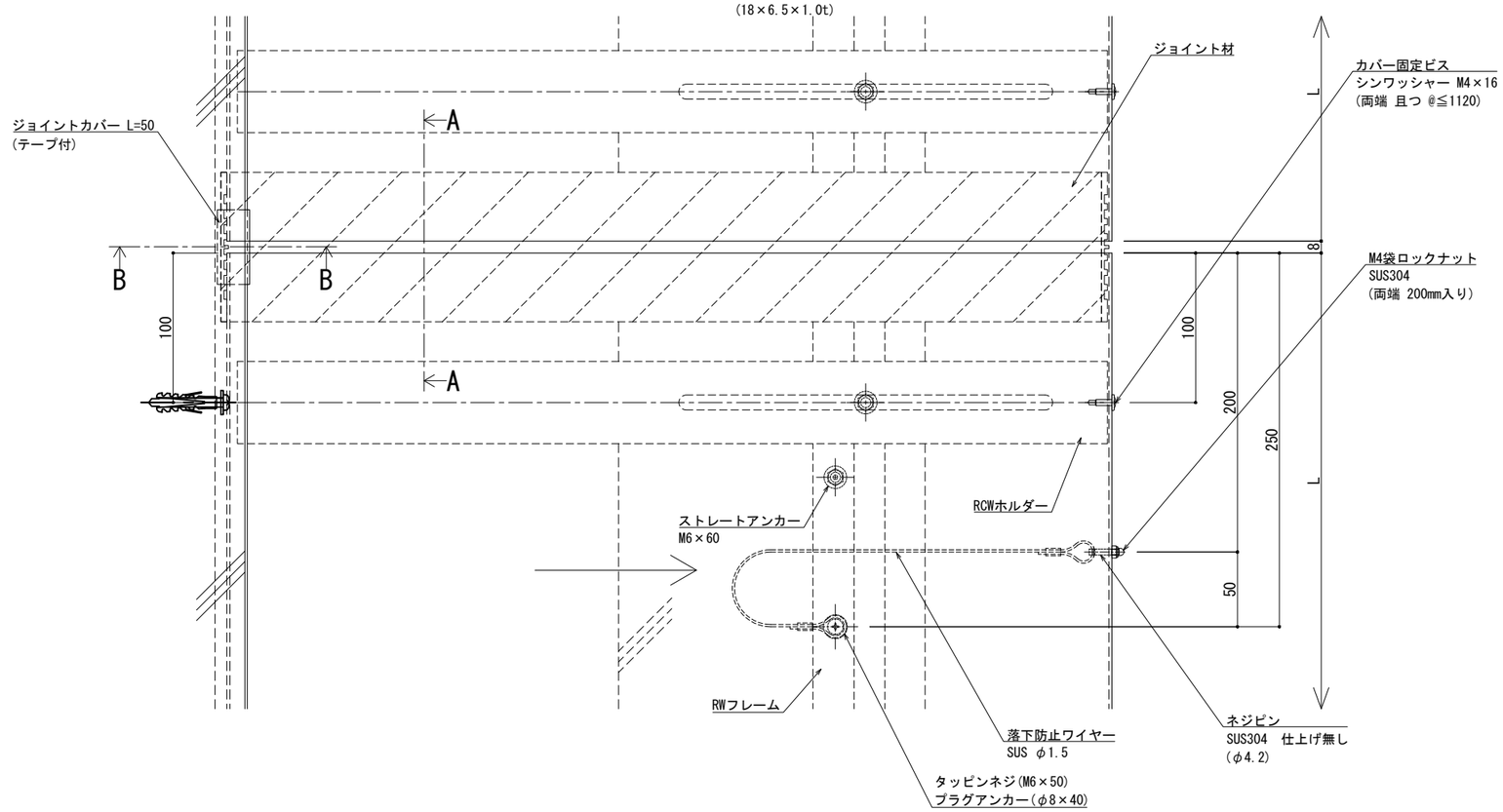

可動図	可動量
X	＋125mm −125mm
Y	＋フリー −フリー
Z	＋30mm −30mm

※両端部の見附部分に各1本の落下防止ワイヤーを取り付けます。

※落下防止ワイヤーは、本体にネジピンとロックナットで取付し、もう一方の端を躯体にタッピンネジで固定接続します。

改訂年月日	概　要	特　記　事　項
		当工事で使用する 設計仕様、部材仕様 は、設計仕様書に記載。

シルバーライン
井上商事株式会社

作成	設計	担当	検印	工事名	縮尺	通し番号
▪	▪	▪	▪	▪	A1 1:2　A3 1:4	▪ ／ ▪ 枚の内
作成年月日		タイプ		図名	区分	図面番号
▪		▪		EXP.J.C 屋根コーナー SL-RCW600 断面図	▪	▪ ▪ ▪ ▪

＊ 管理番号 ＊ OOOOOOOOO.OOO

制定:2017.11.20　変更:2025.01.27

■	屋根コーナー	ＳＬ−ＲＣＷ６２５［クリアランス250］	種別： アルミ	固定ピッチ： @≦ 560 mm	※ 落下防止ワイヤー付	S= 1:2

可動図	可動量
X	＋125mm −125mm
Y	＋フリー −フリー
Z	＋30mm −30mm

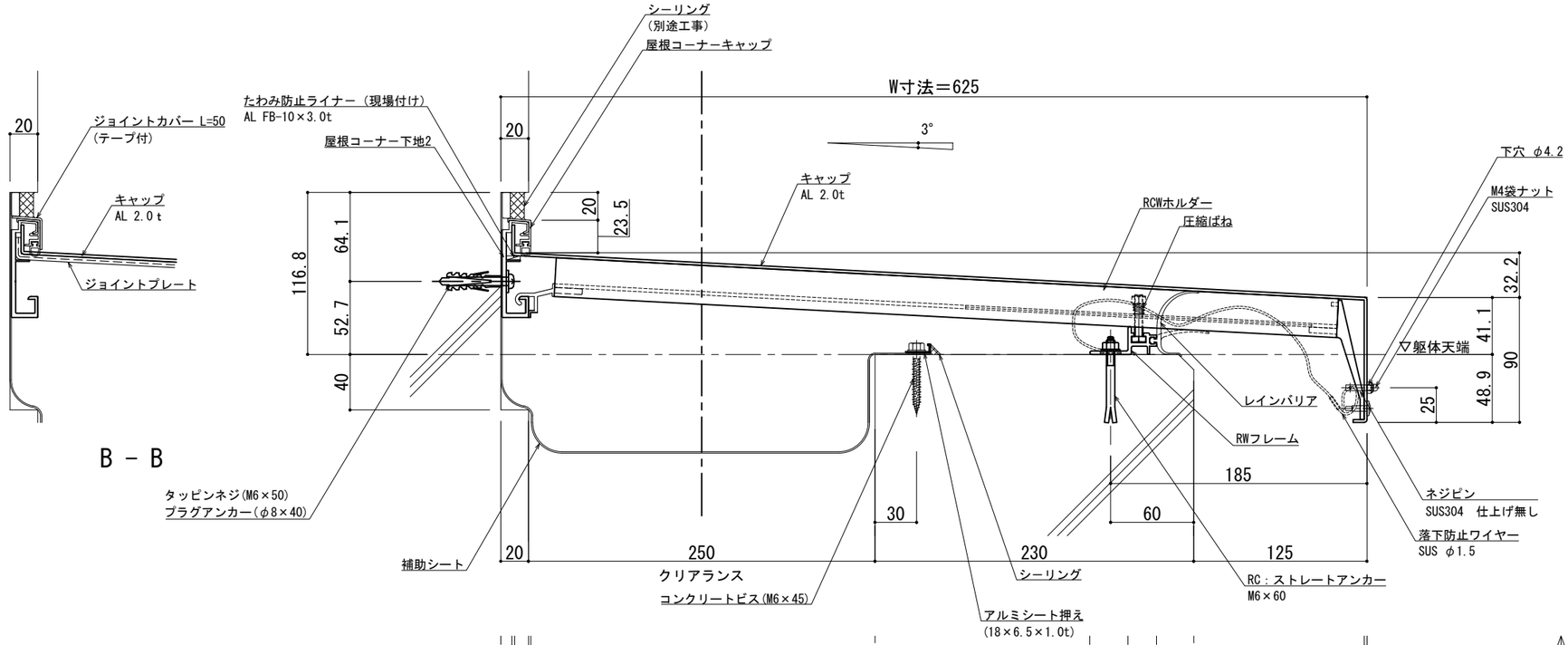

B − B

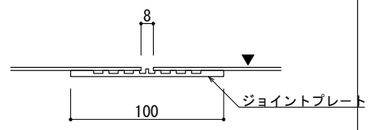

A − A

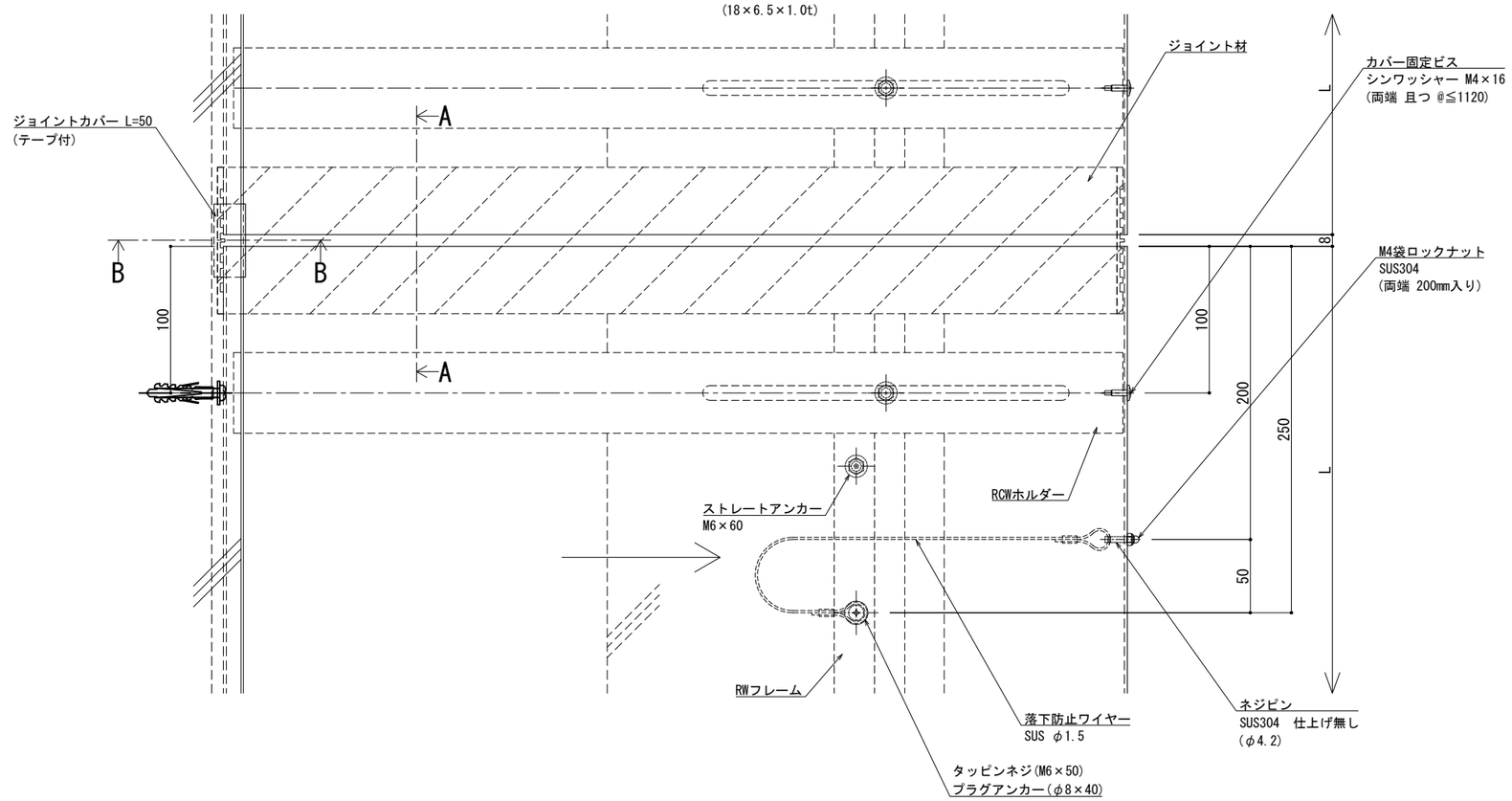

※両端部の見附部分に各1本の落下防止ワイヤーを取り付けます。

※落下防止ワイヤーは、本体にネジピンとロックナットで取付し、もう一方の端を躯体にタッピンネジで固定接続します。

改訂	改訂年月日	概　要	特記事項
			当工事で使用する 設計仕様、部材仕様 は、設計仕様書に記載。
△	・・・	・	・

シルバーライン 井上商事株式会社

作成	設計	担当	検印	工事名	縮尺	通し番号
・	・	・	・	・	A1 1:2　A3 1:4	・ ／ ・ 枚の内
作成年月日		タイプ		図名	区分	図面番号
・		・		EXP.J.C 屋根コーナー SL-RCW625 断面図	■	■ ■ ■ ■

＊ 管理番号 ＊ OOOOOOOOO. OOO

制定:2017.11.20　変更:2025.01.27

■	屋根コーナー	ＳＬ-ＲＣＷ６５０［クリアランス250］	種別： アルミ	固定ピッチ： @≦ 560 mm	※ 落下防止ワイヤー付	S= 1:2

可動図	可動量
X	＋125mm －125mm
Y	＋フリー －フリー
Z	＋30mm －30mm

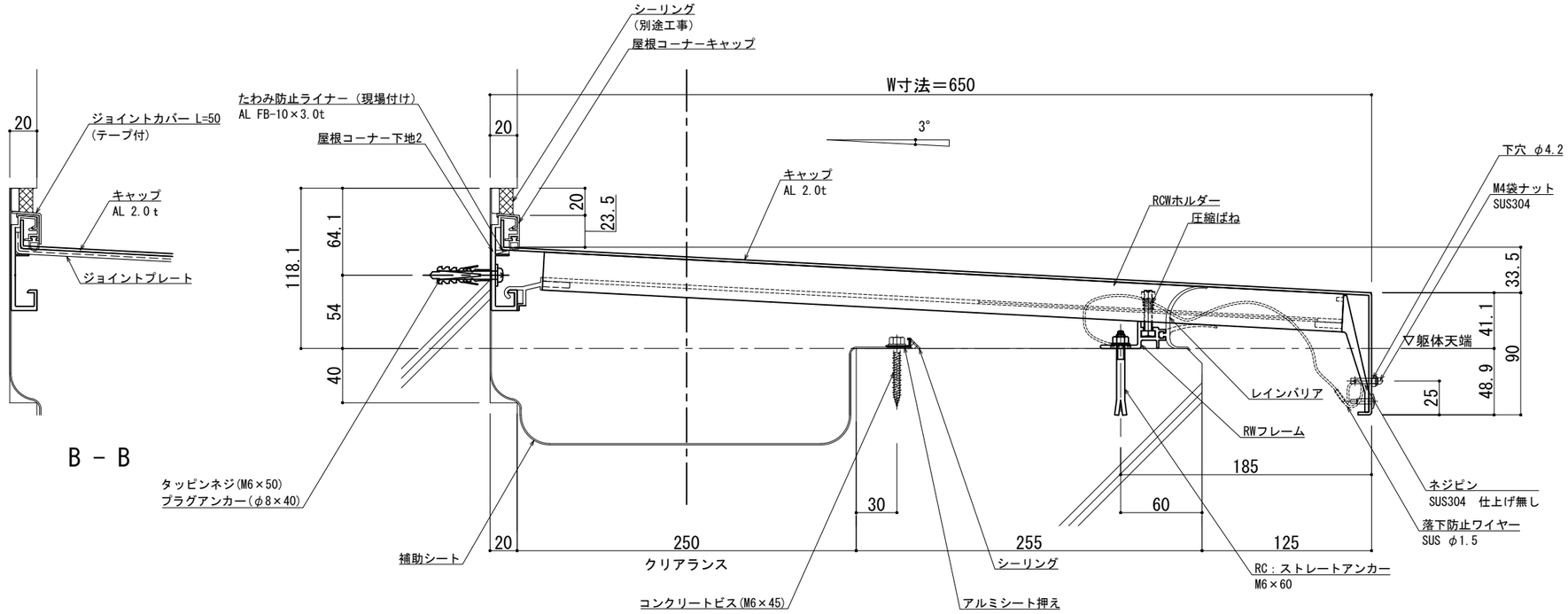

B － B

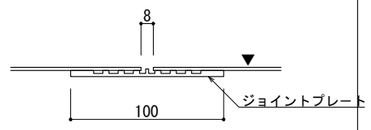

A － A

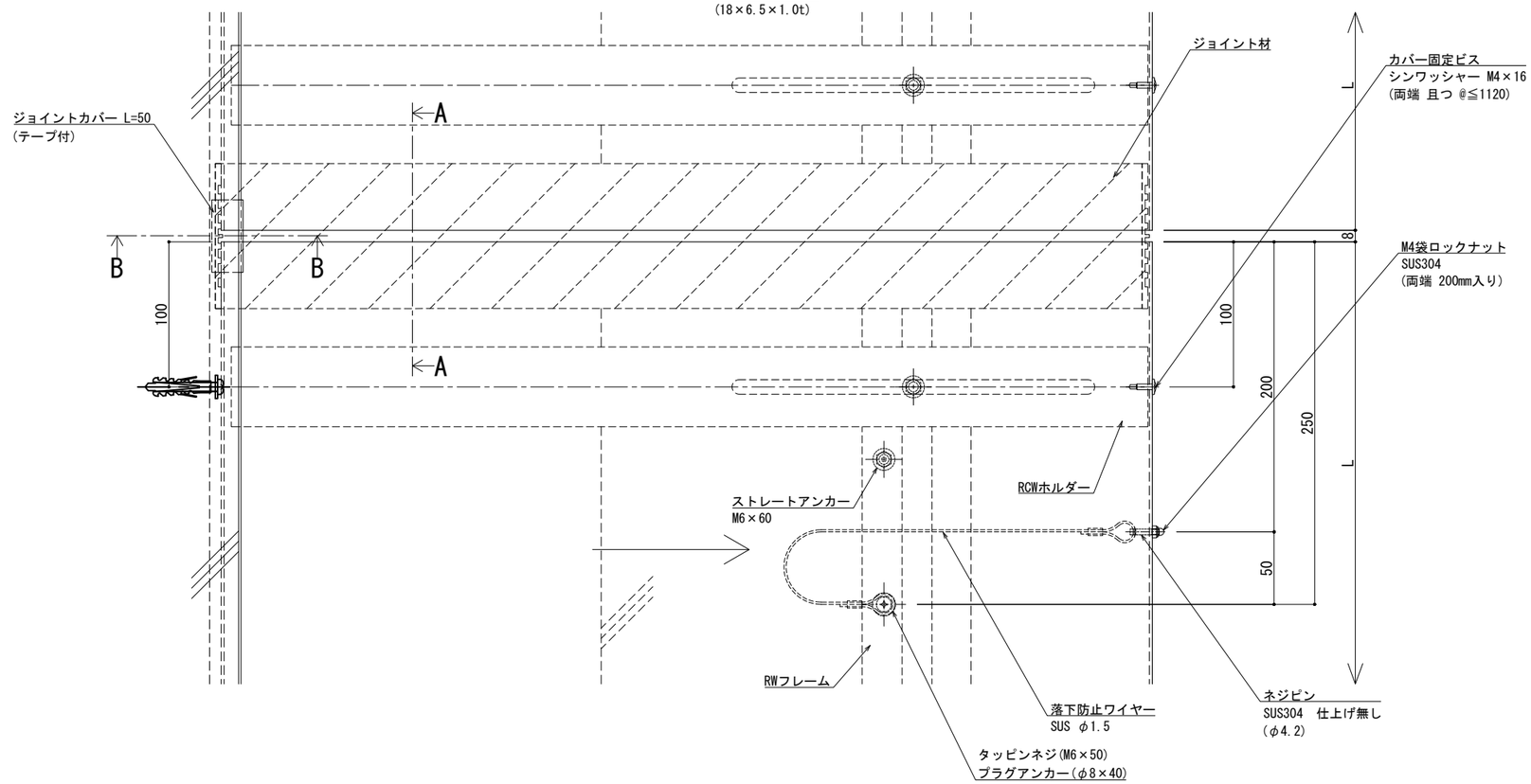

※両端部の見附部分に各1本の落下防止ワイヤーを取り付けます。

※落下防止ワイヤーは、本体にネジピンとロックナットで取付し、もう一方の端を躯体にタッピンネジで固定接続します。

改訂	年月日	概要	特記事項
			当工事で使用する 設計仕様、部材仕様 は、設計仕様書に記載。
△			

シルバーライン 井上商事株式会社

作成	設計	担当	検印	工事名	縮尺	通し番号
・	・	・	・	・	A1 1:2 A3 1:4	・ ／ ・ 枚の内
作成年月日		タイプ		図名	区分	図面番号
・		・		EXP.J.C 屋根コーナー SL-RCW650 断面図	■	■ ■ ■ ■

＊ 管理番号 ＊ ○○○○○○○○○．○○○

制定:2017.11.20 変更:2025.01.27

▪	屋根コーナー	ＳＬ−ＲＣＷ６７５［クリアランス250］	種別： アルミ	固定ピッチ： @≦ 560 mm	※ 落下防止ワイヤー付	S= 1:2

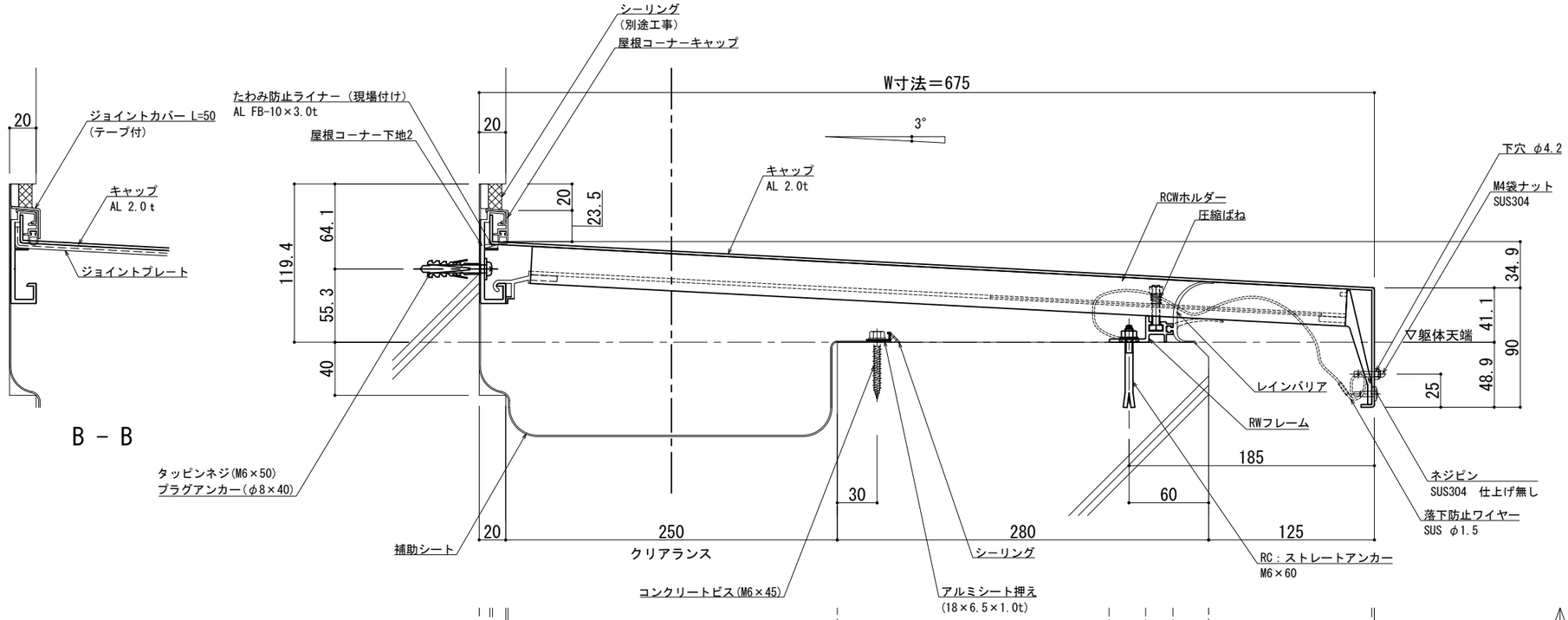

B − B

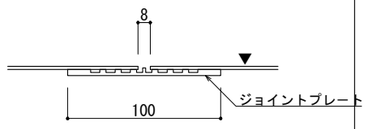

A − A

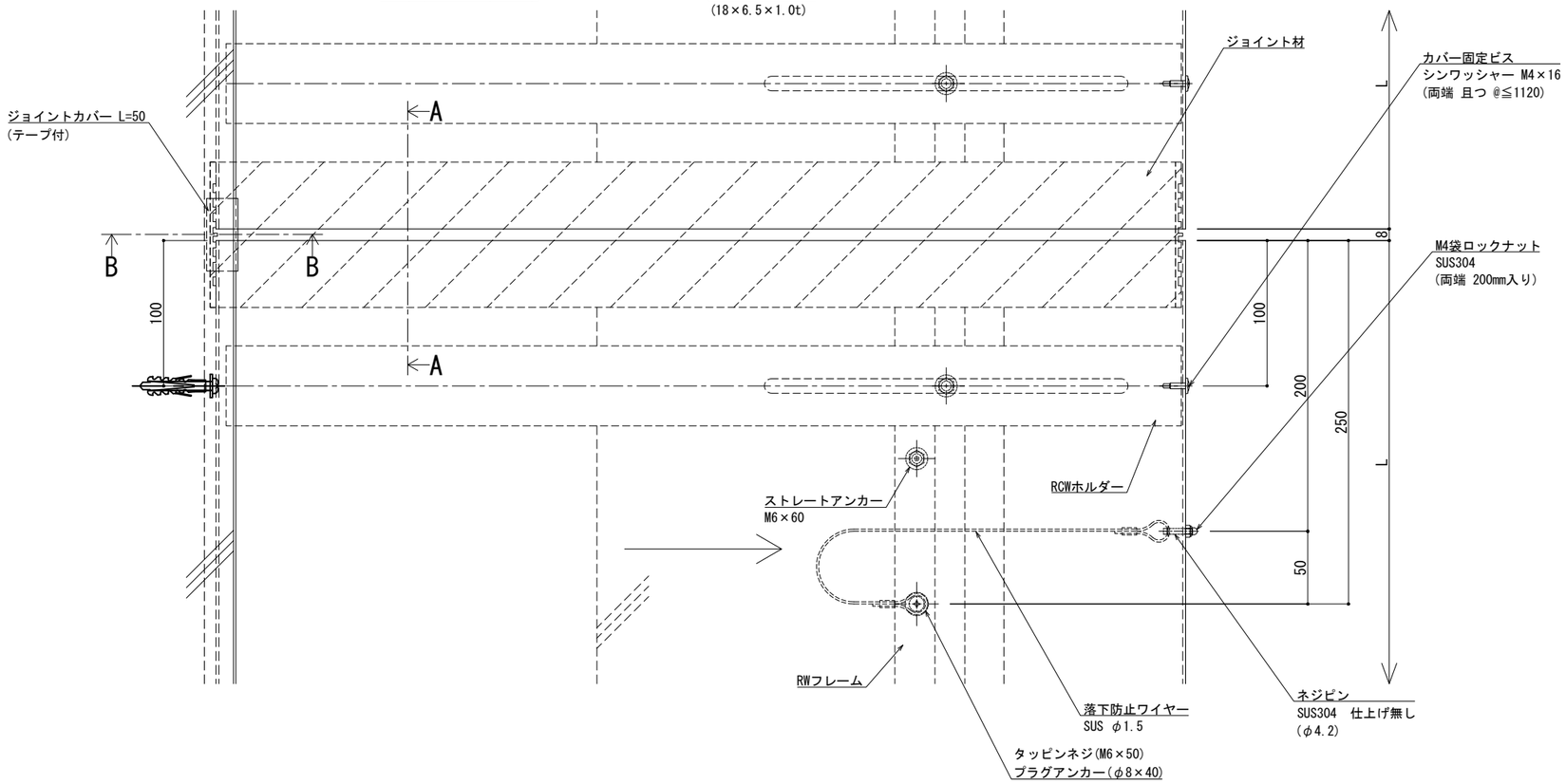

可動図	可動量
X	＋125mm −125mm
Y	＋フリー −フリー
Z	＋30mm −30mm

※両端部の見附部分に各1本の落下防止ワイヤーを取り付けます。

※落下防止ワイヤーは、本体にネジピンとロックナットで取付し、もう一方の端を躯体にタッピンネジで固定接続します。

改訂	改訂年月日	概　要	特記事項
			当工事で使用する 設計仕様、部材仕様 は、設計仕様書に記載。
△	・・・	・	・

シルバーライン 井上商事株式会社

作成	設計	担当	検印	工事名	縮尺	通し番号
・	・	・	・	・	A1 1:2　A3 1:4	・ ／ ・ 枚の内
作成年月日		タイプ		図名	区分	図面番号
・		・		EXP.J.C 屋根コーナー SL-RCW675 断面図	■	■ ■ ■ ■

＊ 管理番号 ＊ OOOOOOOOO. OOO

制定:2017.11.20　変更:2025.01.27

▪	屋根コーナー	ＳＬ-ＲＣＷ７００［クリアランス250］	種別： アルミ	固定ピッチ： @≦ 560 mm	※ 落下防止ワイヤー付	S= 1:2

可動図	可動量
X	＋125mm －125mm
Y	＋フリー －フリー
Z	＋30mm －30mm

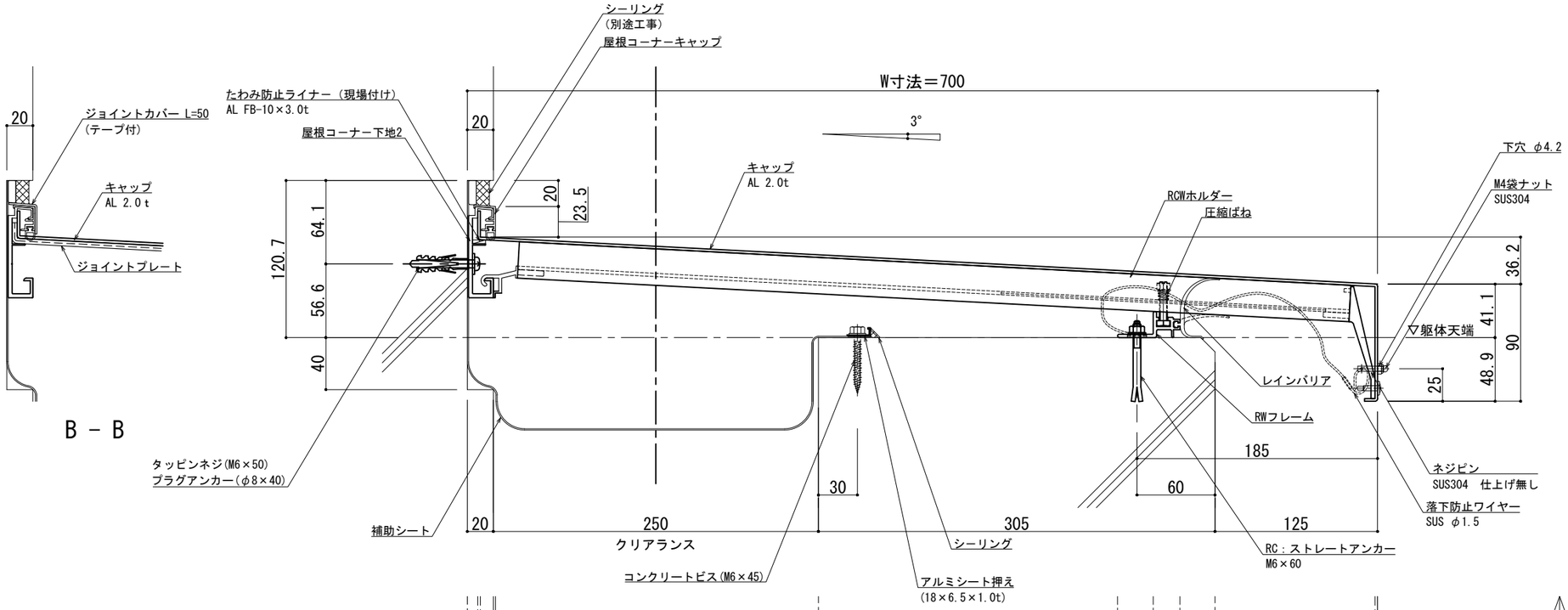

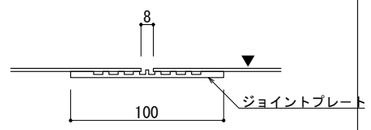

A－A

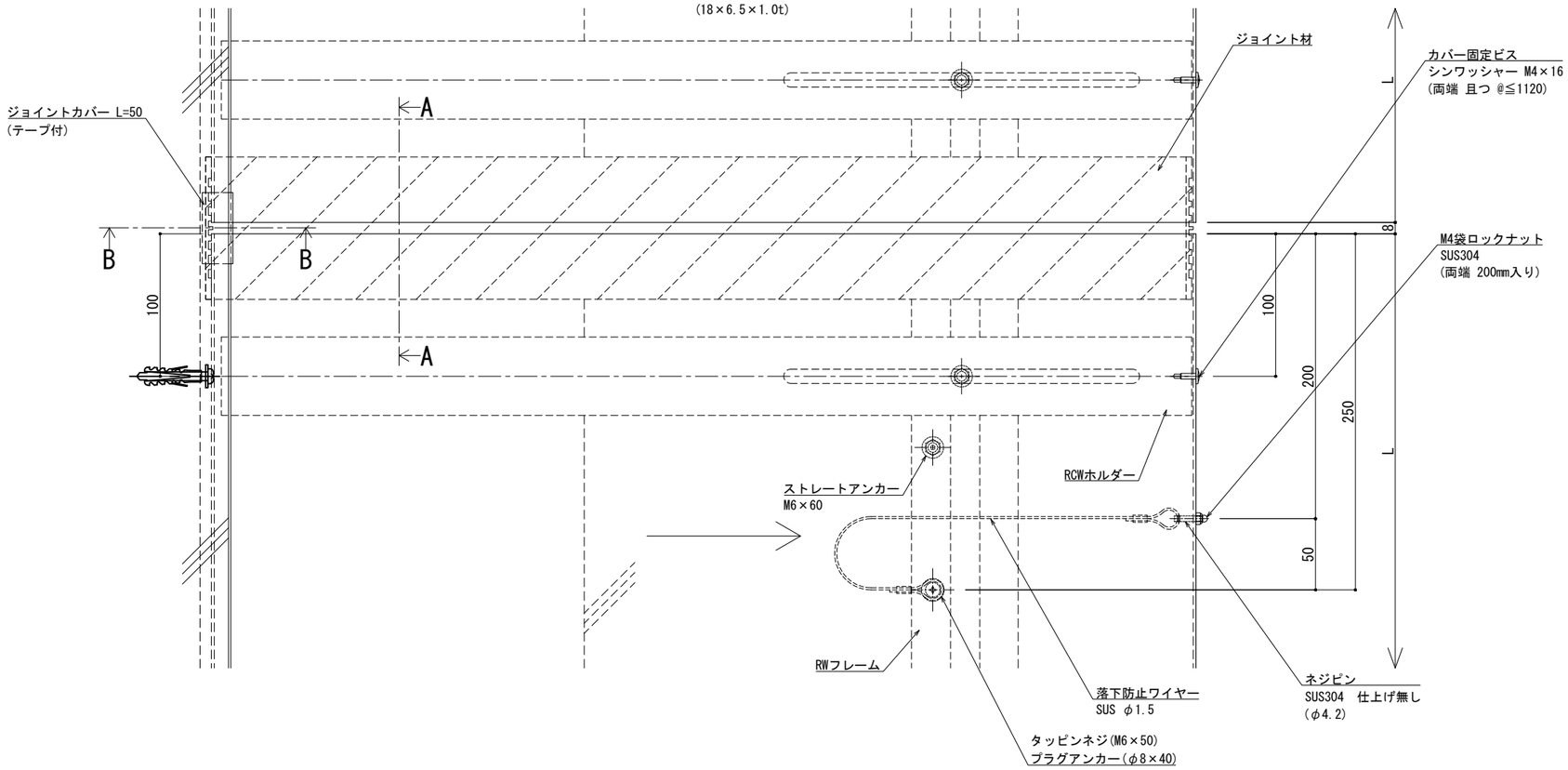

※両端部の見附部分に各1本の落下防止ワイヤーを取り付けます。

※落下防止ワイヤーは、本体にネジピンとロックナットで取付し、もう一方の端を躯体にタッピンネジで固定接続します。

改訂	改訂年月日	概　要	特記事項
			当工事で使用する 設計仕様、部材仕様 は、設計仕様書に記載。
△	・・・	・	・

シルバーライン 井上商事株式会社

作成	設計	担当	検印	工事名	縮尺	通し番号
・	・	・	・	・	A1 1:2　A3 1:4	・ ／ ・ 枚の内
作成年月日		タイプ		図名	区分	図面番号
・		・		EXP.J.C 屋根コーナー SL-RCW700 断面図	■	■ ■ ■ ■

＊ 管理番号 ＊ OOOOOOOOO. OOO

制定:2017.11.20　変更:2025.01.27

■	屋根コーナー	ＳＬ-ＲＣＷ７２５［クリアランス250］	種別： アルミ	固定ピッチ： @≦ 560 mm	※ 落下防止ワイヤー付	S= 1:2

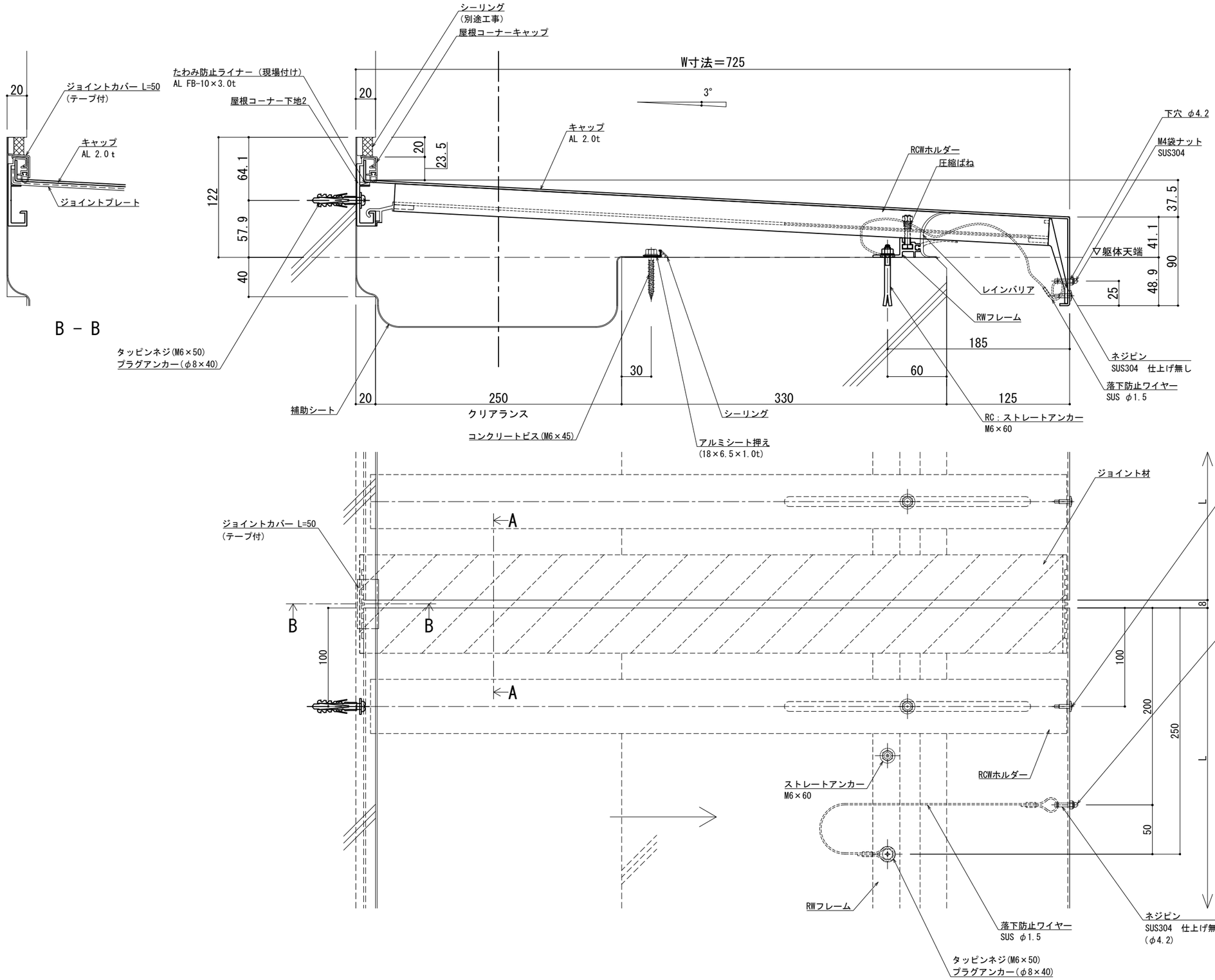

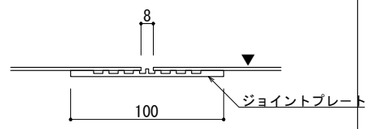

A － A

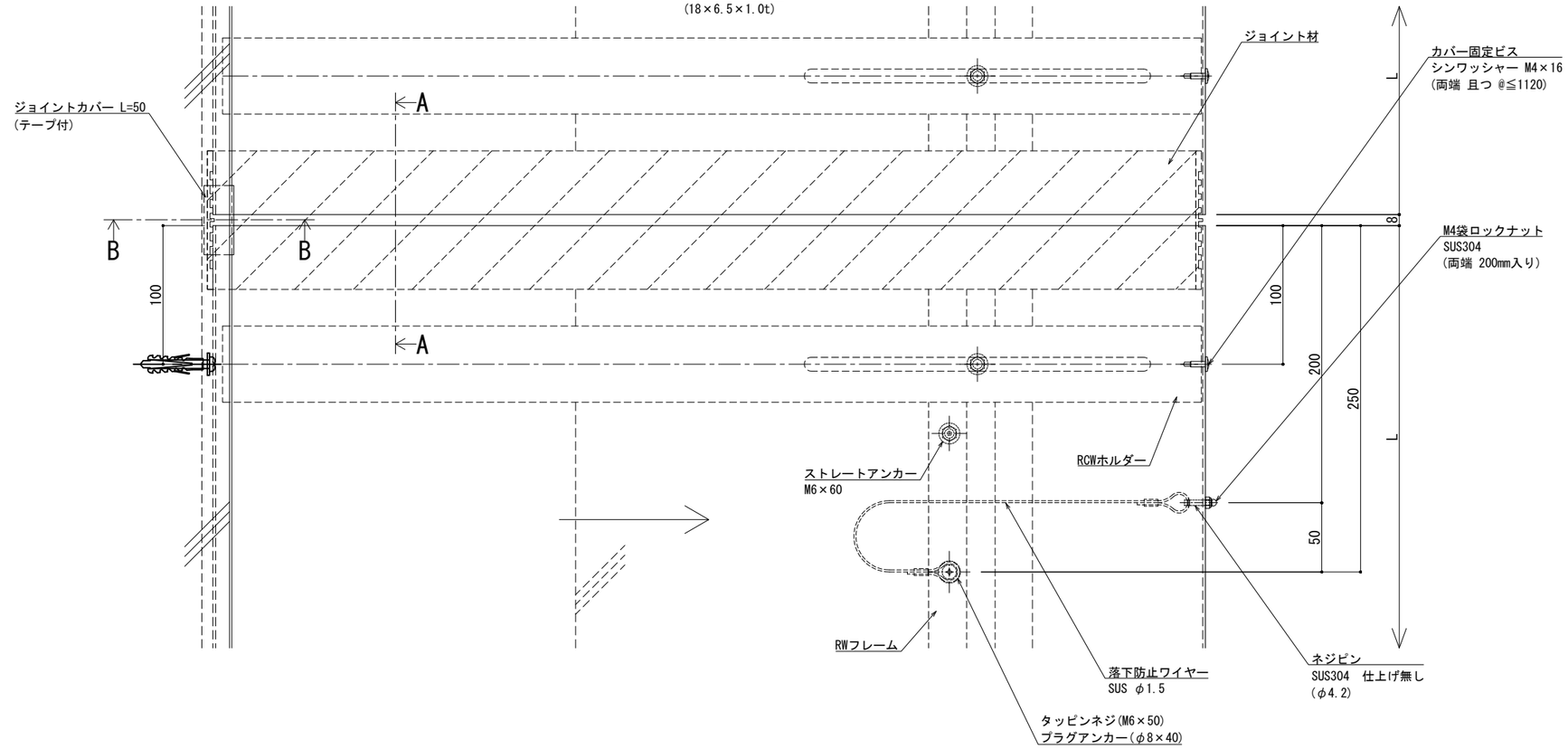

可動図	可動量
X	＋125mm －125mm
Y	＋フリー －フリー
Z	＋30mm －30mm

※両端部の見附部分に各1本の落下防止ワイヤーを取り付けます。

※落下防止ワイヤーは、本体にネジピンとロックナットで取付し、もう一方の端を躯体にタッピンネジで固定接続します。

改訂	改訂年月日	概　要	特記事項
			当工事で使用する 設計仕様、部材仕様 は、設計仕様書に記載。
△	・・・	・	

シルバーライン 井上商事株式会社

作成	設計	担当	検印	工事名	縮尺	通し番号
・	・	・	・	・	A1 1:2　A3 1:4	・ ／ ・ 枚の内
作成年月日		タイプ		図名	区分	図面番号
・		・		EXP.J.C 屋根コーナー SL-RCW725 断面図	■	■・■・■

＊ 管理番号 ＊ OOOOOOOOO.OOO

制定:2017.11.20　変更:2025.01.27

■	屋根コーナー	ＳＬ-ＲＣＷ７５０［クリアランス250］	種別： アルミ	固定ピッチ： @≦ 560 mm	※ 落下防止ワイヤー付	S= 1:2

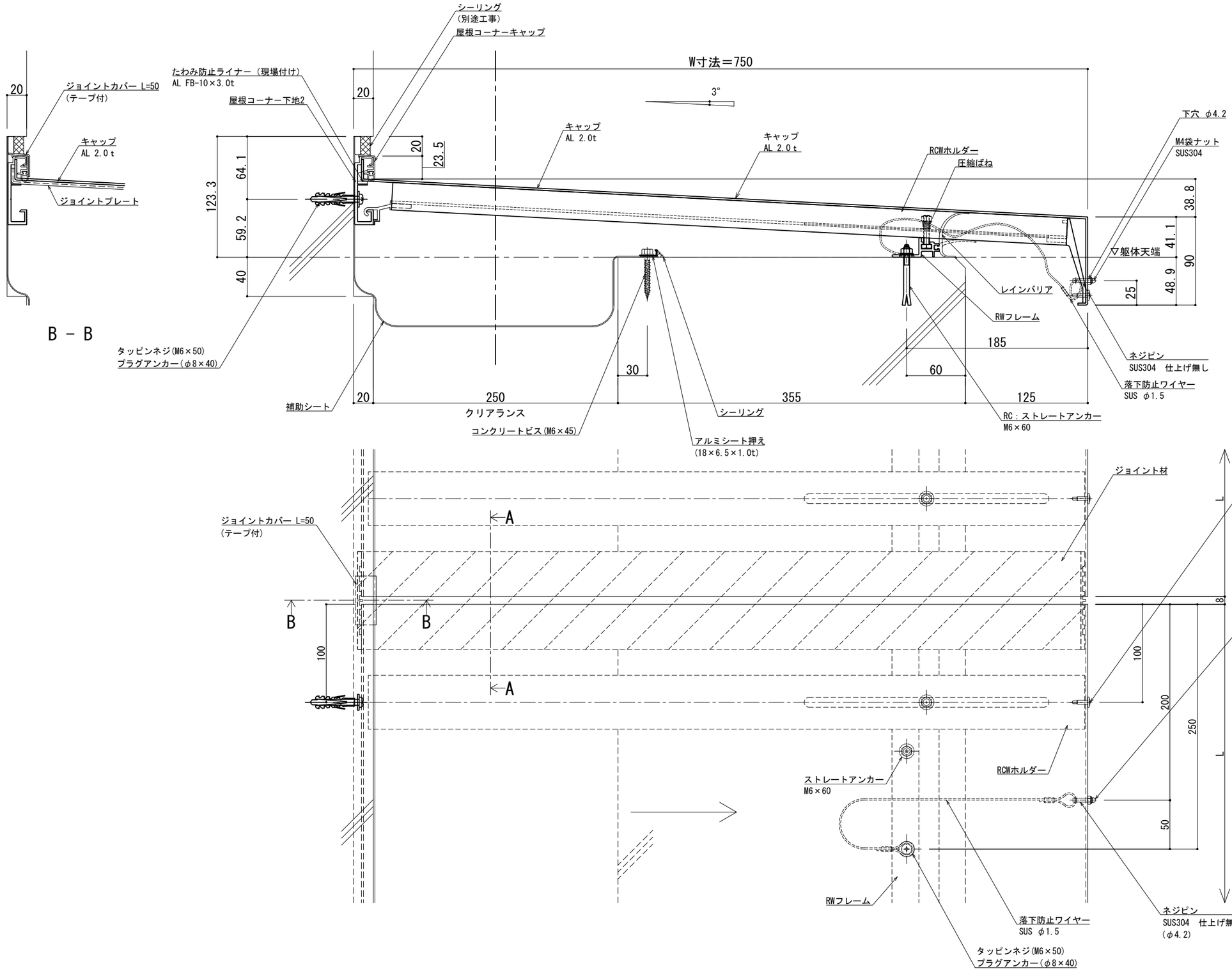

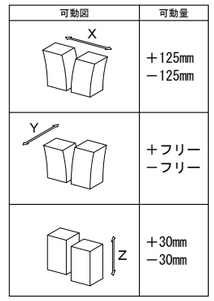

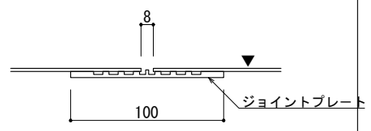

A－A

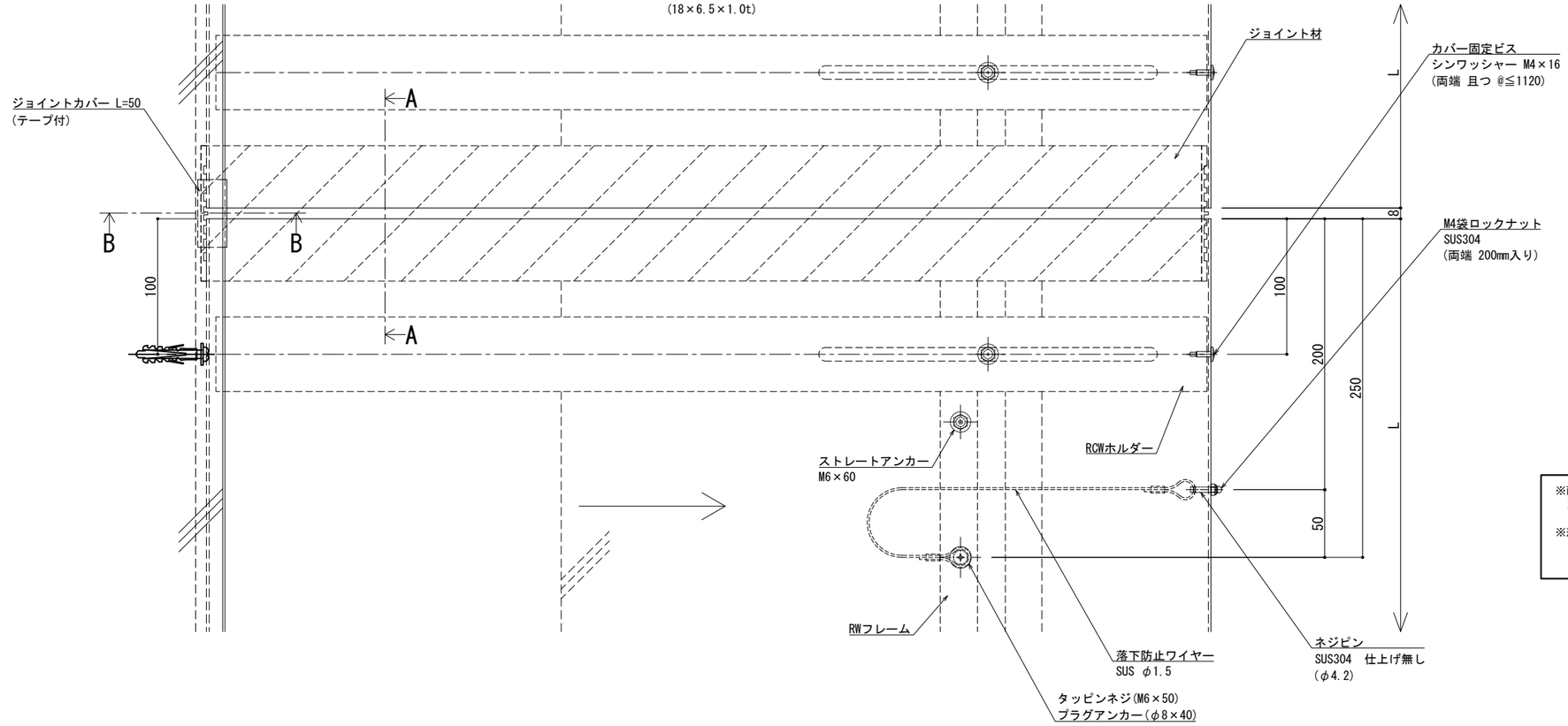

※両端部の見附部分に各1本の落下防止ワイヤーを取り付けます。

※落下防止ワイヤーは、本体にネジピンとロックナットで取付し、もう一方の端を躯体にタッピンネジで固定接続します。

改訂年月日	概　要	特 記 事 項
		当工事で使用する 設計仕様、部材仕様 は、設計仕様書に記載。

シルバーライン 井上商事株式会社

作成	設計	担当	検印	工事名	縮尺	通し番号
・	・	・	・	・	A1 1:2　A3 1:4	・ ／ ・ 枚の内
作成年月日		タイプ		図名	区分	図面番号
・		・		EXP.J.C 屋根コーナー SL-RCW750 断面図	■	■ ■ ■ ■

＊ 管理番号 ＊ 000000000.000

制定:2017.11.20　変更:2025.01.27

■	屋根コーナー	ＳＬ-ＲＣＷ７７５［クリアランス250］	種別： アルミ	固定ピッチ： @≦ 560 mm	※ 落下防止ワイヤー付	S= 1:2

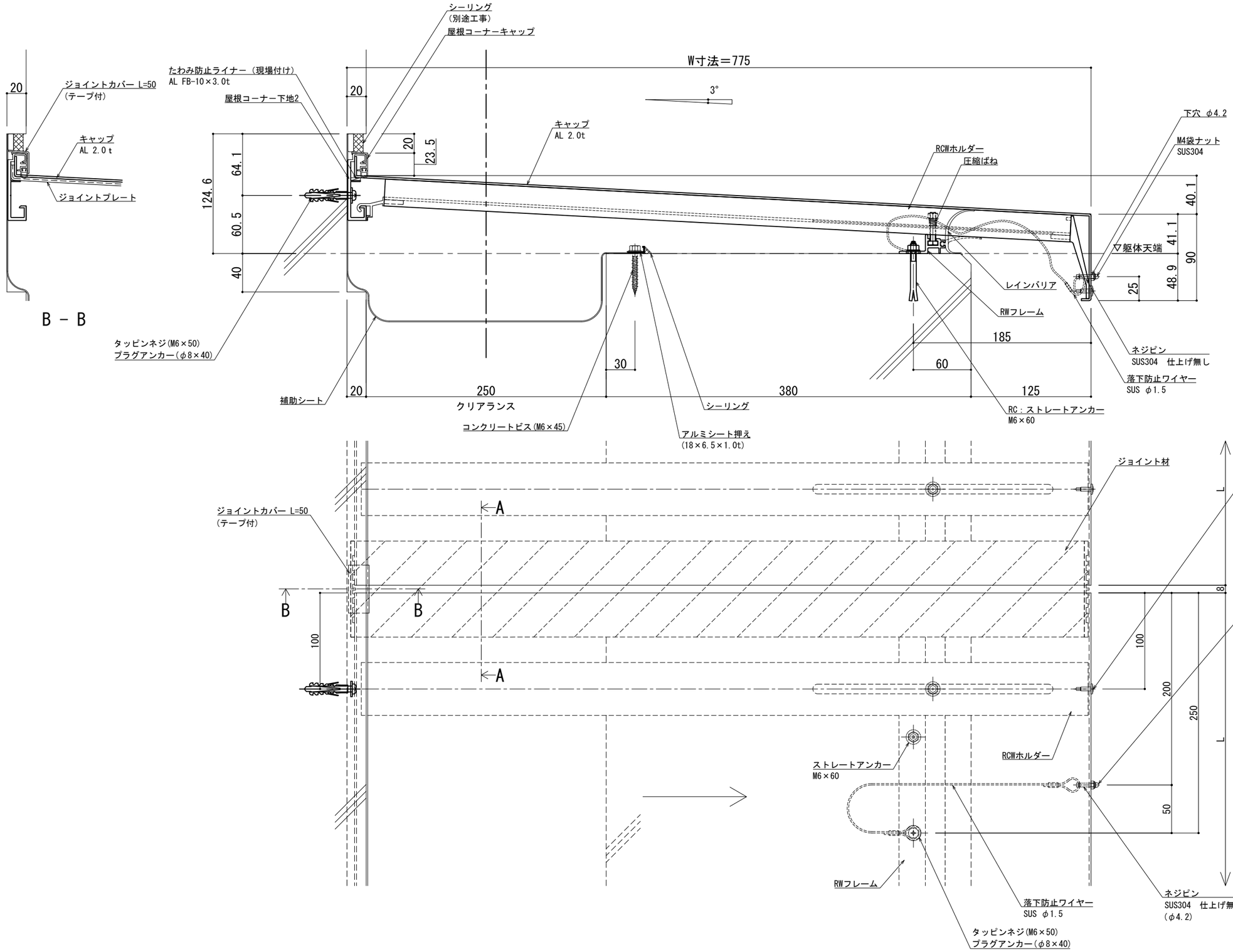

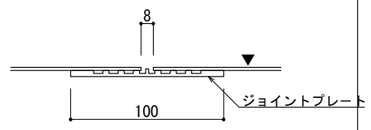

A － A

可動図	可動量
X	＋125mm －125mm
Y	＋フリー －フリー
Z	＋30mm －30mm

※両端部の見附部分に各1本の落下防止ワイヤーを取り付けます。

※落下防止ワイヤーは、本体にネジピンとロックナットで取付し、もう一方の端を躯体にタッピンネジで固定接続します。

改訂年月日	概　要	特　記　事　項
		当工事で使用する 設計仕様、部材仕様 は、設計仕様書に記載。
△	・	・

シルバーライン
井上商事株式会社

作成	設計	担当	検印	工事名	縮尺	通し番号
・	・	・	・	・	A1 1:2　A3 1:4	・ ／ ・ 枚の内
作成年月日		タイプ		図名	区分	図面番号
・		・		EXP.J.C 屋根コーナー SL-RCW775 断面図	■	■ ■ ■ ■

＊ 管理番号 ＊ 000000000.000

変更:2025.01.27
制定:2017.11.20

▪	屋根コーナー	ＳＬ-ＲＣＷ８００［クリアランス250］	種別： アルミ	固定ピッチ： @≦ 560 mm	※ 落下防止ワイヤー付	S= 1:2

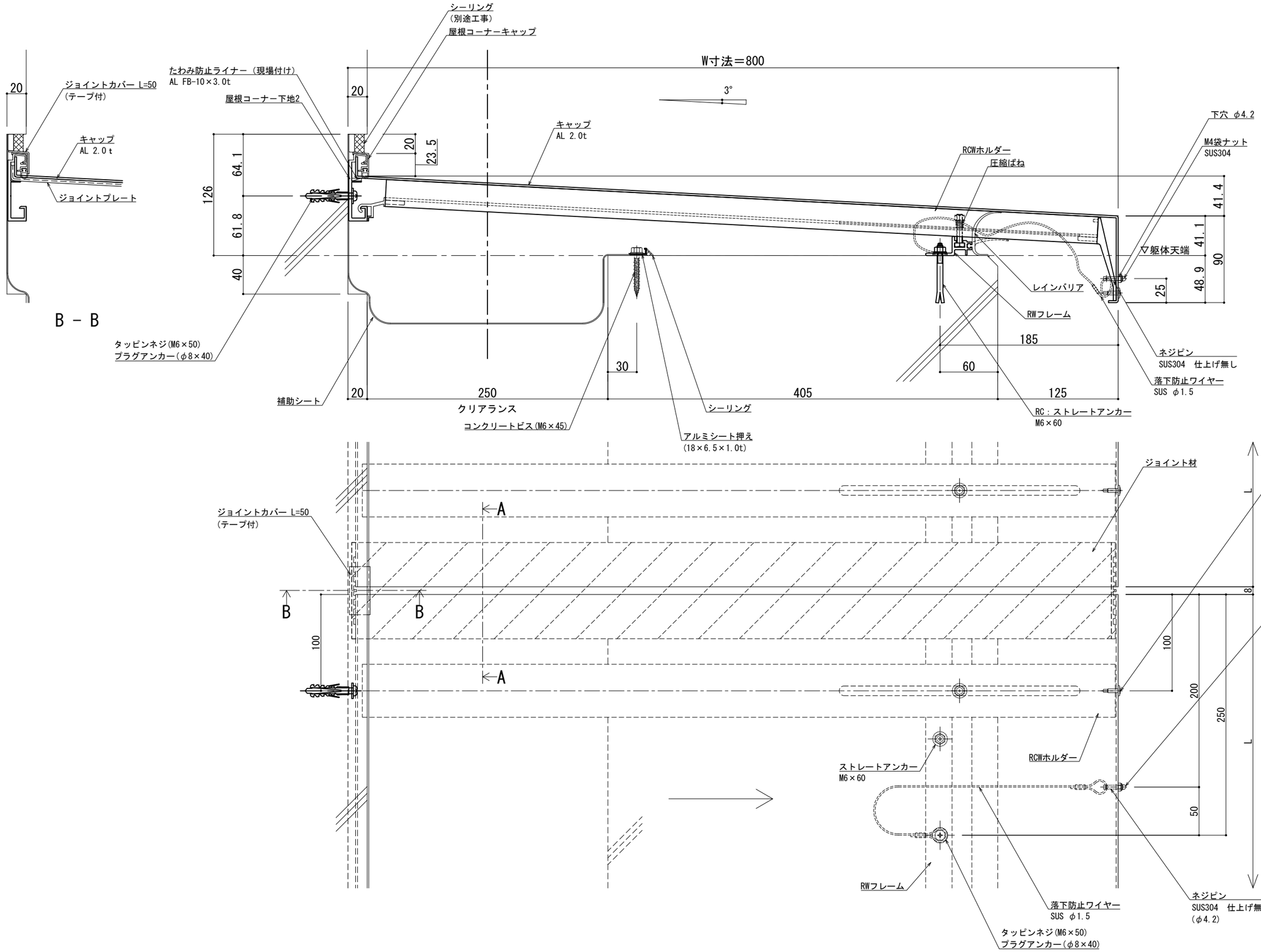

可動図	可動量
X	＋125mm －125mm
Y	＋フリー －フリー
Z	＋30mm －30mm

※両端部の見附部分に各1本の落下防止ワイヤーを取り付けます。

※落下防止ワイヤーは、本体にネジピンとロックナットで取付し、もう一方の端を躯体にタッピンネジで固定接続します。

改訂年月日	概　要	特 記 事 項
		当工事で使用する 設計仕様、部材仕様 は、設計仕様書に記載。

シルバーライン
井上商事株式会社

作成	設計	担当	検印	工事名	縮尺	通し番号
・	・	・	・	・	A1 1:2　A3 1:4	・ ／ ・ 枚の内
作成年月日		タイプ		図名	区分	図面番号
・		・		EXP.J.C 屋根コーナー SL-RCW800 断面図	▪	▪ ▪ ▪ ▪

＊ 管理番号 ＊ OOOOOOOOO.OOO

制定:2017.11.20　変更:2025.01.27

▪	屋根コーナー	ＳＬ-ＲＣＷ８２５［クリアランス250］	種別： アルミ	固定ピッチ： @≦ 450 mm	※ 落下防止ワイヤー付	S= 1:2

可動図	可動量
X	＋125mm －125mm
Y	＋フリー －フリー
Z	＋30mm －30mm

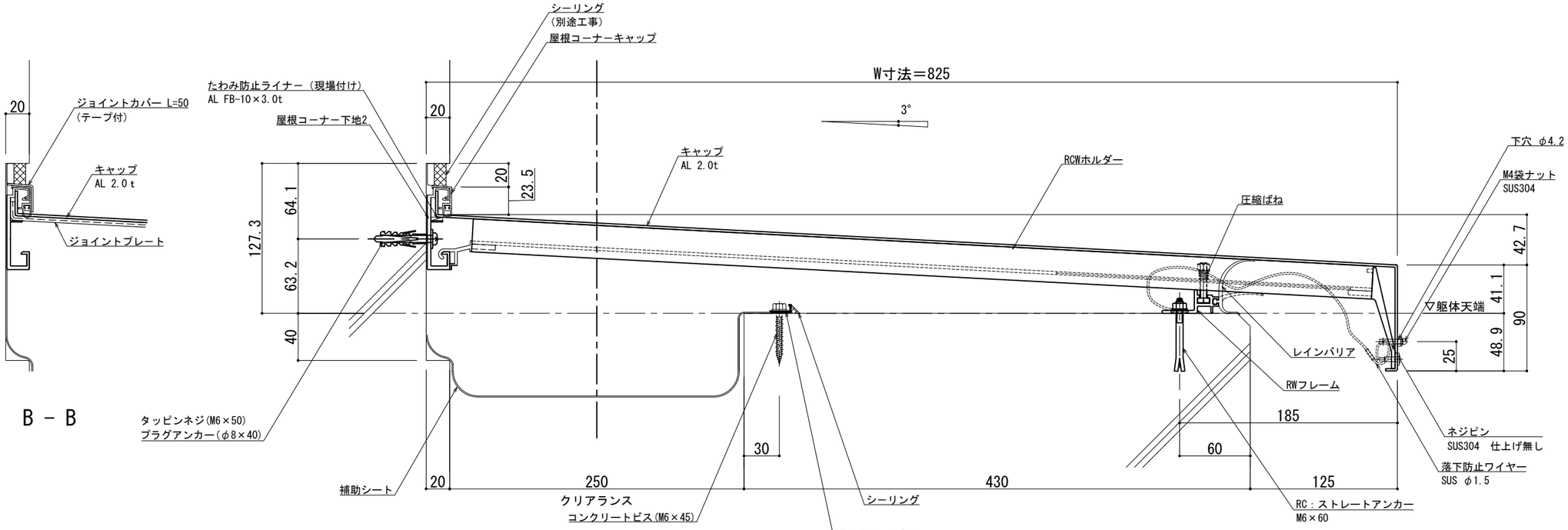

B － B

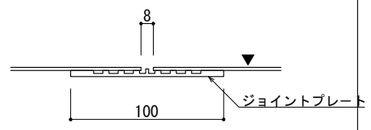

A － A

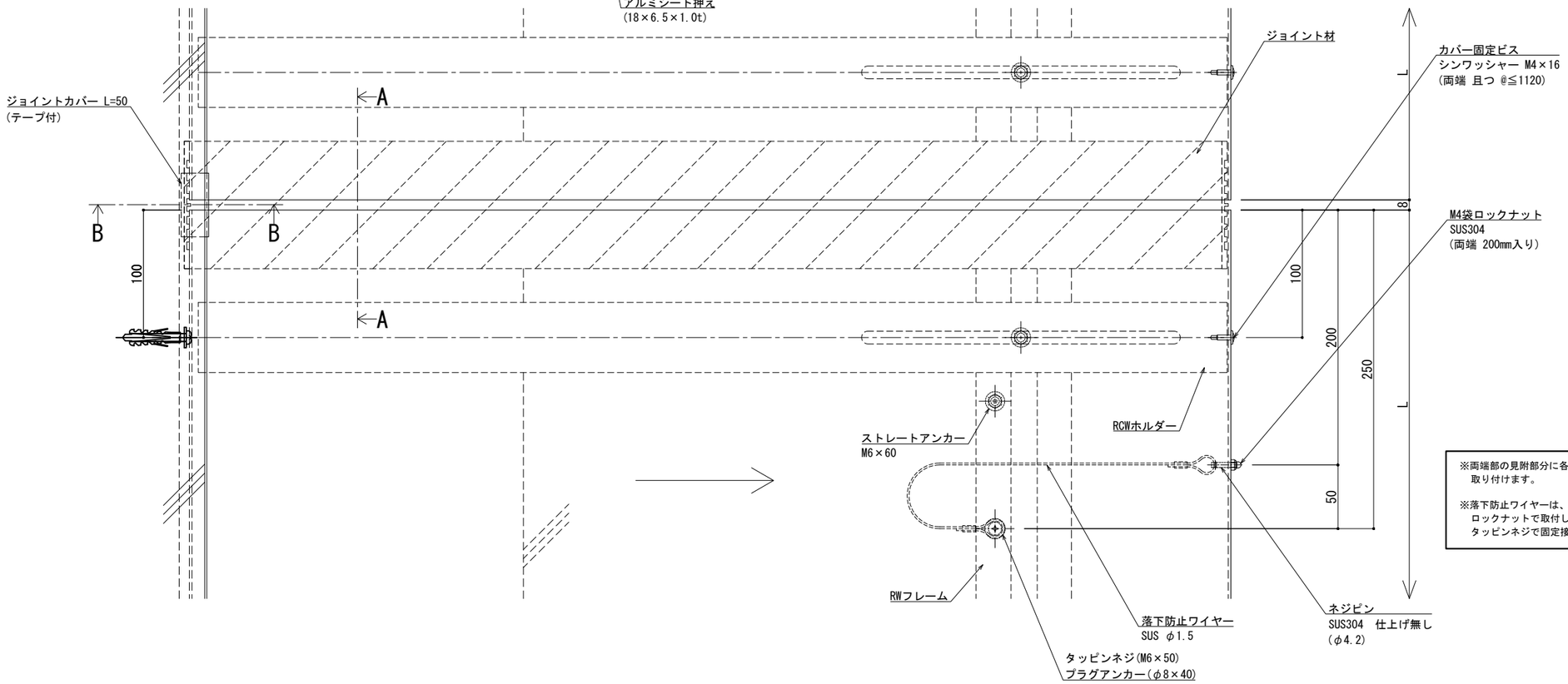

※両端部の見附部分に各1本の落下防止ワイヤーを取り付けます。

※落下防止ワイヤーは、本体にネジピンとロックナットで取付し、もう一方の端を躯体にタッピンネジで固定接続します。

改訂	年月日	概要	特記事項
			当工事で使用する 設計仕様、部材仕様 は、設計仕様書に記載。
△	・・・	・	・

シルバーライン 井上商事株式会社

作成	設計	担当	検印	工事名	縮尺	通し番号
・	・	・	・	・	A1 1:2 A3 1:4	・ ／ ・ 枚の内
作成年月日		タイプ		図名	区分	図面番号
・		・		EXP.J.C 屋根コーナー SL-RCW825 断面図	・	・ ・ ・ ・

＊ 管理番号 ＊ ○○○○○○○○○. ○○○

制定:2017.11.20 変更:2025.01.27

■	屋根コーナー	ＳＬ-ＲＣＷ８５０［クリアランス250］	種別： アルミ	固定ピッチ： @≦ 450 mm	※ 落下防止ワイヤー付	S= 1:2

可動図	可動量
X	＋125mm －125mm
Y	＋フリー －フリー
Z	＋30mm －30mm

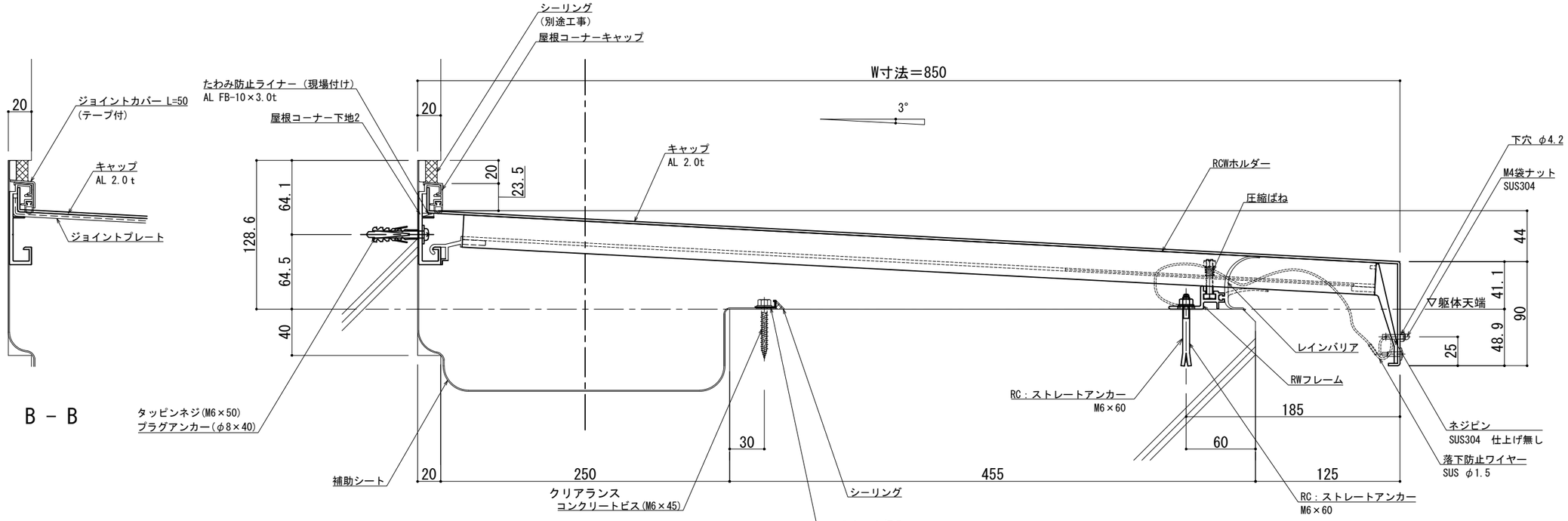

B － B

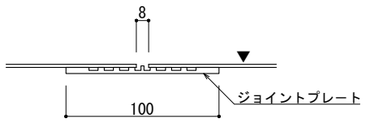

A － A

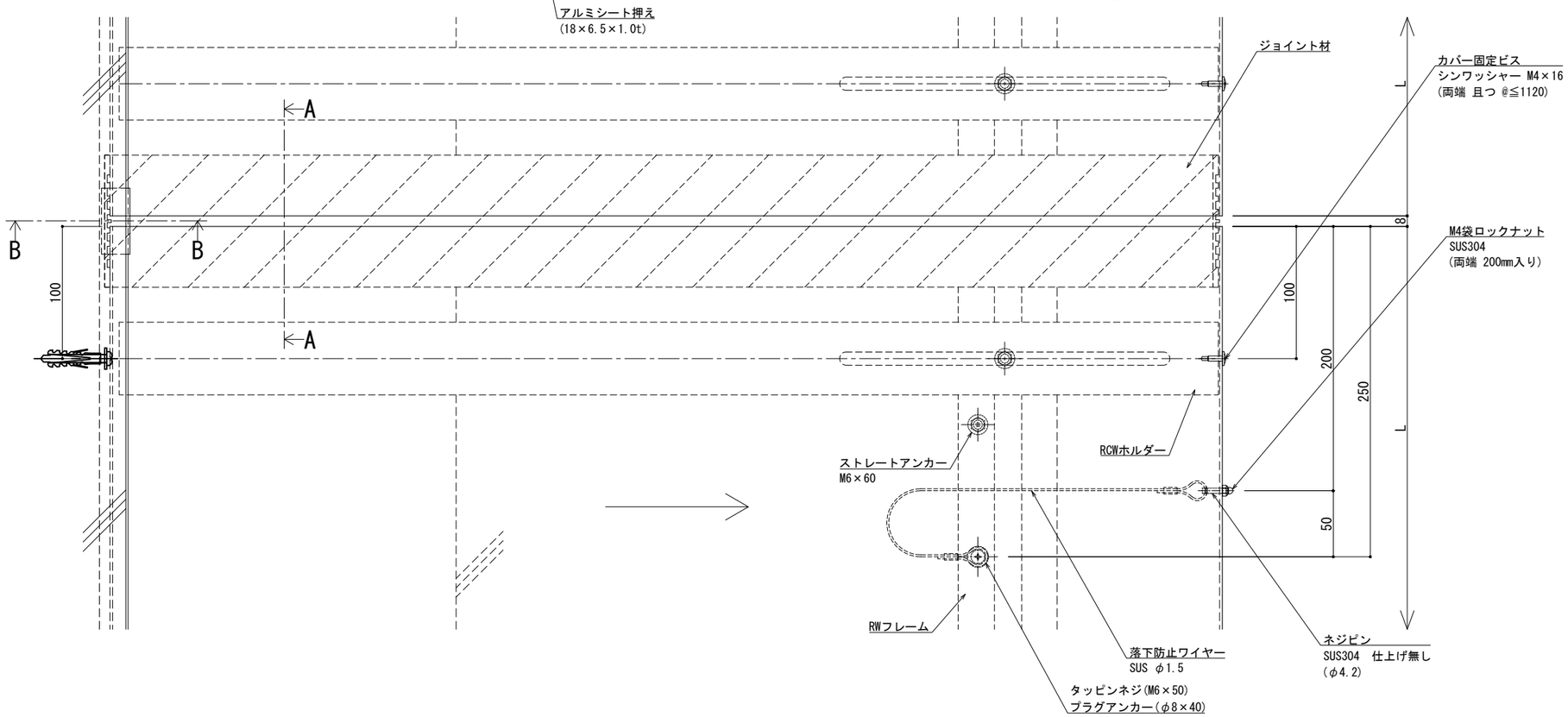

※両端部の見附部分に各1本の落下防止ワイヤーを取り付けます。

※落下防止ワイヤーは、本体にネジピンとロックナットで取付し、もう一方の端を躯体にタッピンネジで固定接続します。

改訂	改訂年月日	概　要	特記事項
			当工事で使用する 設計仕様、部材仕様 は、設計仕様書に記載。
△	・・・	・	

シルバーライン 井上商事株式会社

作成	設計	担当	検印	工事名	縮尺	通し番号
・	・	・	・	・	A1 1:2　A3 1:4	・ ／ ・ 枚の内
作成年月日		タイプ		図名	区分	図面番号
・		・		EXP.J.C 屋根コーナー SL-RCW850 断面図	■	■ ■ ■ ■

＊ 管理番号 ＊ OOOOOOOOO. OOO

制定:2017.11.20　変更:2025.01.27

■	屋根コーナー	ＳＬ－ＲＣＷ８７５［クリアランス250］	種別： アルミ	固定ピッチ： @≦ 450 mm	※ 落下防止ワイヤー付	S= 1:2

可動図	可動量
X	＋125mm －125mm
Y	＋フリー －フリー
Z	＋30mm －30mm

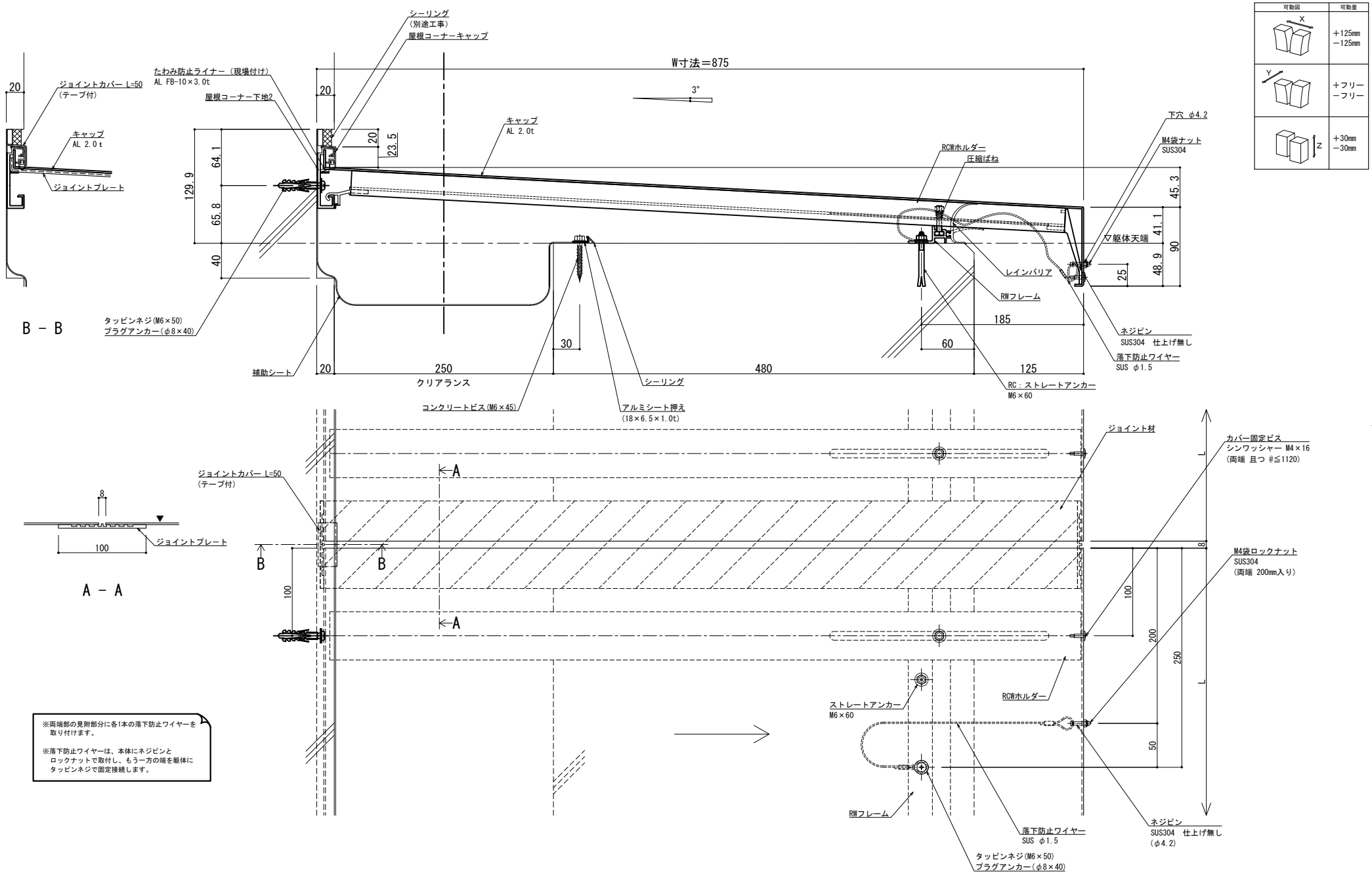

※両端部の見附部分に各1本の落下防止ワイヤーを取り付けます。

※落下防止ワイヤーは、本体にネジピンとロックナットで取付し、もう一方の端を躯体にタッピンネジで固定接続します。

改訂年月日	概要	特記事項
		当工事で使用する 設計仕様、部材仕様 は、設計仕様書に記載。

シルバーライン 井上商事株式会社

作成	設計	担当	検印	工事名	縮尺	通し番号
・	・	・	・	・	A1 1:2 A3 1:4	・ ／ ・ 枚の内
作成年月日		タイプ		図名	区分	図面番号
・		・		EXP.J.C 屋根コーナー SL-RCW875 断面図	■	■ ■ ■ ■

＊ 管理番号 ＊ OOOOOOOOO_OOO

制定 2017.11.20
改訂 ⚠ ・ ・ ・ ・
変更 2025.01.27

■	屋根コーナー	ＳＬ-ＲＣＷ９００［クリアランス250］	種別： アルミ	固定ピッチ： @≦ 450 mm	※ 落下防止ワイヤー付	S= 1:2

可動図	可動量
X	＋125mm －125mm
Y	＋フリー －フリー
Z	＋30mm －30mm

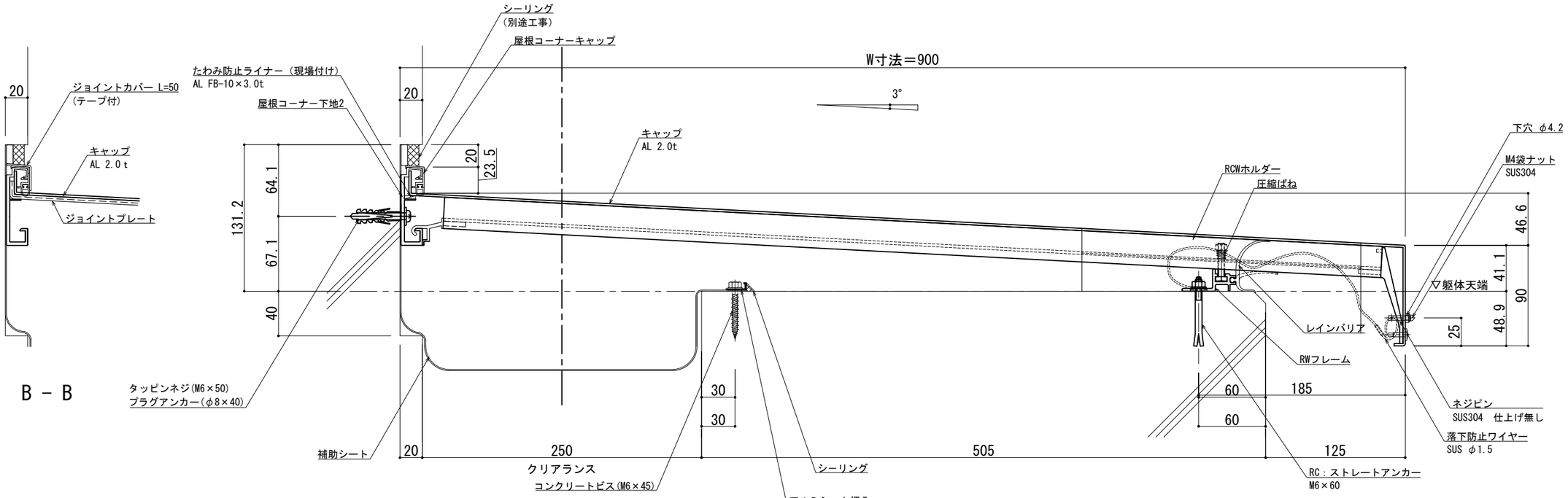

B － B

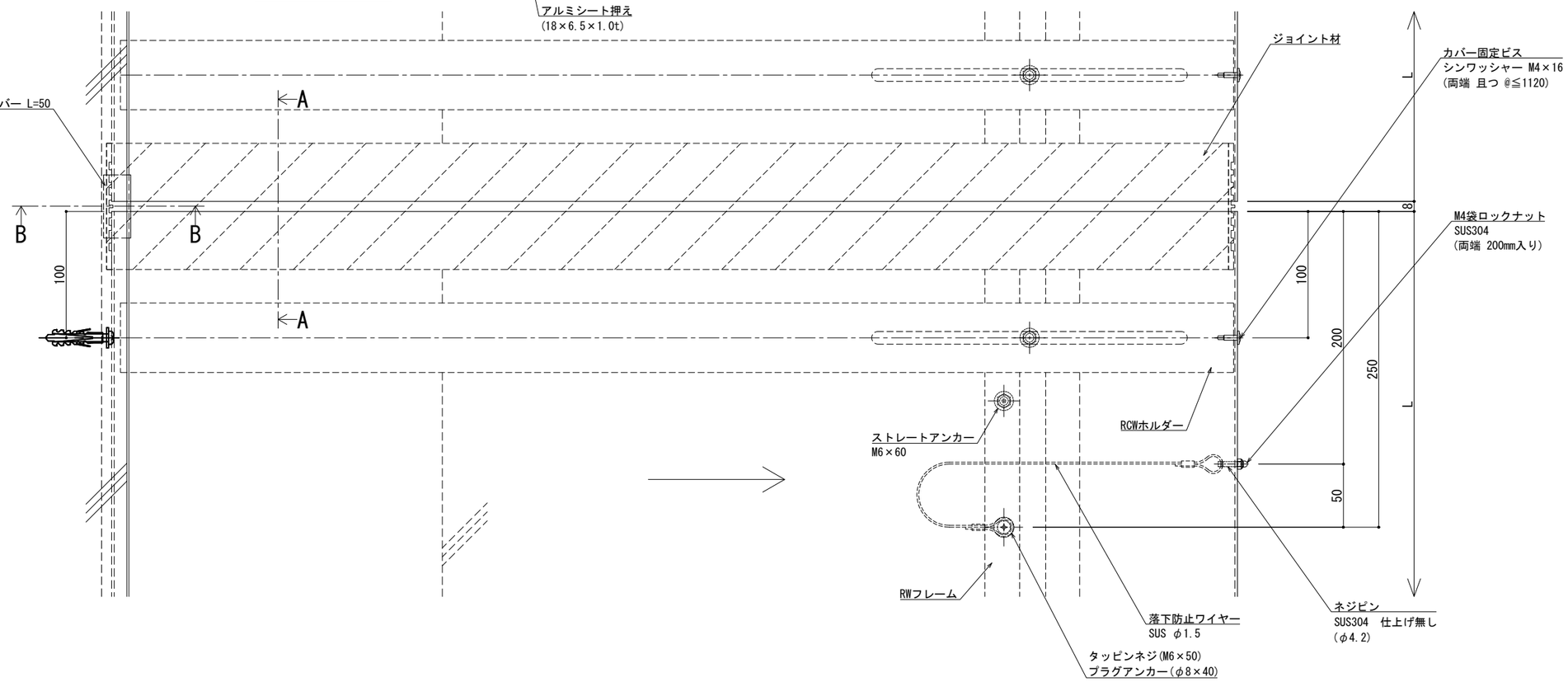

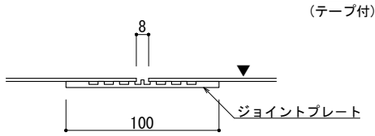

A － A

※両端部の見附部分に各1本の落下防止ワイヤーを取り付けます。

※落下防止ワイヤーは、本体にネジピンとロックナットで取付し、もう一方の端を躯体にタッピンネジで固定接続します。

改訂年月日	概　要	特記事項
		当工事で使用する 設計仕様、部材仕様 は、設計仕様書に記載。

シルバーライン 井上商事株式会社

作成	設計	担当	検印	工事名	縮尺	通し番号
・	・	・	・	・	A1 1:2　A3 1:4	・／・ 枚の内
作成年月日	タイプ	図名			区分	図面番号
・	・	EXP.J.C 屋根コーナー SL-RCW900 断面図			■	■ ■ ■ ■

＊ 管理番号 ＊ OOOOOOOOO. OOO

制定:2017.11.20　変更:2025.01.27