▪	屋根 － 屋根	ＳＬ−ＲＷ４００［クリアランス100］（耐火帯）25㎜	種別： アルミ 色： シルバー	固定ピッチ： @≦ 560 ㎜	※ 落下防止ワイヤー付	S= 1:2

可動図	可動量
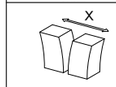	＋50㎜ −50㎜
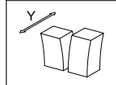	＋フリー −フリー
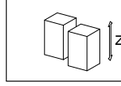	＋30㎜ −30㎜

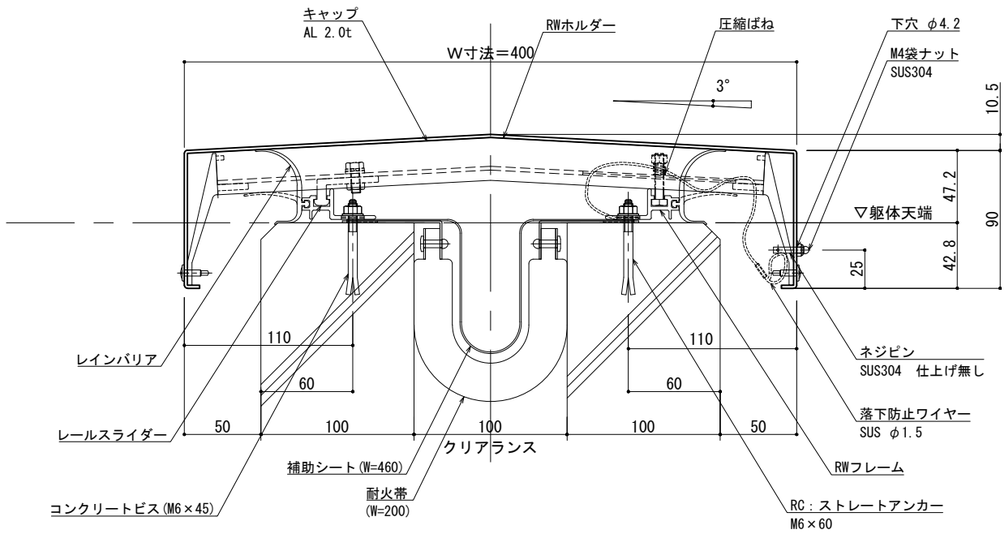

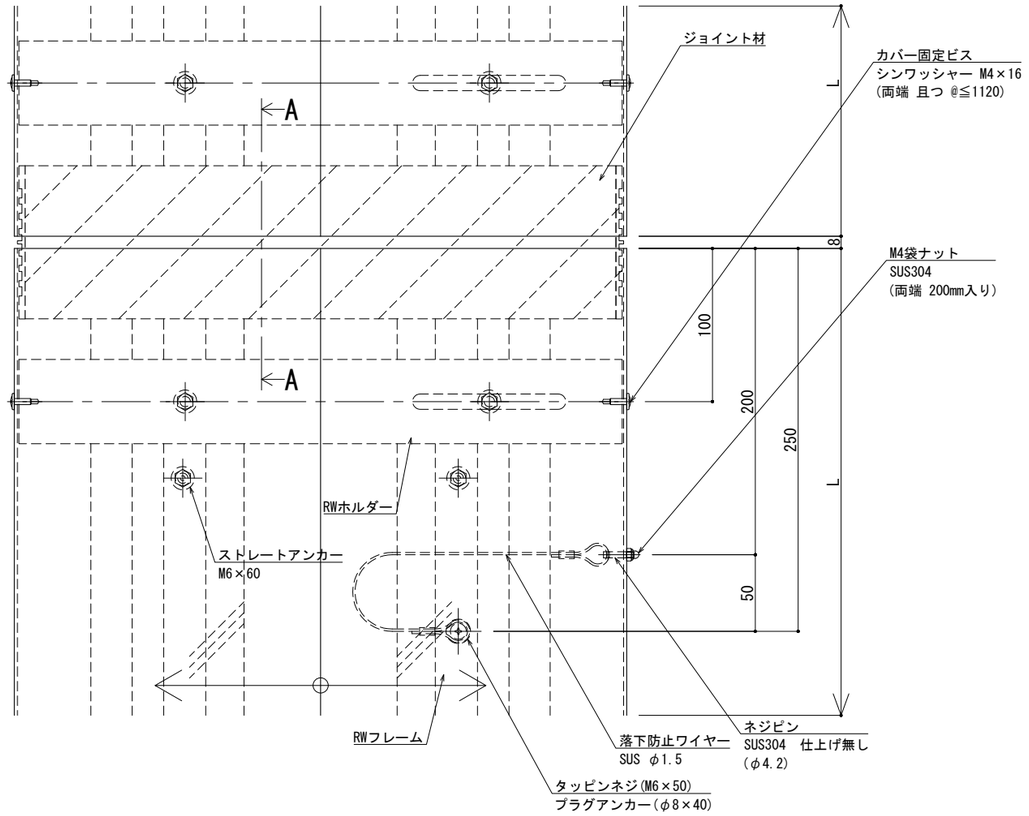

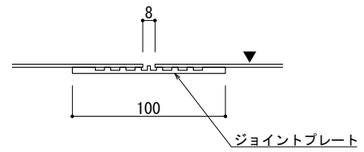

A － A

※両端部の見附部分に各1本の落下防止ワイヤーを
取り付けます。

※落下防止ワイヤーは、本体にネジピンと
ロックナットで取付し、もう一方の端を躯体に
タッピンネジで固定接続します。

改訂	改訂年月日	概　要	特 記 事 項
			当工事で使用する 設計仕様、部材仕様 は、設計仕様書に記載。
⚠	・・・・・	・	

シルバーライン
井上商事株式会社

作成	設計	担当	検印	工事名	縮尺	通し番号
・	・	・	・	・	A1 1:2　A3 1:4	・ ／ ・ 枚の内
作成年月日		タイプ		図名	区分	図面番号
・		・		EXP.J.C 屋根-屋根 SL-RW400(t25) 断面図	▪	▪ ▪ ▪ ▪

＊ 管理番号 ＊ OOOOOOOOO.OOO

変更:2025.02.03
制定:2022.02.02

▪	屋根 － 屋根	ＳＬ−ＲＷ４５０［クリアランス100］（耐火帯）25㎜	種別： アルミ 色： シルバー	固定ピッチ： @≦ 560 ㎜	※ 落下防止ワイヤー付	S= 1:2

可動図	可動量
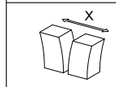	＋50㎜ －50㎜
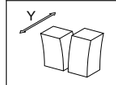	＋フリー －フリー
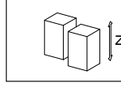	＋30㎜ －30㎜

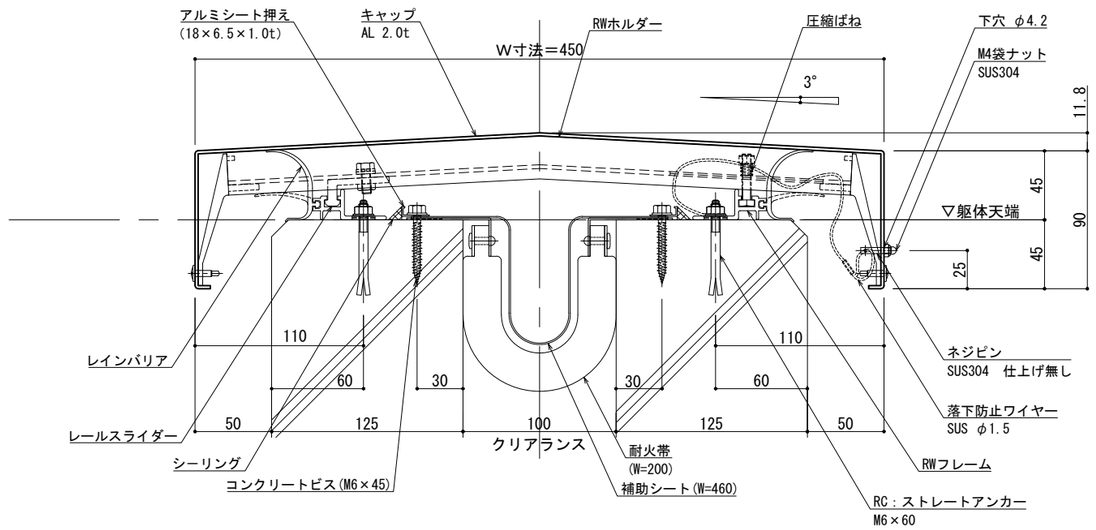

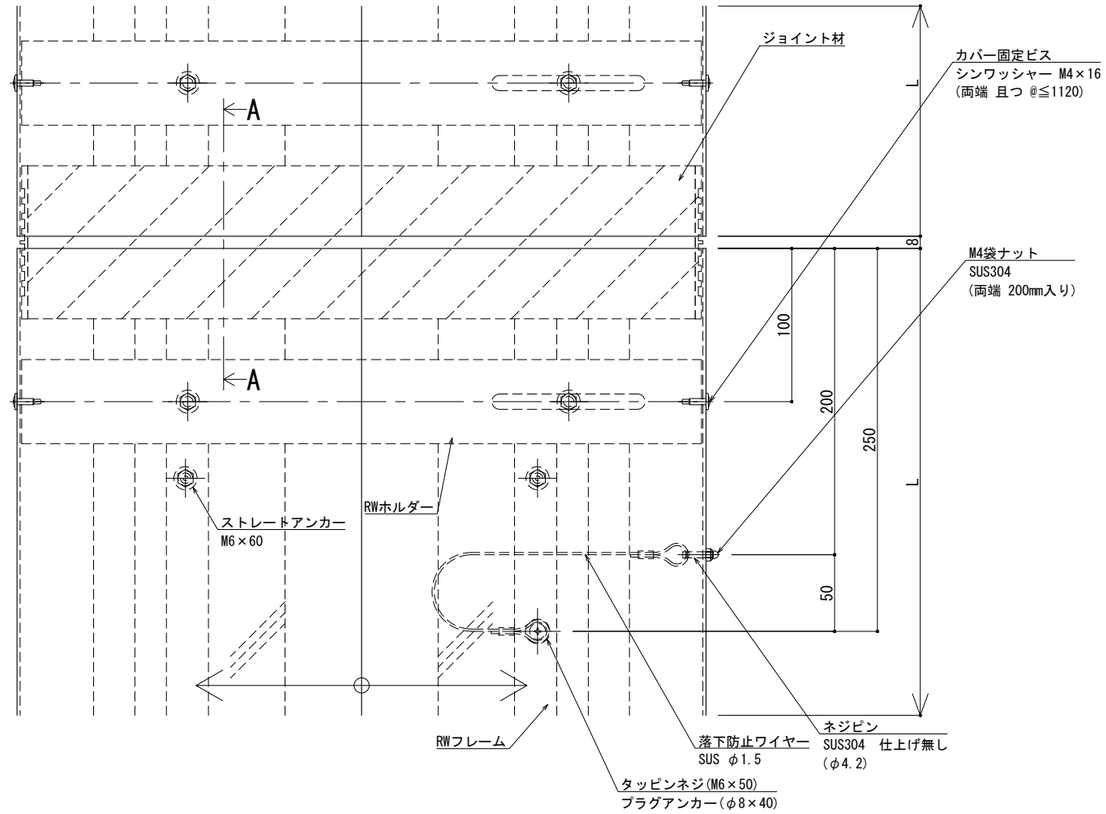

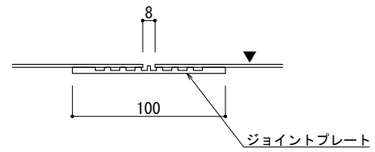

A － A

※両端部の見附部分に各1本の落下防止ワイヤーを
取り付けます。

※落下防止ワイヤーは、本体にネジピンと
ロックナットで取付し、もう一方の端を躯体に
タッピンネジで固定接続します。

改訂	改訂年月日	概　要	特 記 事 項
			当工事で使用する 設計仕様、部材仕様 は、設計仕様書に記載。
⚠	・	・	・

シルバーライン
井上商事株式会社

作成	設計	担当	検印	工事名	縮尺	通し番号
・	・	・	・	・	A1 1:2　A3 1:4	・ ／ ・ 枚の内
作成年月日		タイプ		図名	区分	図面番号
・		・		EXP.J.C 屋根-屋根 SL-RW450(t25) 断面図	▪	▪ ▪ ▪ ▪

＊ 管理番号 ＊ 000000000.000

作図:2022.02.02　変更:2025.02.03

▪	屋根 － 屋根	ＳＬ−ＲＷ５００［クリアランス100］（耐火帯）25㎜	種別： アルミ 色： シルバー	固定ピッチ： @≦ 560 ㎜	※ 落下防止ワイヤー付	S= 1:2

可動図	可動量
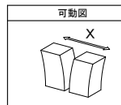	＋50㎜ −50㎜
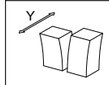	＋フリー −フリー
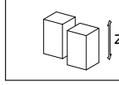	＋30㎜ −30㎜

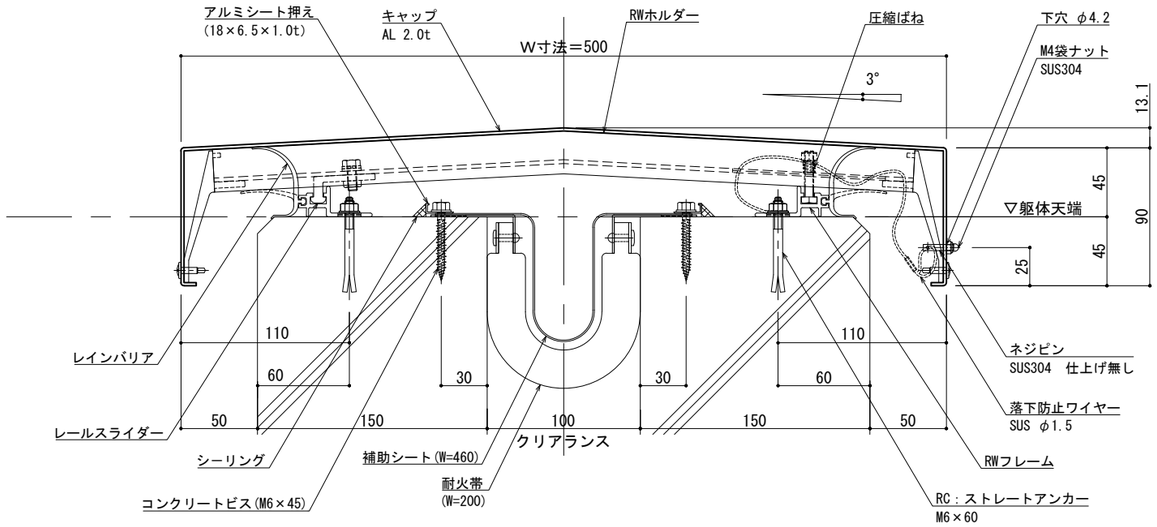

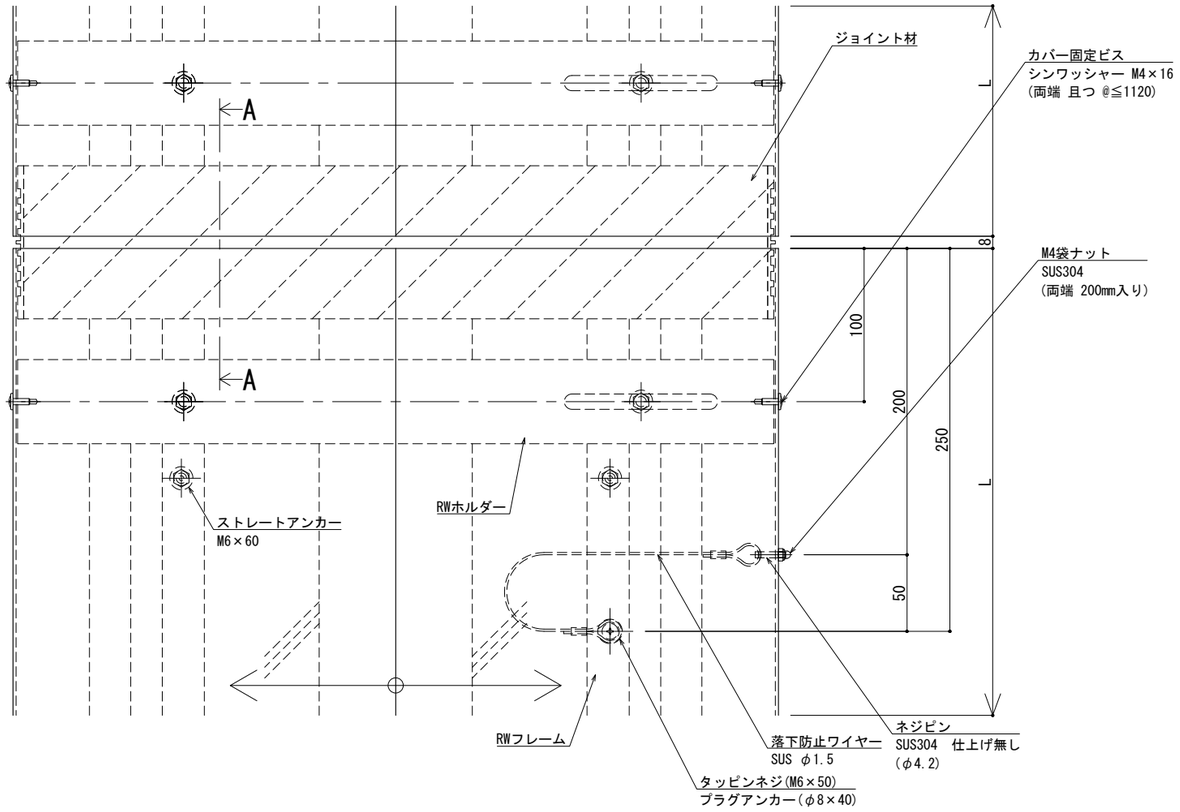

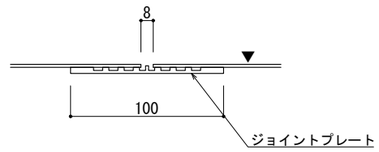

A － A

※両端部の見附部分に各1本の落下防止ワイヤーを取り付けます。

※落下防止ワイヤーは、本体にネジピンとロックナットで取付し、もう一方の端を躯体にタッピンネジで固定接続します。

改訂	改訂年月日	概　要	特 記 事 項
			当工事で使用する 設計仕様、部材仕様 は、設計仕様書に記載。
⚠	・・・・・	・	

シルバーライン
井上商事株式会社

作成	設計	担当	検印	工事名	縮尺	通し番号
・	・	・	・	・	A1 1:2　A3 1:4	・ ／ ・ 枚の内
作成年月日		タイプ		図名	区分	図面番号
・		・		EXP.J.C 屋根-屋根 SL-RW500(t25) 断面図	■	■ ■ ■ ■

＊ 管理番号 ＊ OOOOOOOOO. OOO

制定:2022.02.02　変更:2025.02.03

▪	屋根 － 屋根	ＳＬ−ＲＷ５５０［クリアランス100］（耐火帯）25㎜	種別： アルミ 色： シルバー	固定ピッチ： @≦ 560 ㎜	※ 落下防止ワイヤー付	S= 1:2

可動図	可動量
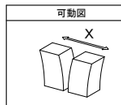	＋50㎜ −50㎜
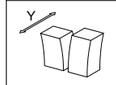	＋フリー −フリー
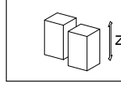	＋30㎜ −30㎜

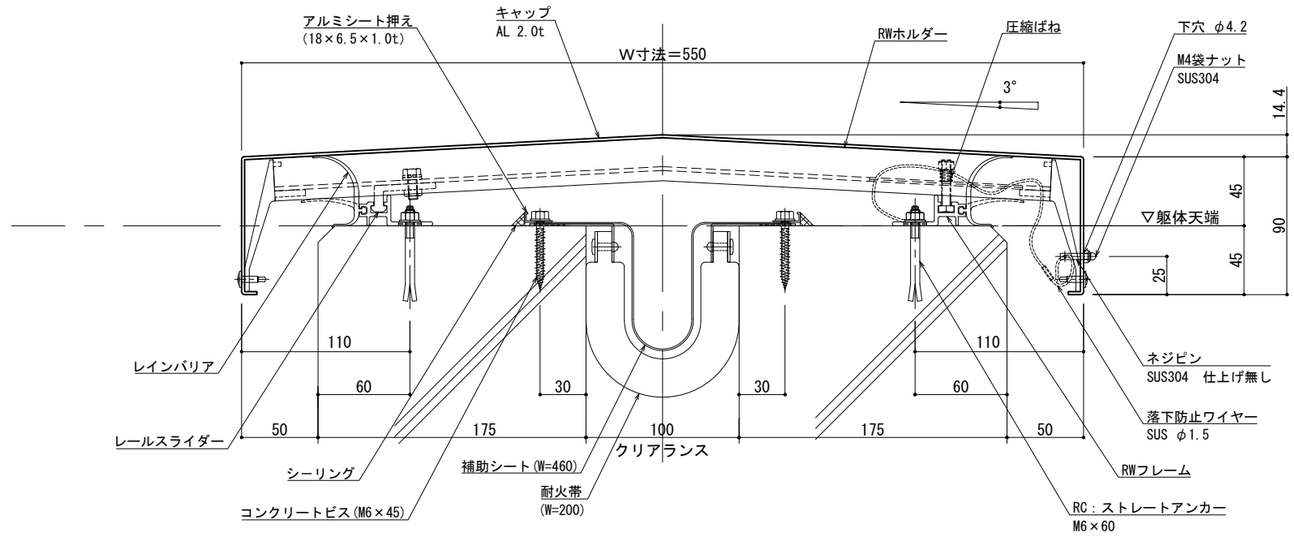

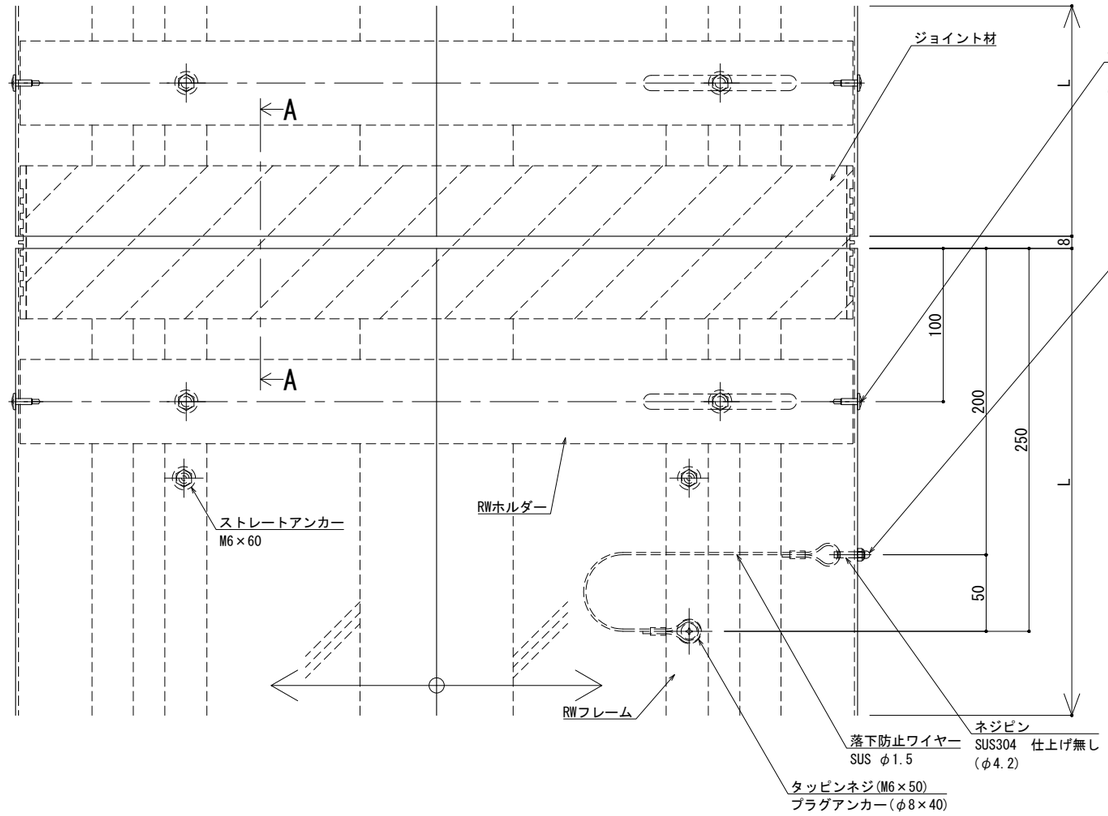

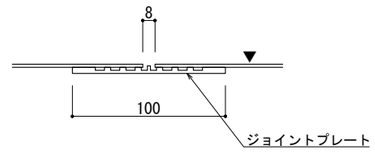

A － A

※両端部の見附部分に各1本の落下防止ワイヤーを
取り付けます。

※落下防止ワイヤーは、本体にネジピンと
ロックナットで取付し、もう一方の端を躯体に
タッピンネジで固定接続します。

改訂	改訂年月日	概　要	特 記 事 項
			当工事で使用する 設計仕様、部材仕様 は、設計仕様書に記載。
⚠	・	・	・

シルバーライン
井上商事株式会社

作成	設計	担当	検印	工事名	縮尺	通し番号
・	・	・	・	・	A1 1:2　A3 1:4	・ ／ ・ 枚の内
作成年月日		タイプ		図名	区分	図面番号
・		・		EXP.J.C 屋根-屋根 SL-RW550(t25) 断面図	▪	▪ ▪ ▪ ▪

＊ 管理番号 ＊ ○○○○○○○○○.○○○

変更:2025.02.03
制定:2022.02.02

■	屋根 － 屋根	ＳＬ−ＲＷ６００［クリアランス100］（耐火帯）25㎜	種別： アルミ 色： シルバー	固定ピッチ： @≦ 560 ㎜	※ 落下防止ワイヤー付	S= 1:2

可動図	可動量
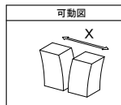	＋50㎜ －50㎜
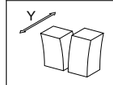	＋フリー －フリー
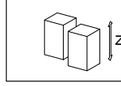	＋30㎜ －30㎜

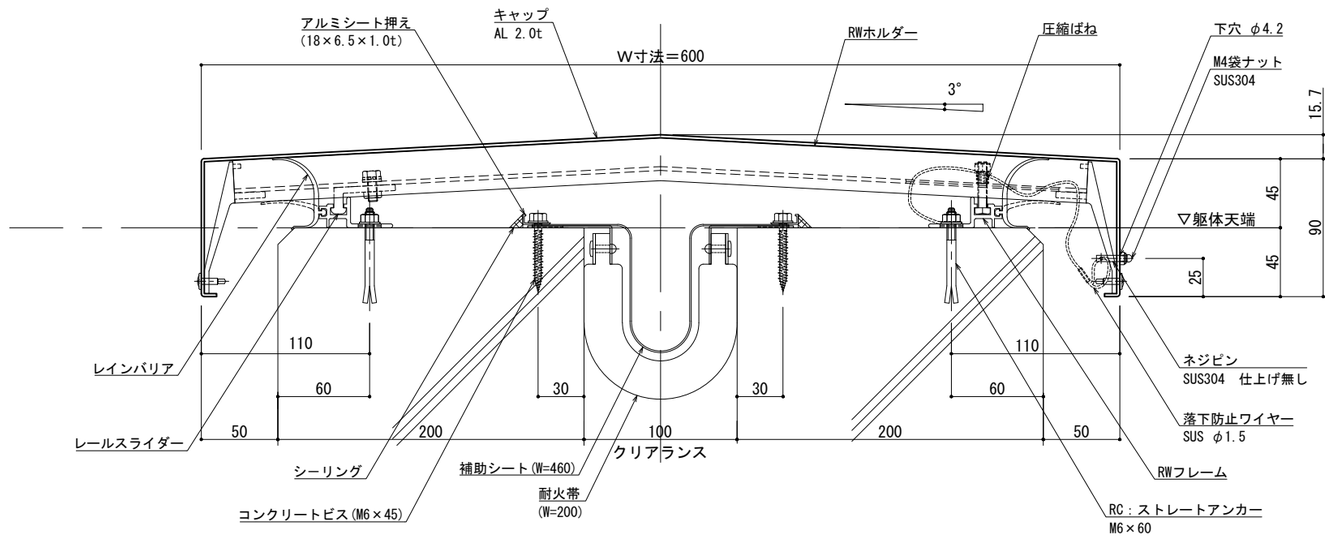

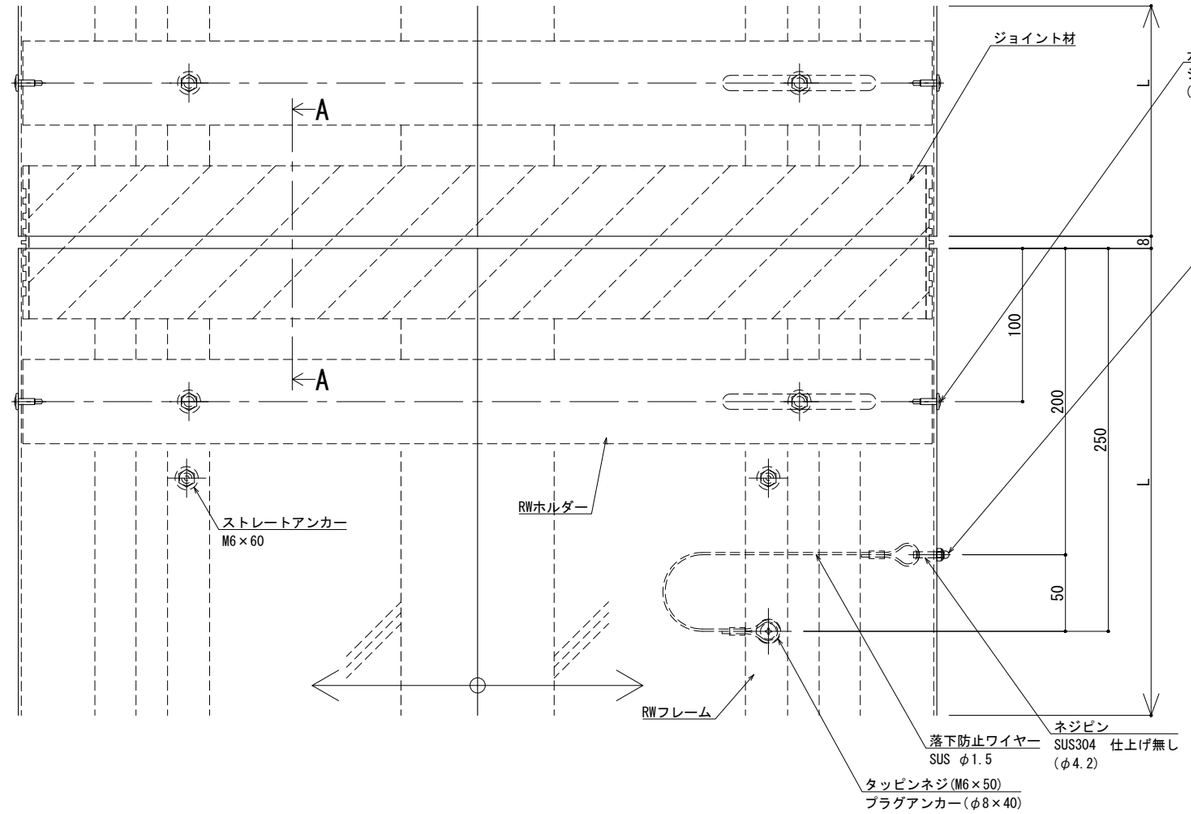

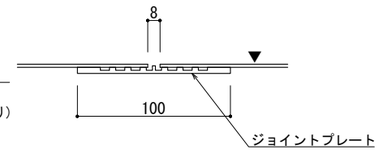

A － A

※両端部の見附部分に各1本の落下防止ワイヤーを
取り付けます。

※落下防止ワイヤーは、本体にネジピンと
ロックナットで取付し、もう一方の端を躯体に
タッピンネジで固定接続します。

改訂	改訂年月日	概　要	特 記 事 項
			当工事で使用する 設計仕様、部材仕様 は、設計仕様書に記載。
△	・・・・・	・	

シルバーライン
井上商事株式会社

作成	設計	担当	検印	工事名	縮尺	通し番号
・	・	・	・	・	A1 1:2　A3 1:4	・ ／ ・ 枚の内
作成年月日		タイプ		図名	区分	図面番号
・		・		EXP.J.C 屋根-屋根 SL-RW600(t25) 断面図	■	■・■・■・■

＊ 管理番号 ＊ ○○○○○○○○○.○○○

変更:2025.02.03
制定:2022.02.02

■	屋根 － 屋根	ＳＬ−ＲＷ６５０［クリアランス100］（耐火帯）25㎜	種別： アルミ 色： シルバー	固定ピッチ： @≦ 560 ㎜	※ 落下防止ワイヤー付	S= 1:2

可動図	可動量
X	＋50㎜ －50㎜
Y	＋フリー －フリー
Z	＋30㎜ －30㎜

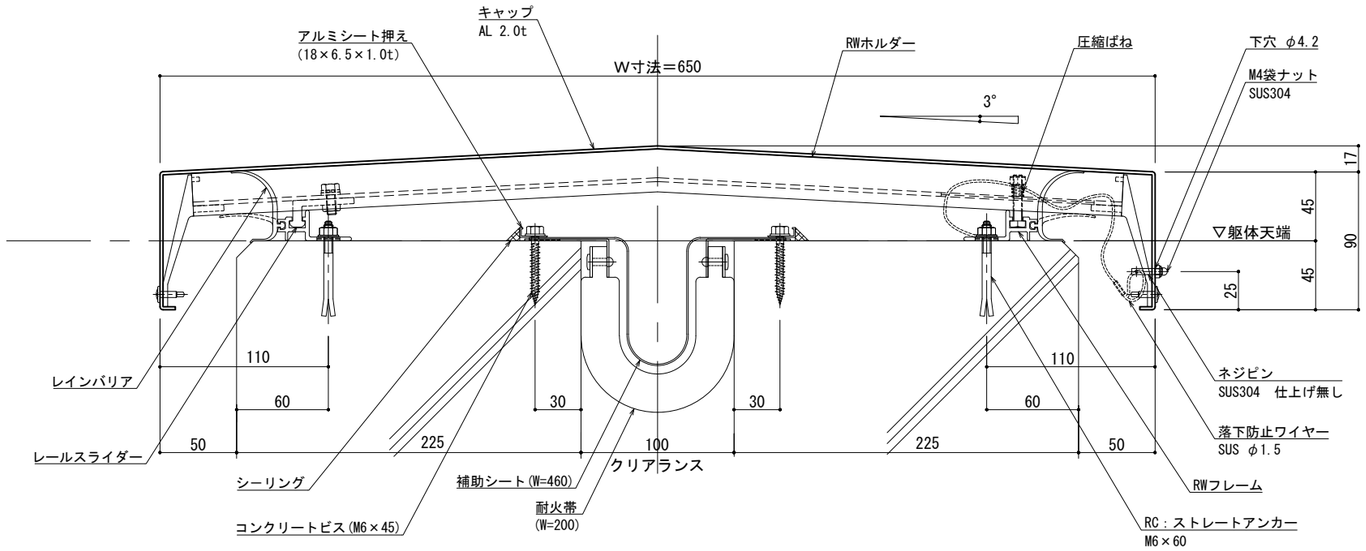

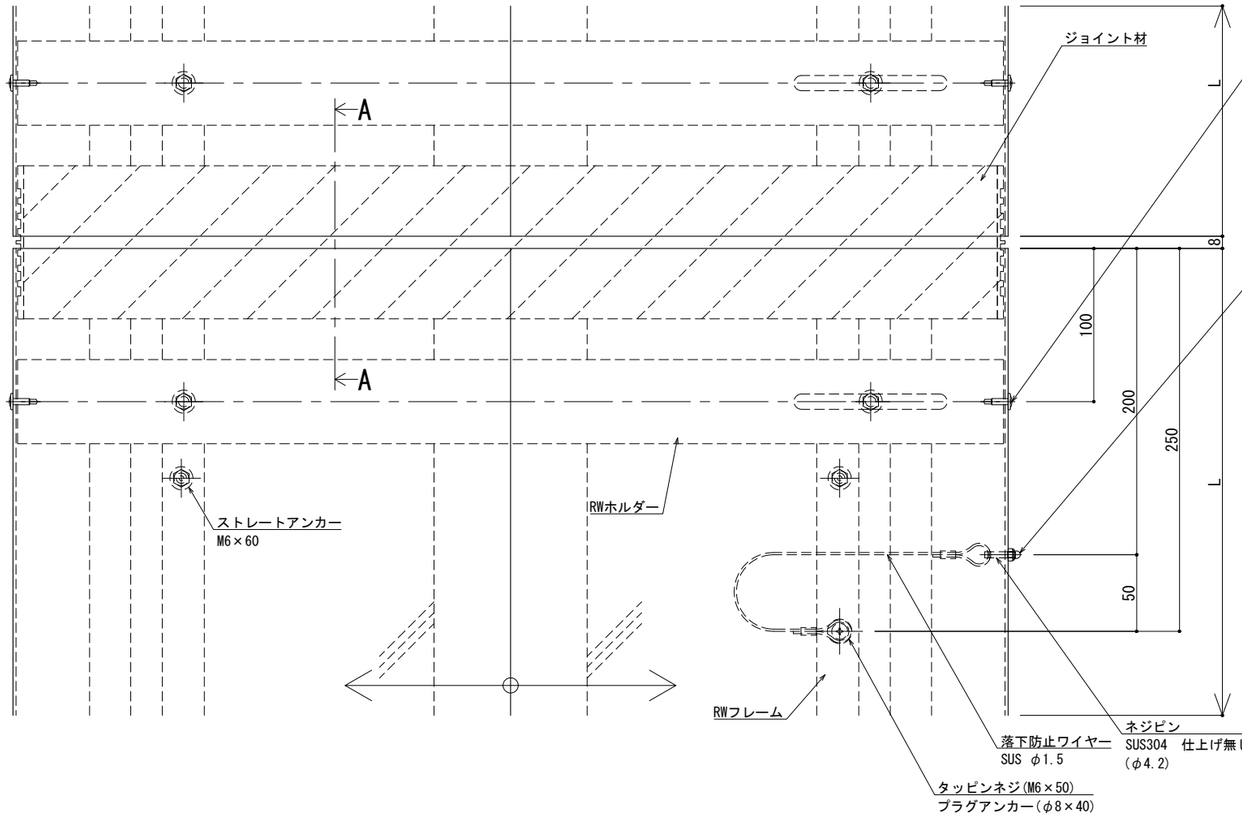

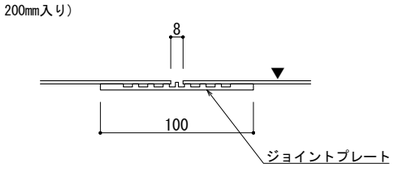

A － A

※両端部の見附部分に各1本の落下防止ワイヤーを取り付けます。

※落下防止ワイヤーは、本体にネジピンとロックナットで取付し、もう一方の端を躯体にタッピンネジで固定接続します。

改訂	改訂年月日	概　要	特 記 事 項
			当工事で使用する 設計仕様、部材仕様 は、設計仕様書に記載。
△	・・・・・	・	

シルバーライン
井上商事株式会社

作成	設計	担当	検印	工事名	縮尺	通し番号
・	・	・	・	・	A1 1:2　A3 1:4	・ ／ ・ 枚の内
作成年月日		タイプ		図名	区分	図面番号
・		・		EXP.J.C 屋根-屋根 SL-RW650(t25) 断面図	■	■ ・ ■ ・ ■

＊ 管理番号 ＊ ○○○○○○○○○.○○○

変更:2025.02.03
制定:2022.02.02

▪	屋根 － 屋根	ＳＬ−ＲＷ７００［クリアランス100］（耐火帯）25㎜	種別： アルミ 色： シルバー	固定ピッチ： @≦ 560 ㎜	※ 落下防止ワイヤー付	S= 1:2

可動図	可動量
X	＋50㎜ －50㎜
Y	＋フリー －フリー
Z	＋30㎜ －30㎜

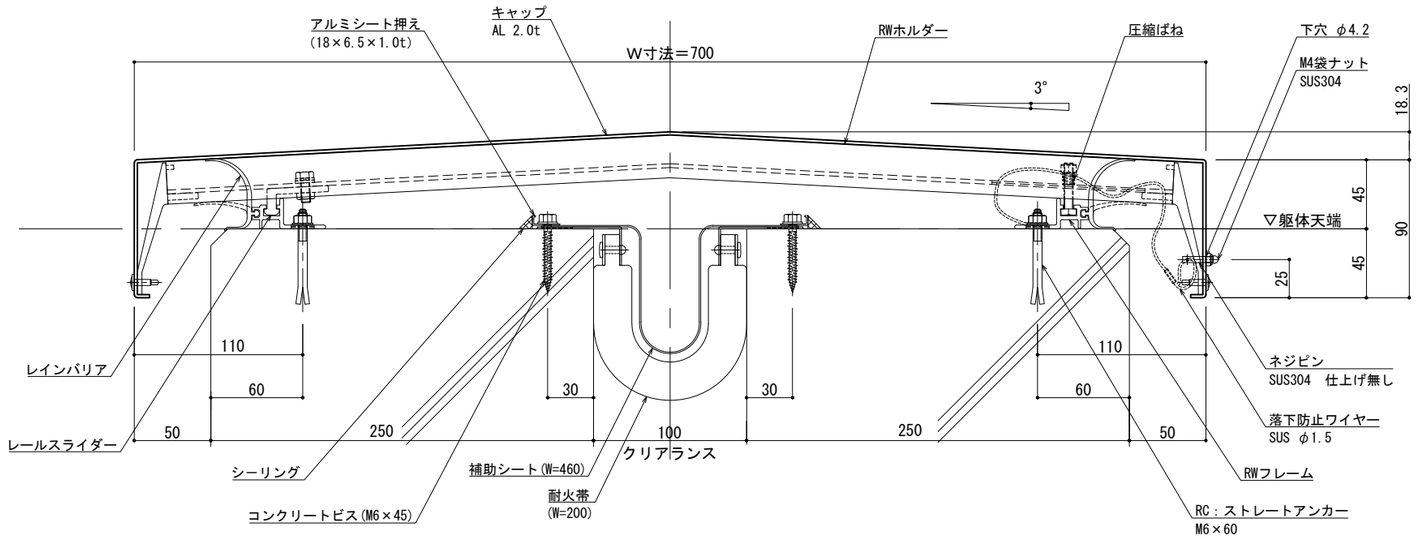

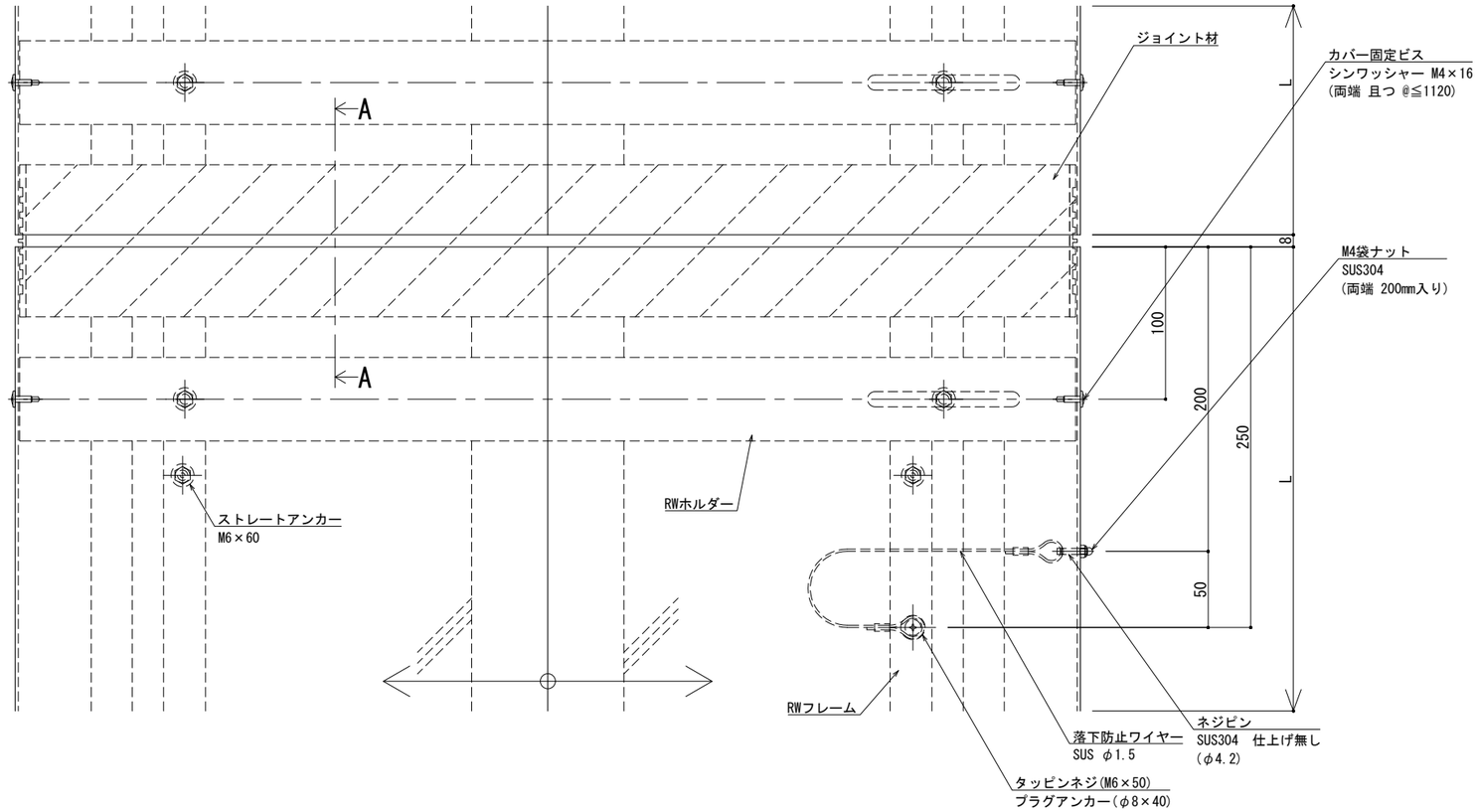

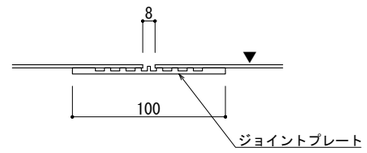

A － A

※両端部の見附部分に各1本の落下防止ワイヤーを取り付けます。

※落下防止ワイヤーは、本体にネジピンとロックナットで取付し、もう一方の端を躯体にタッピンネジで固定接続します。

改訂	改訂年月日	概　要	特 記 事 項
			当工事で使用する 設計仕様、部材仕様 は、設計仕様書に記載。
⚠	・・・・・	・	

シルバーライン
井上商事株式会社

作成	設計	担当	検印	工事名	縮尺	通し番号
・	・	・	・	・	A1 1:2　A3 1:4	・ ／ ・ 枚の内
作成年月日		タイプ		図名	区分	図面番号
・		・		EXP.J.C 屋根-屋根 SL-RW700(t25) 断面図	▪	▪ ▪ ▪ ▪

＊ 管理番号 ＊ 000000000.000

変更:2025.02.03
制定:2022.02.02

▪	屋根 － 屋根	ＳＬ−ＲＷ７５０［クリアランス100］（耐火帯）25㎜	種別： アルミ 色： シルバー	固定ピッチ： @≦ 560 ㎜	※ 落下防止ワイヤー付	S= 1:2

可動図	可動量
X	＋50㎜ －50㎜
Y	＋フリー －フリー
Z	＋30㎜ －30㎜

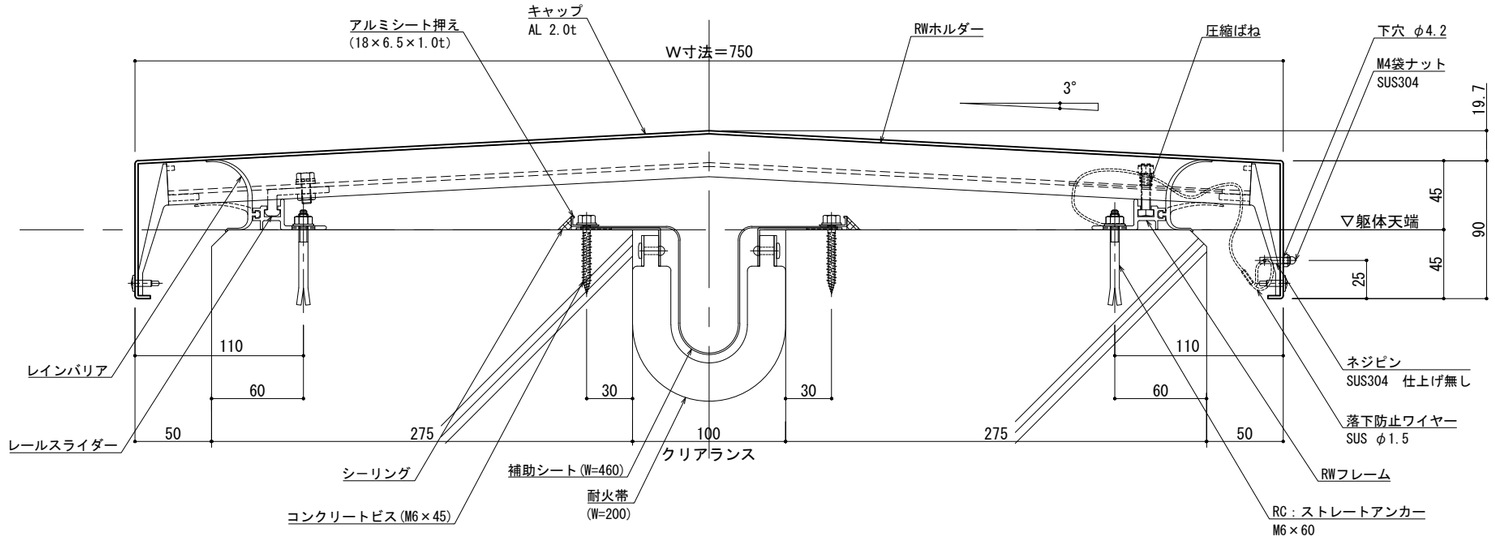

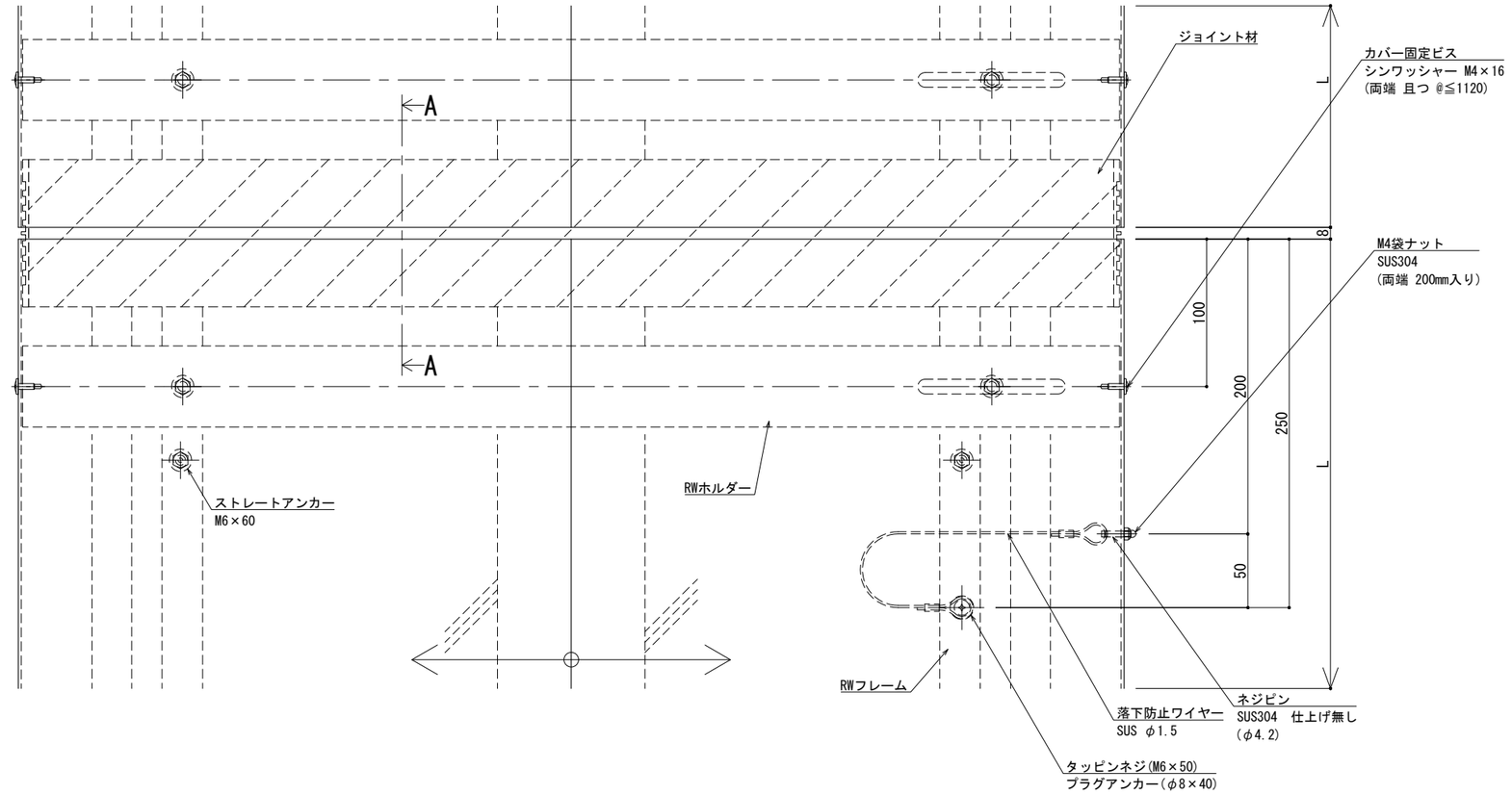

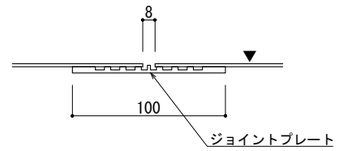

A － A

※両端部の見附部分に各1本の落下防止ワイヤーを取り付けます。

※落下防止ワイヤーは、本体にネジピンとロックナットで取付し、もう一方の端を躯体にタッピンネジで固定接続します。

改訂	改訂年月日	概　要	特 記 事 項
			当工事で使用する 設計仕様、部材仕様 は、設計仕様書に記載。
⚠	・・・・・	・	

シルバーライン
井上商事株式会社

作成	設計	担当	検印	工事名	縮尺	通し番号
・	・	・	・	・	A1 1:2　A3 1:4	・ ／ ・ 枚の内
作成年月日		タイプ		図名	区分	図面番号
・		・		EXP.J.C 屋根-屋根 SL-RW750(t25) 断面図	▪	▪ ▪ ▪ ▪

＊ 管理番号 ＊ 000000000.000

変更:2025.02.03
制定:2022.02.02

■	屋根 － 屋根	ＳＬ−ＲＷ８００［クリアランス100］（耐火帯）25mm	種別： アルミ 色： シルバー	固定ピッチ： @≦ 560 mm	※ 落下防止ワイヤー付	S= 1:2

可動図	可動量
X	＋50mm －50mm
Y	＋フリー －フリー
Z	＋30mm －30mm

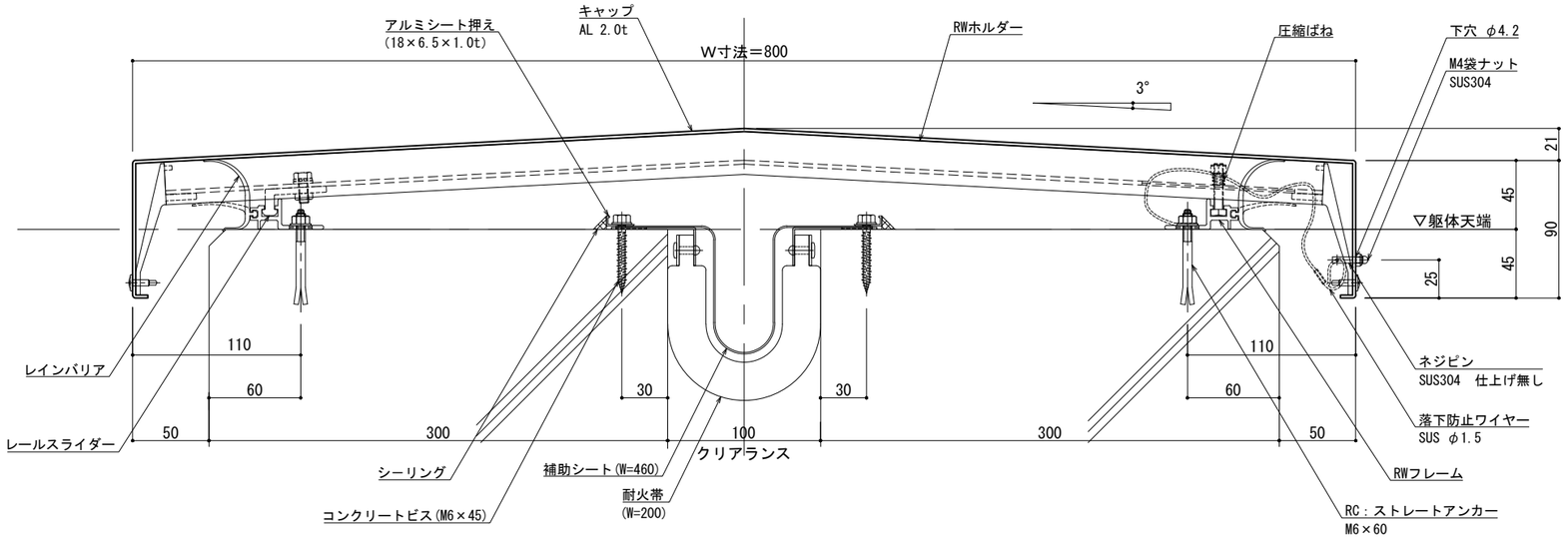

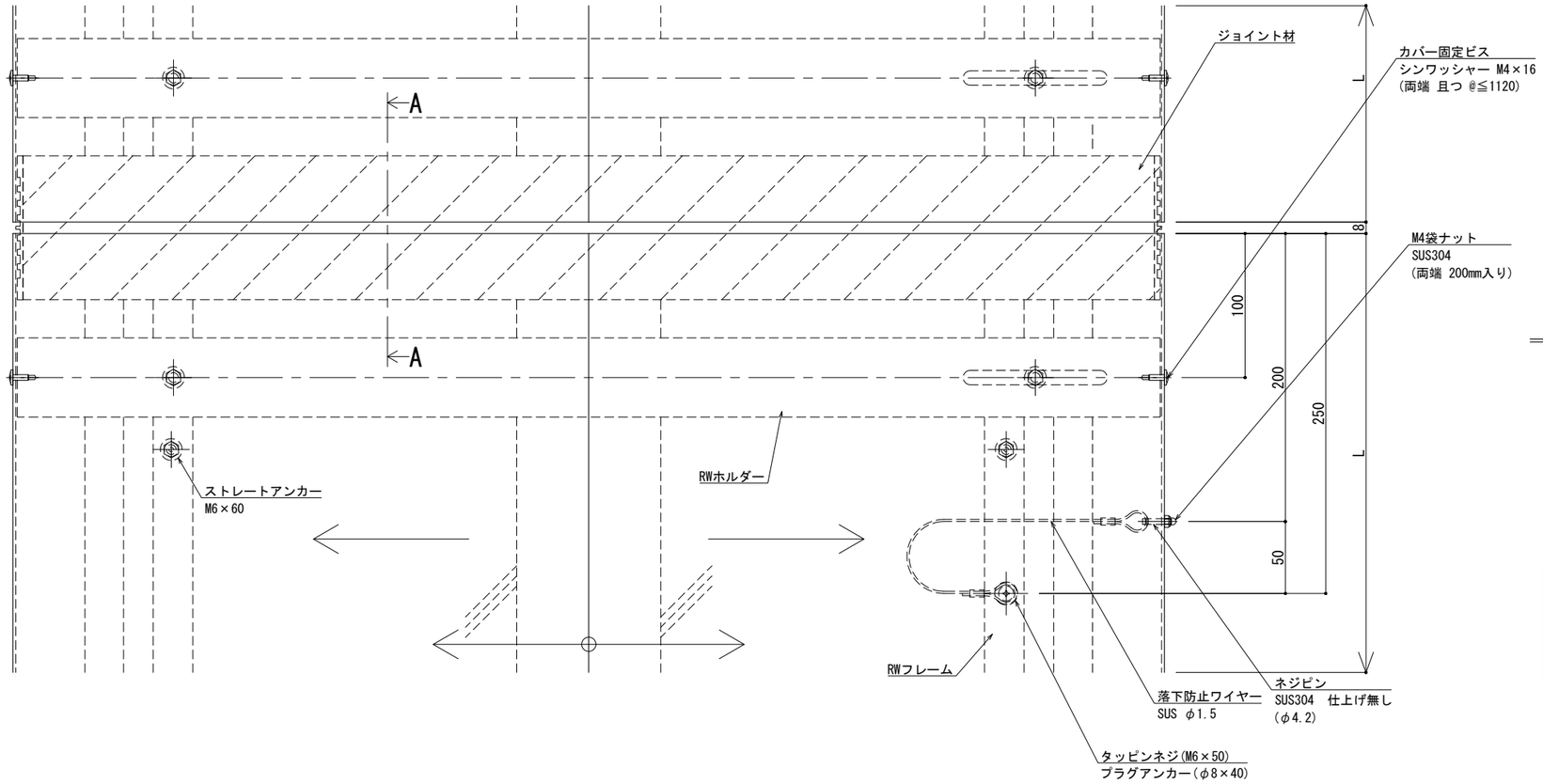

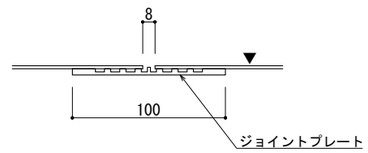

A － A

※両端部の見附部分に各1本の落下防止ワイヤーを取り付けます。

※落下防止ワイヤーは、本体にネジピンとロックナットで取付し、もう一方の端を躯体にタッピンネジで固定接続します。

改訂	改訂年月日	概　要	特記事項
			当工事で使用する 設計仕様、部材仕様 は、設計仕様書に記載。
⚠	・・・・・	・	

シルバーライン
井上商事株式会社

作成	設計	担当	検印	工事名	縮尺	通し番号
・	・	・	・	・	A1 1:2　A3 1:4	・ ／ ・ 枚の内
作成年月日		タイプ		図名	区分	図面番号
・		・		EXP.J.C 屋根-屋根 SL-RW800(t25) 断面図	■	■ ■ ■ ■

＊ 管理番号 ＊ 000000000.000

変更:2025.02.03
制定:2022.02.02

■	屋根 － 屋根	ＳＬ−ＲＷ８５０［クリアランス100］（耐火帯）25mm	種別： アルミ 色： シルバー	固定ピッチ： @≦ 450 mm	※ 落下防止ワイヤー付	S= 1:2

可動図	可動量
X	＋50mm －50mm
Y	＋フリー －フリー
Z	＋30mm －30mm

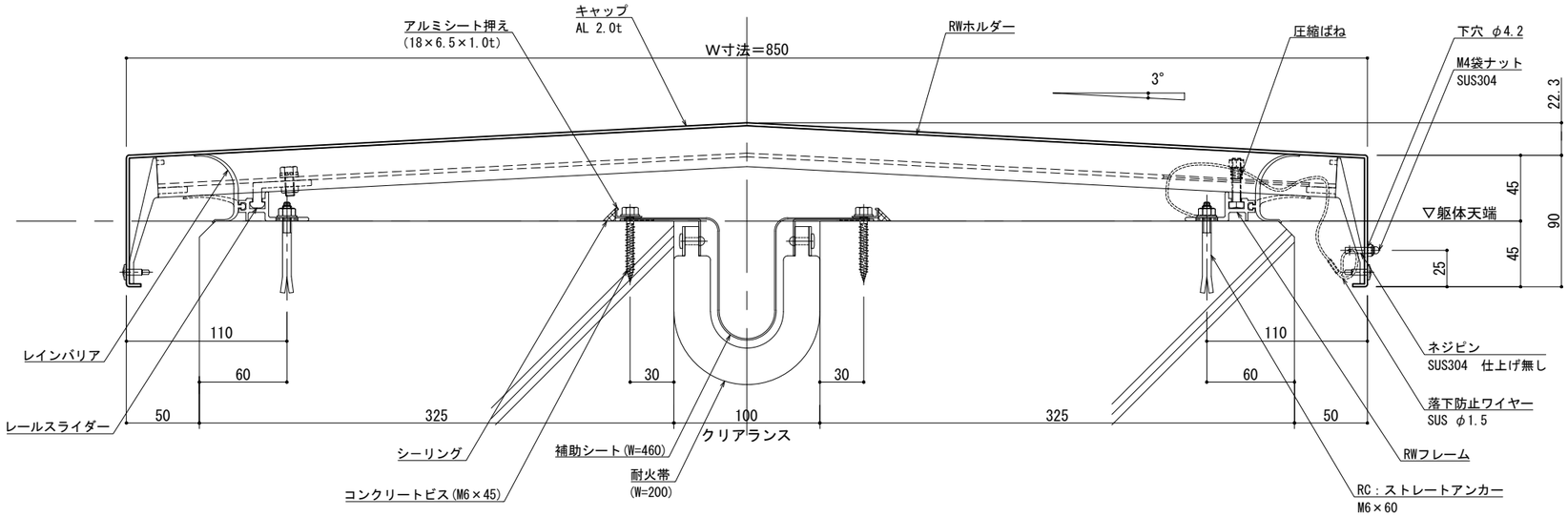

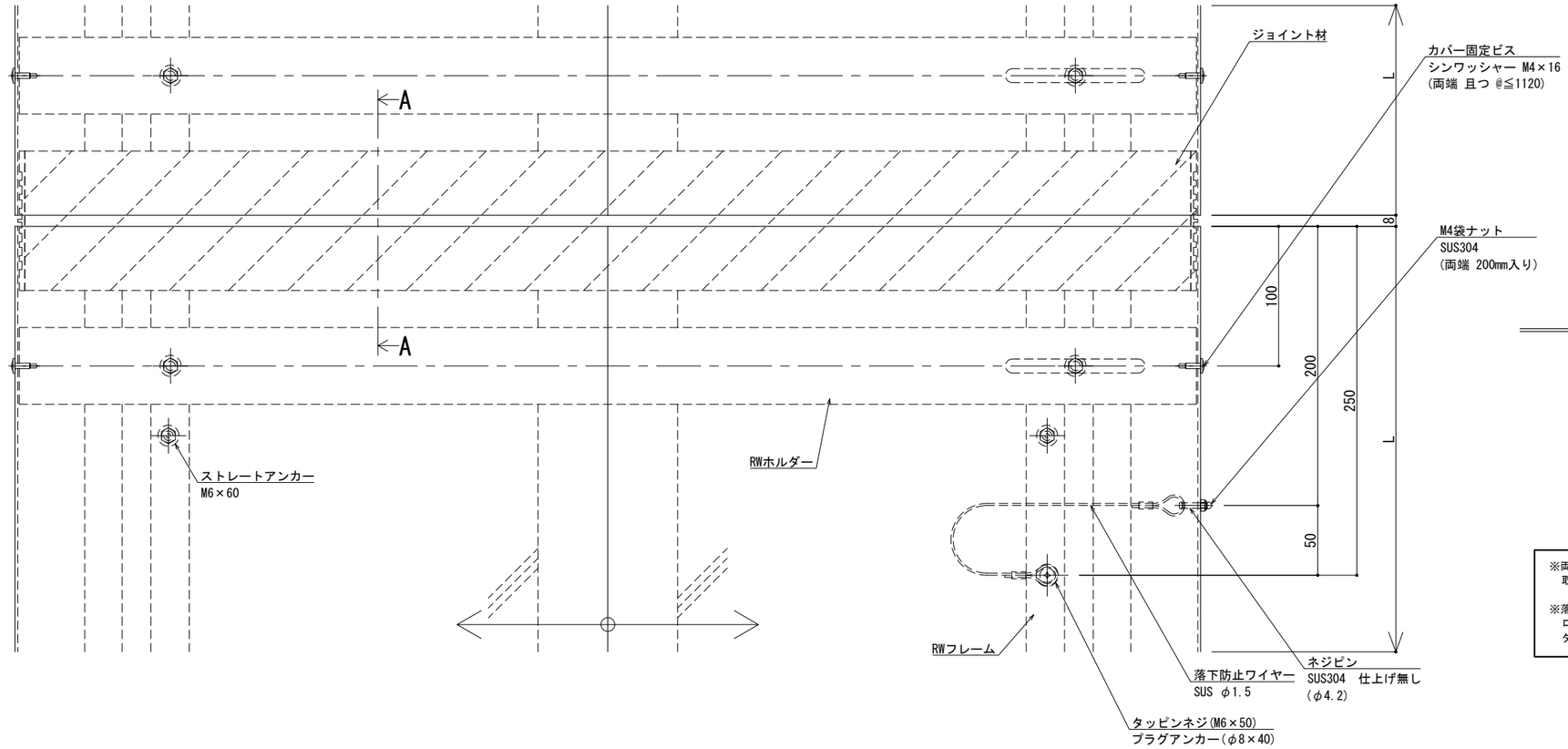

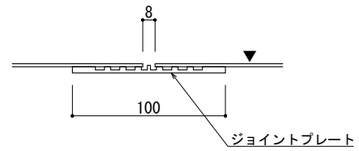

A － A

※両端部の見附部分に各1本の落下防止ワイヤーを取り付けます。

※落下防止ワイヤーは、本体にネジピンとロックナットで取付し、もう一方の端を躯体にタッピンネジで固定接続します。

改訂	改訂年月日	概　要	特 記 事 項
			当工事で使用する 設計仕様、部材仕様 は、設計仕様書に記載。
⚠	・ ・ ・	・	

シルバーライン
井上商事株式会社

作成	設計	担当	検印	工事名	縮尺	通し番号
・	・	・	・	・	A1 1:2　A3 1:4	・ ／ ・ 枚の内
作成年月日		タイプ		図名	区分	図面番号
・		・		EXP.J.C 屋根-屋根 SL-RW850(t25) 断面図	■	■ ・ ■ ・ ■

＊ 管理番号 ＊ 0000000000.000

変更:2025.02.03
制定:2022.02.02

■	屋根 － 屋根	ＳＬ−ＲＷ９００［クリアランス100］（耐火帯）25mm	種別： アルミ 色： シルバー	固定ピッチ： @≦ 450 mm	※ 落下防止ワイヤー付	S= 1:2

可動図	可動量
X	＋50mm －50mm
Y	＋フリー －フリー
Z	＋30mm －30mm

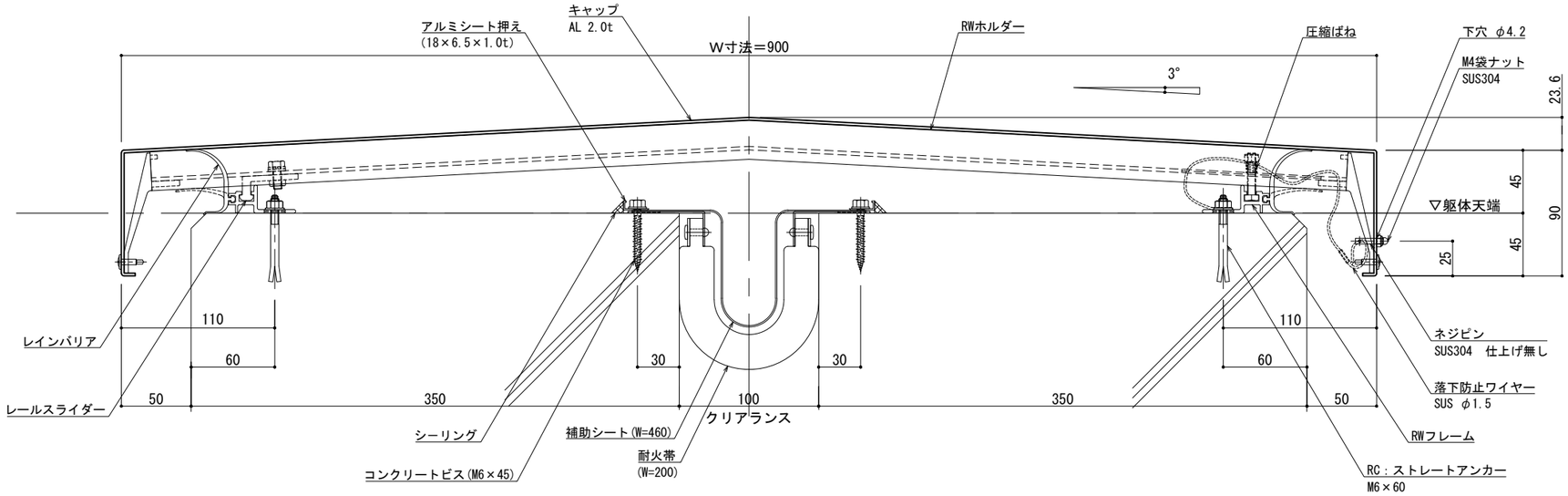

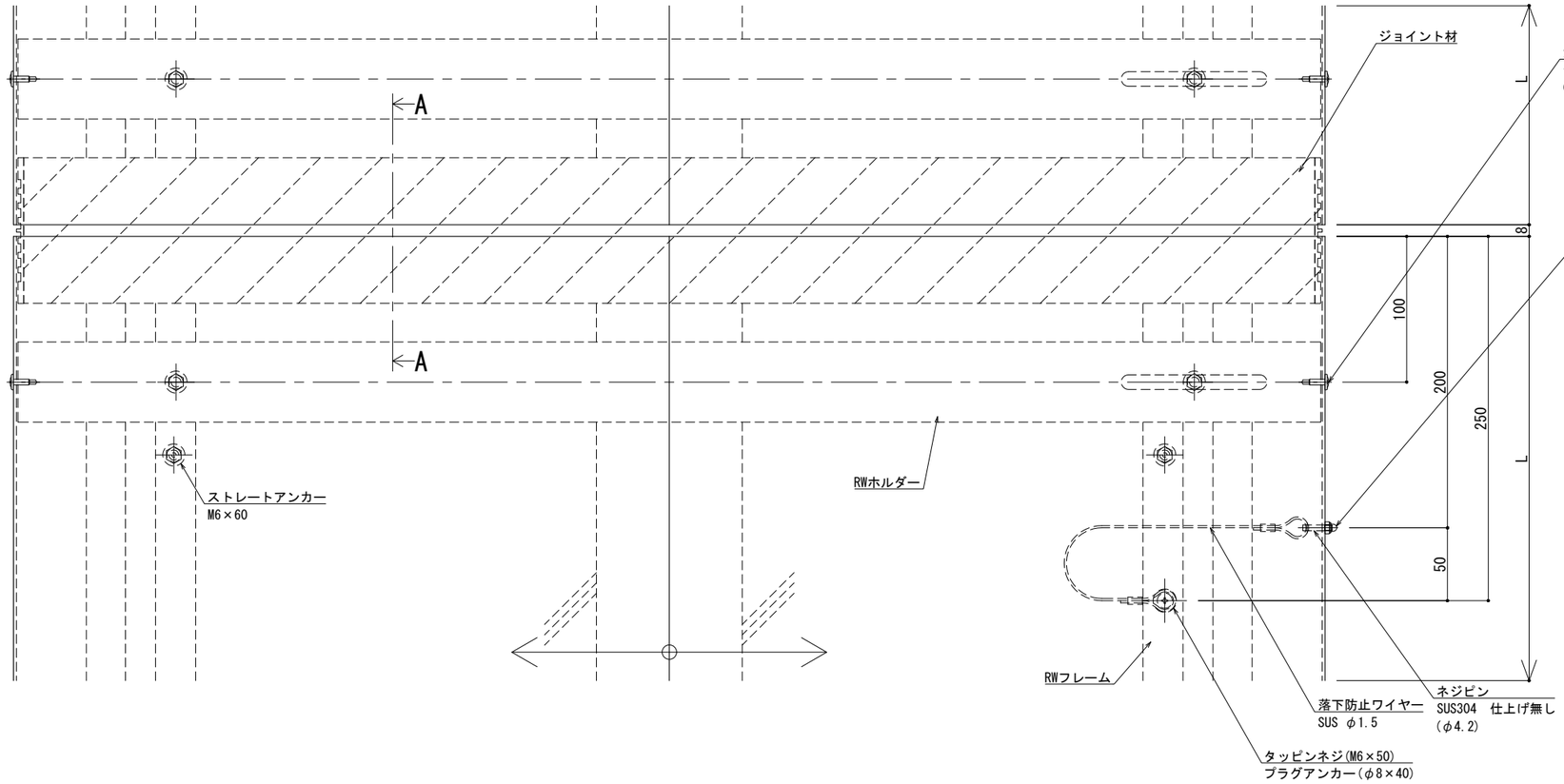

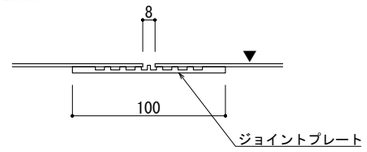

A － A

※両端部の見附部分に各1本の落下防止ワイヤーを取り付けます。

※落下防止ワイヤーは、本体にネジピンとロックナットで取付し、もう一方の端を躯体にタッピンネジで固定接続します。

改訂	改訂年月日	概　要	特 記 事 項
			当工事で使用する 設計仕様、部材仕様 は、設計仕様書に記載。

シルバーライン
井上商事株式会社

作成	設計	担当	検印	工事名	縮尺	通し番号
・	・	・	・	・	A1 1:2　A3 1:4	・ ／ ・ 枚の内
作成年月日		タイプ		図名	区分	図面番号
・		・		EXP.J.C 屋根-屋根 SL-RW900(t25) 断面図	■	■ ■ ■ ■

＊ 管理番号 ＊ 000000000.000

変更:2025.02.03
制定:2022.02.02

■	屋根 － 屋根	ＳＬ−ＲＷ９５０［クリアランス100］（耐火帯）25㎜	種別： アルミ 色： シルバー	固定ピッチ： @≦ 450 ㎜	※ 落下防止ワイヤー付	S= 1:2

可動図	可動量
X	＋50㎜ －50㎜
Y	＋フリー －フリー
Z	＋30㎜ －30㎜

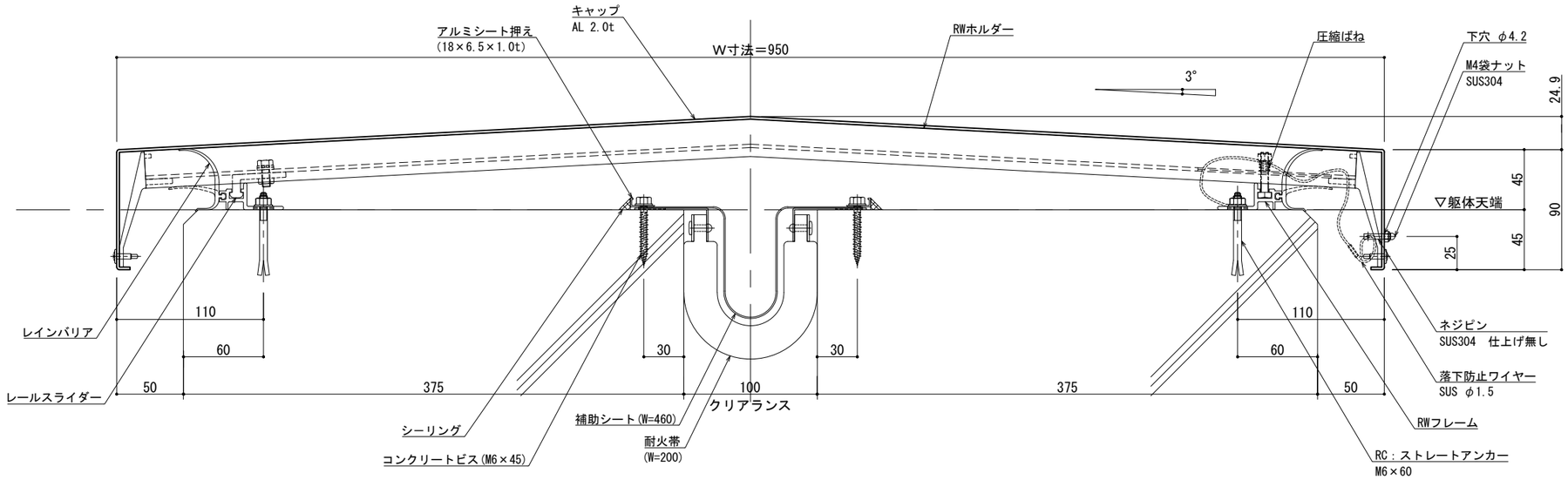

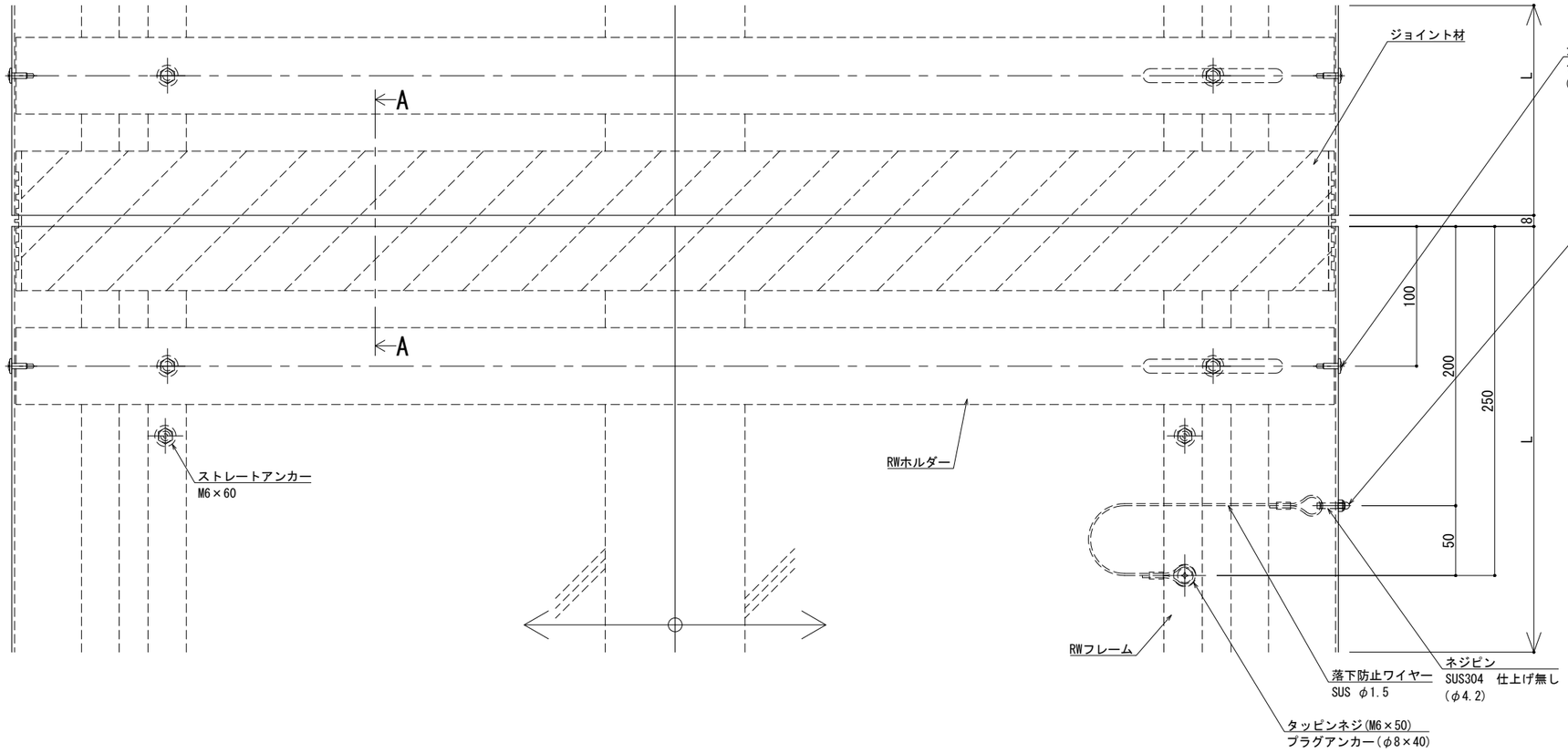

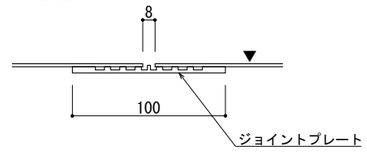

A － A

※両端部の見附部分に各1本の落下防止ワイヤーを取り付けます。

※落下防止ワイヤーは、本体にネジピンとロックナットで取付し、もう一方の端を躯体にタッピンネジで固定接続します。

改訂	改訂年月日	概　要	特 記 事 項
			当工事で使用する 設計仕様、部材仕様 は、設計仕様書に記載。
△	・・・・・	・	

シルバーライン
井上商事株式会社

作成	設計	担当	検印	工事名	縮尺	通し番号
・	・	・	・	・	A1 1:2　A3 1:4	・ ／ ・ 枚の内
作成年月日		タイプ		図名	区分	図面番号
・		・		EXP.J.C 屋根-屋根 SL-RW950(t25) 断面図	■	■ ■ ■ ■

＊ 管理番号 ＊ ○○○○○○○○○.○○○

変更:2025.02.03
制定:2022.02.02

■	屋根 － 屋根	ＳＬ−ＲＷ１０００［クリアランス100］（耐火帯）25㎜	種別： アルミ 色： シルバー	固定ピッチ： @≦ 450 ㎜	※ 落下防止ワイヤー付	S= 1:2

可動図	可動量
X	＋50㎜ －50㎜
Y	＋フリー －フリー
Z	＋30㎜ －30㎜

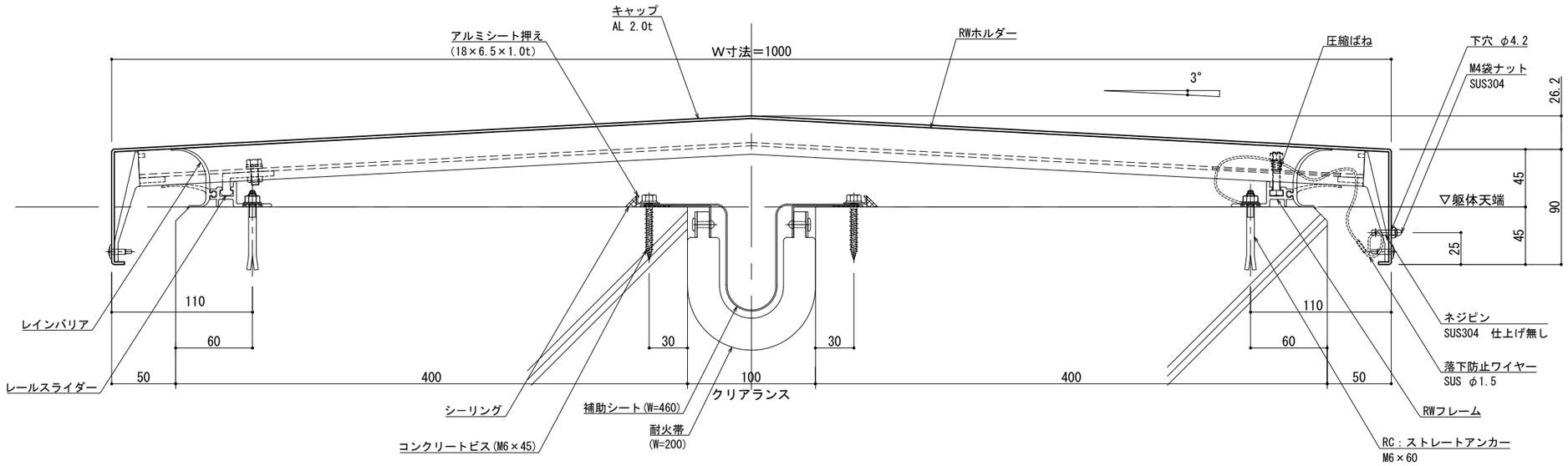

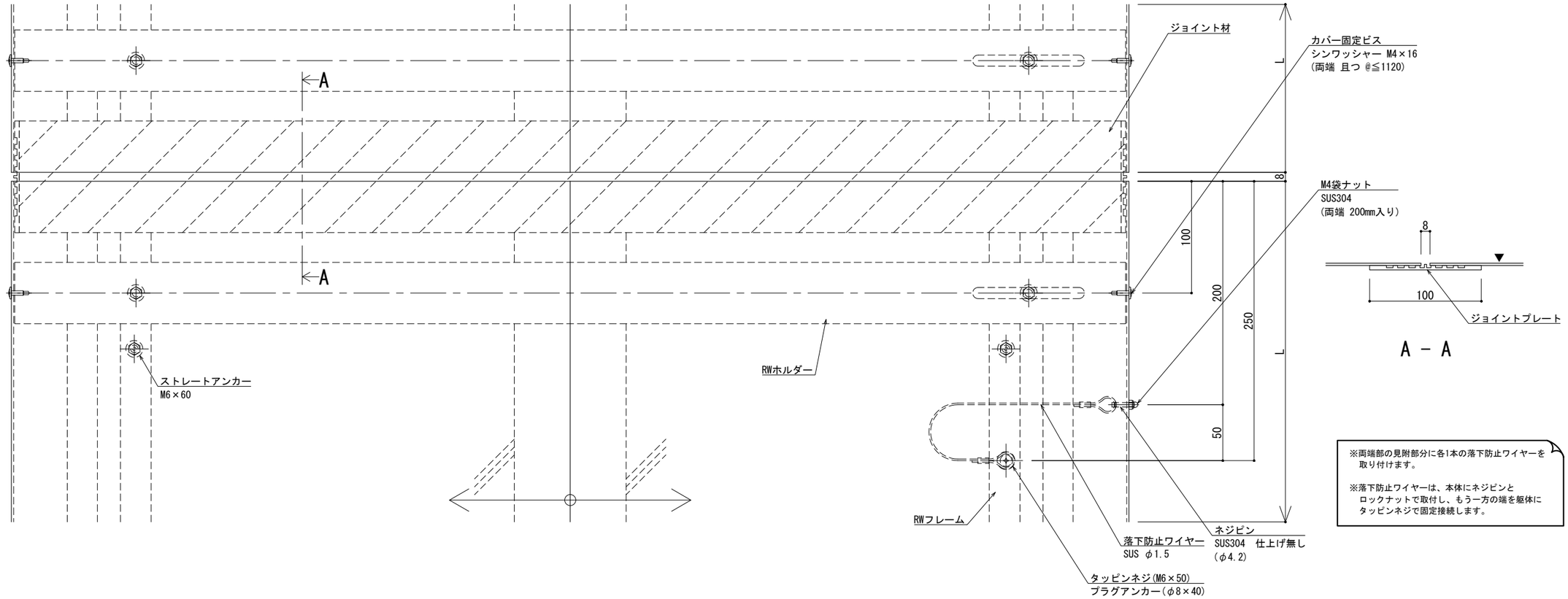

※両端部の見附部分に各1本の落下防止ワイヤーを取り付けます。

※落下防止ワイヤーは、本体にネジピンとロックナットで取付し、もう一方の端を躯体にタッピンネジで固定接続します。

改訂	改訂年月日	概　要	特 記 事 項
			当工事で使用する 設計仕様、部材仕様 は、設計仕様書に記載。
⚠	・・・・・	・	

シルバーライン
井上商事株式会社

作成	設計	担当	検印	工事名	縮尺	通し番号
・	・	・	・	・	A1 1:2　A3 1:4	・ ／ ・ 枚の内
作成年月日		タイプ		図名	区分	図面番号
・		・		EXP.J.C 屋根-屋根 SL-RW1000(t25) 断面図	■	■ ・ ■ ・ ■

＊ 管理番号 ＊ ○○○○○○○○○.○○○

作成:2022.02.02　変更:2025.02.03

▪	屋根 － 屋根	ＳＬ−ＲＷ１０５０［クリアランス100］（耐火帯）25mm	種別： アルミ 色： シルバー	固定ピッチ： @≦ 450 mm	※ 落下防止ワイヤー付	S= 1:2

可動図	可動量
X	＋50mm −50mm
Y	＋フリー −フリー
Z	＋30mm −30mm

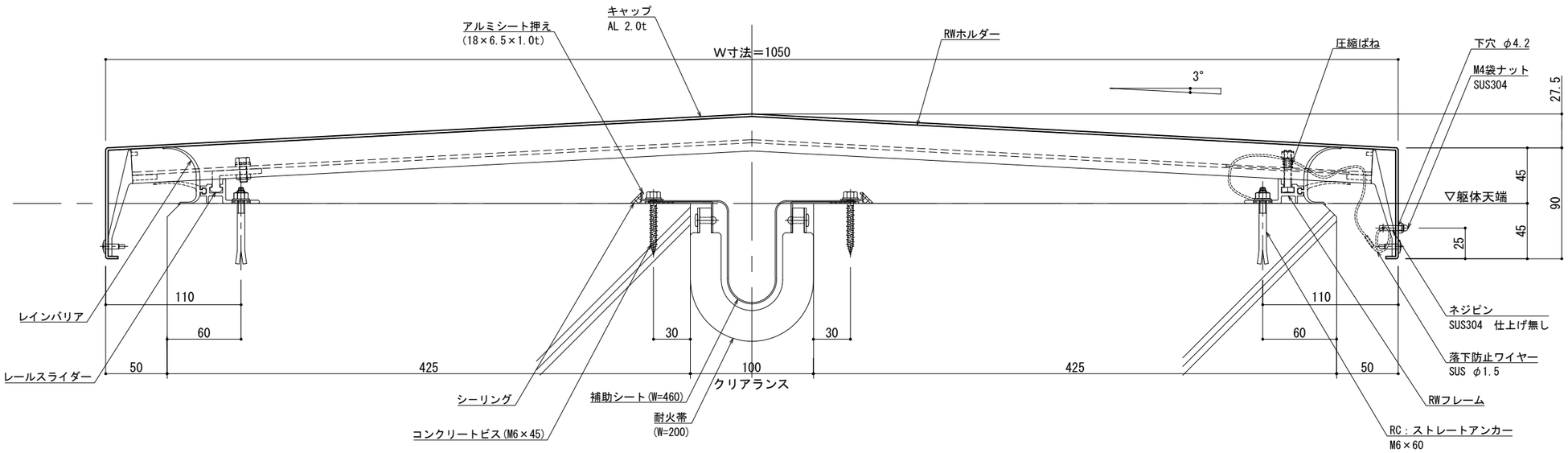

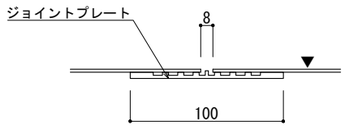

A − A

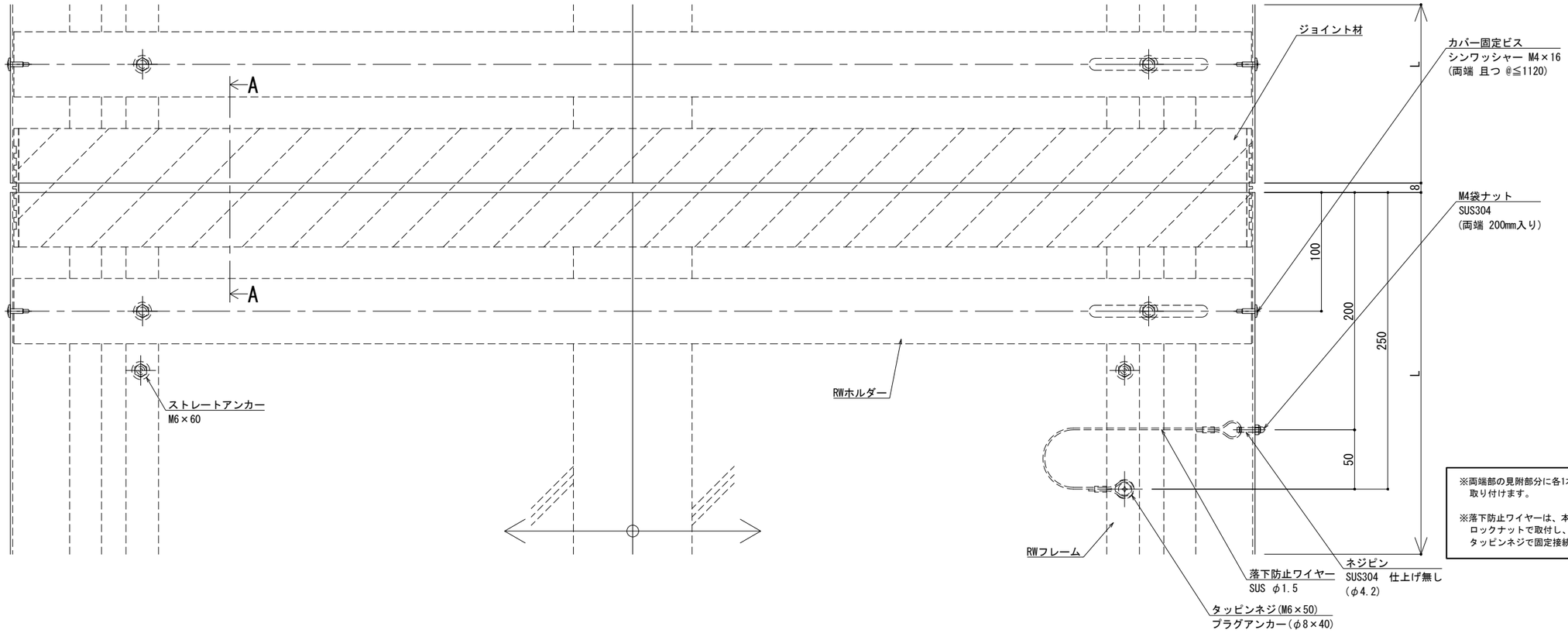

※両端部の見附部分に各1本の落下防止ワイヤーを取り付けます。

※落下防止ワイヤーは、本体にネジピンとロックナットで取付し、もう一方の端を躯体にタッピンネジで固定接続します。

改訂	改訂年月日	概　要	特 記 事 項
			当工事で使用する 設計仕様、部材仕様 は、設計仕様書に記載。
△	・	・	・

シルバーライン
井上商事株式会社

作成	設計	担当	検印	工事名	縮尺	通し番号
・	・	・	・	・	A1 1:2　A3 1:4	・ ／ ・ 枚の内
作成年月日		タイプ		図名	区分	図面番号
・		・		EXP.J.C 屋根-屋根 SL-RW1050(t25) 断面図	▪	▪ ▪ ▪ ▪

＊ 管理番号 ＊ OOOOOOOOO.OOO

変更:2025.02.03
制定:2022.02.02

■	屋根 － 屋根	ＳＬ−ＲＷ１１００［クリアランス100］（耐火帯）25mm	種別： アルミ 色： シルバー	固定ピッチ： @≦ 450 mm	※ 落下防止ワイヤー付	S= 1:2

可動図	可動量
X	＋50mm −50mm
Y	＋フリー −フリー
Z	＋30mm −30mm

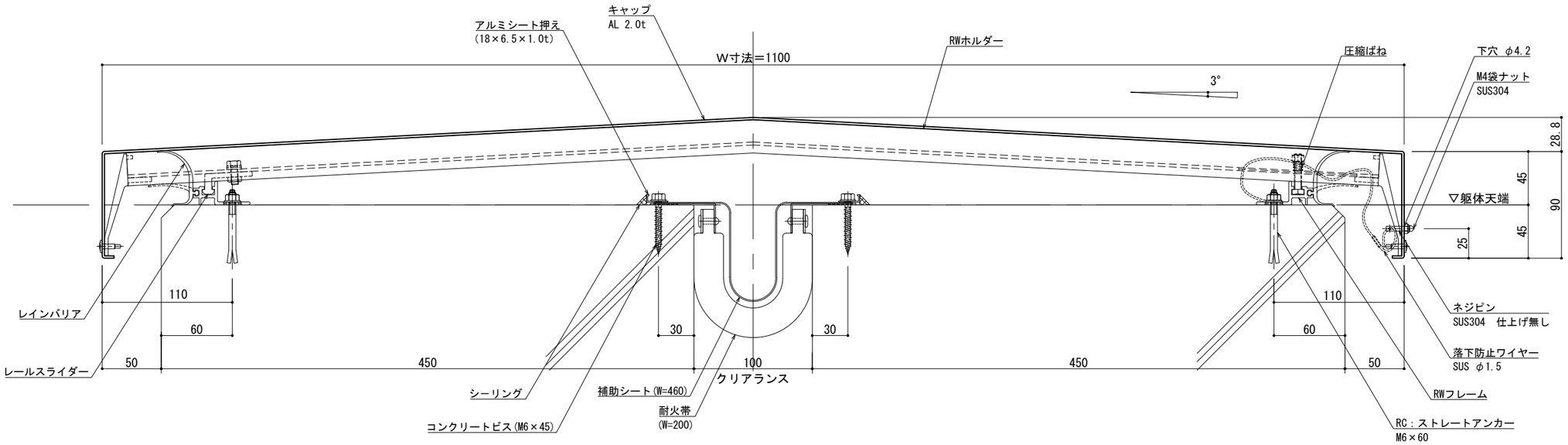

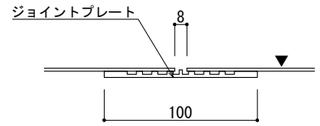

A − A

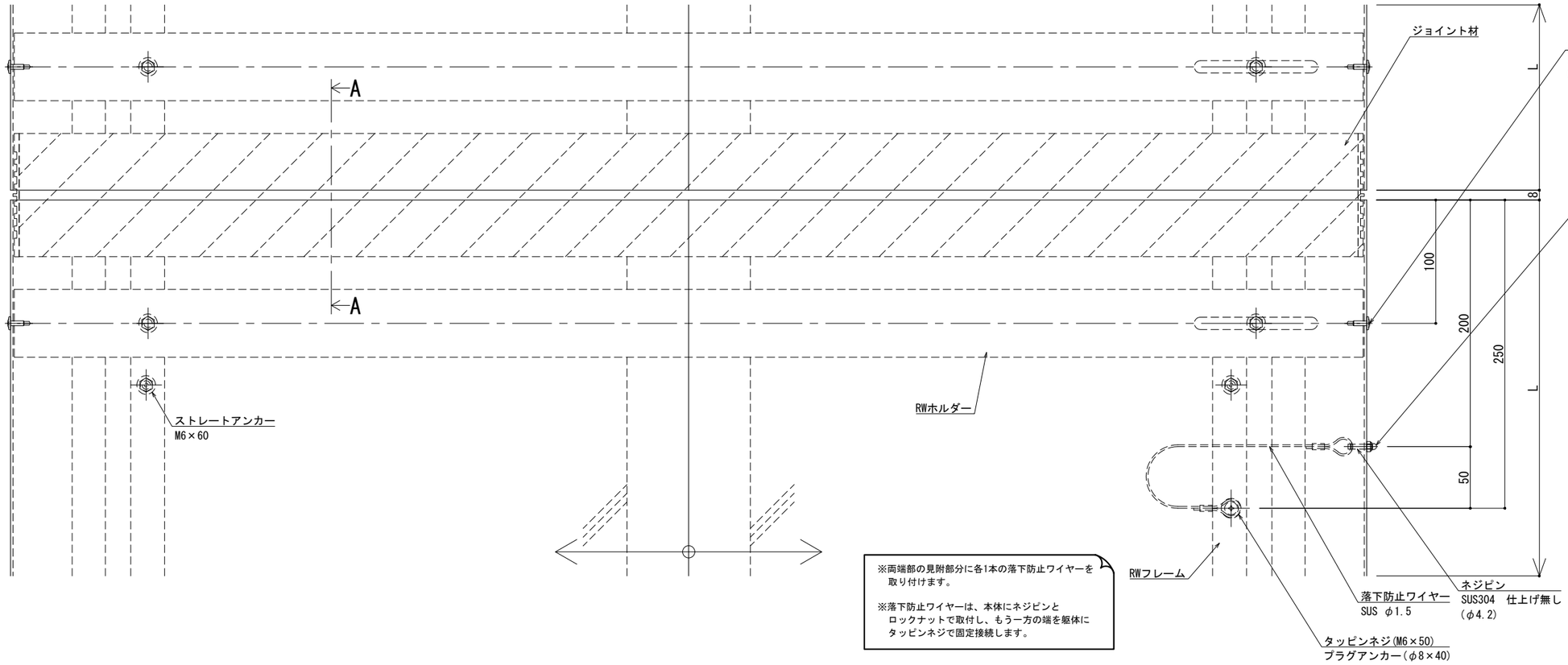

※両端部の見附部分に各1本の落下防止ワイヤーを取り付けます。

※落下防止ワイヤーは、本体にネジピンとロックナットで取付し、もう一方の端を躯体にタッピンネジで固定接続します。

改訂年月日	概　要	特記事項
		当工事で使用する 設計仕様、部材仕様 は、設計仕様書に記載。

シルバーライン
井上商事株式会社

作成	設計	担当	検印	工事名	縮尺	通し番号
・	・	・	・	・	A1 1:2　A3 1:4	・ ／ ・ 枚の内
作成年月日		タイプ		図名	区分	図面番号
・		・		EXP.J.C 屋根-屋根 SL-RW1100(t25) 断面図	■	■ ■ ■ ■

＊ 管理番号 ＊ ○○○○○○○○○.○○○

変更:2025.02.03
制定:2022.02.02

■	屋根 － 屋根	ＳＬ−ＲＷ１１５０［クリアランス100］（耐火帯）25mm	種別： アルミ 色： シルバー	固定ピッチ： @≦ 450 mm	※ 落下防止ワイヤー付	S= 1:2

可動図	可動量
X	＋50mm －50mm
Y	＋フリー －フリー
Z	＋30mm －30mm

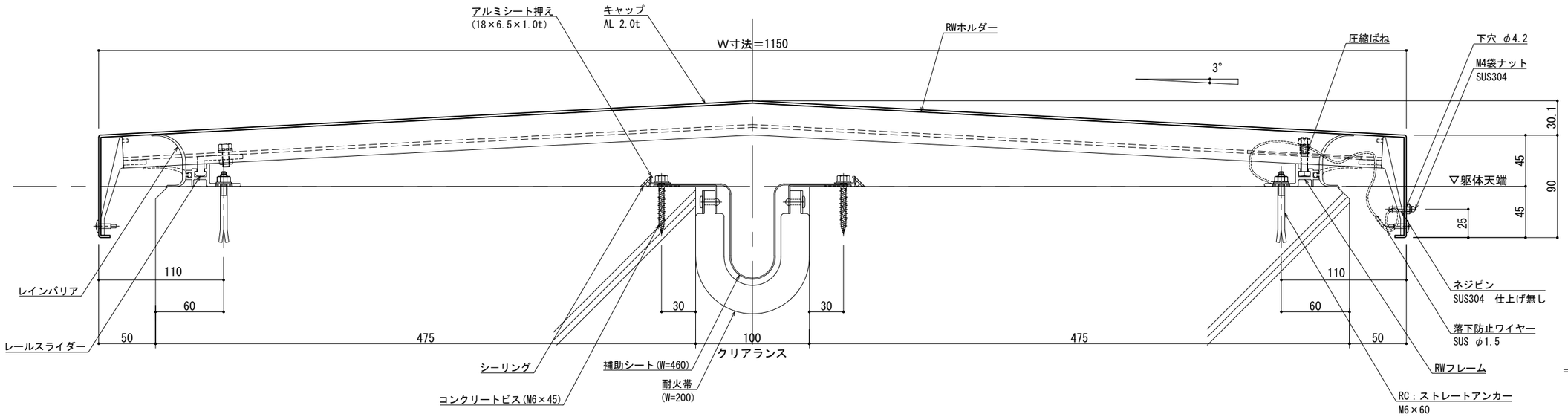

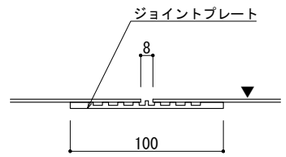

A － A

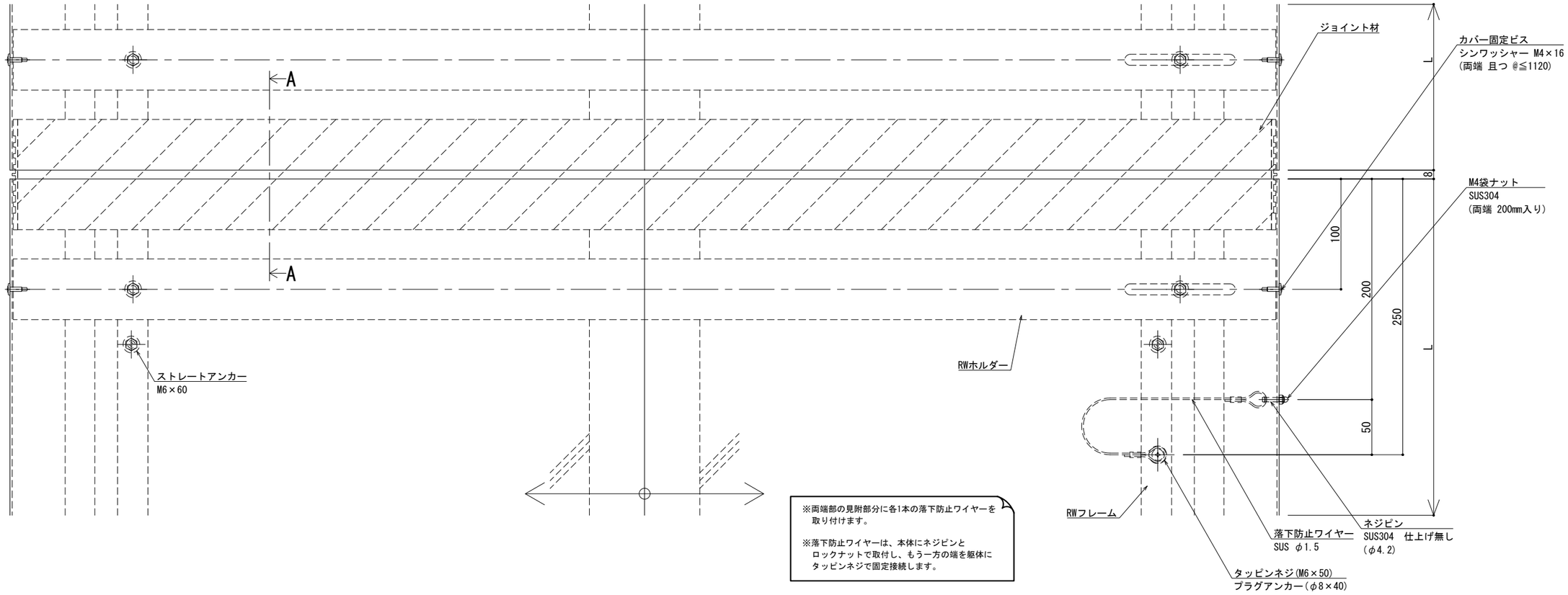

※両端部の見附部分に各1本の落下防止ワイヤーを取り付けます。

※落下防止ワイヤーは、本体にネジピンとロックナットで取付し、もう一方の端を躯体にタッピンネジで固定接続します。

改訂	改訂年月日	概　要	特記事項
			当工事で使用する 設計仕様、部材仕様 は、設計仕様書に記載。
⚠	・	・	・

シルバーライン
井上商事株式会社

作成	設計	担当	検印	工事名	縮尺	通し番号
・	・	・	・	・	A1 1:2　A3 1:4	・ ／ ・ 枚の内
作成年月日		タイプ		図名	区分	図面番号
・		・		EXP.J.C 屋根-屋根 SL-RW1150(t25) 断面図	■	■ ■ ■ ■

＊ 管理番号 ＊ ○○○○○○○○○.○○○

制定:2022.02.02　変更:2025.02.03

■	屋根 － 屋根	ＳＬ-ＲＷ１２００［クリアランス100］（耐火帯）25mm	種別： アルミ 色： シルバー	固定ピッチ： @≦ 450 mm	※ 落下防止ワイヤー付	S= 1:2

可動図	可動量
X	＋50mm －50mm
Y	＋フリー －フリー
Z	＋30mm －30mm

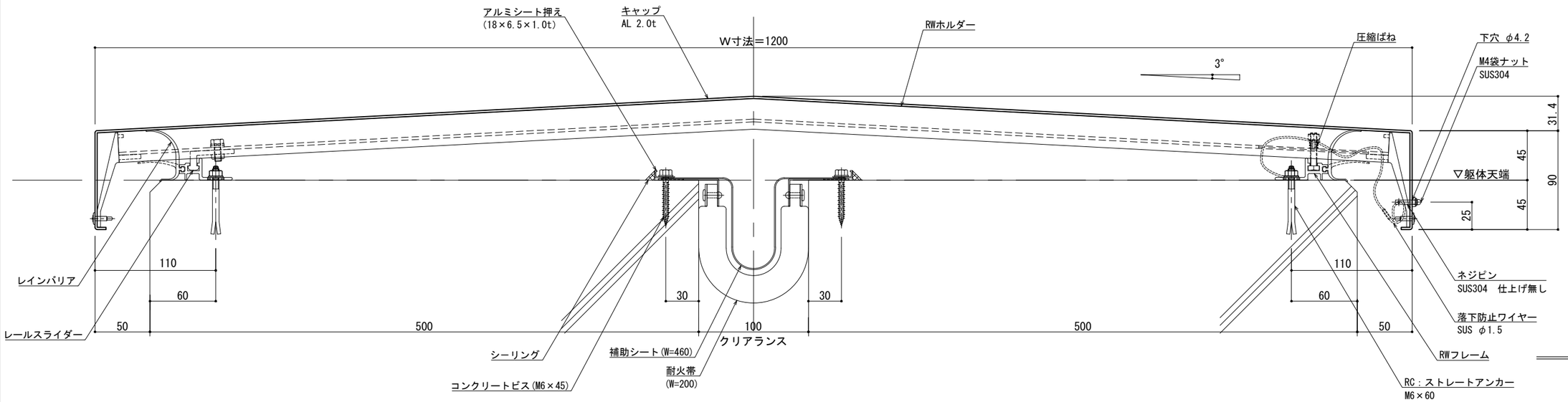

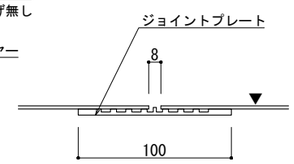

A － A

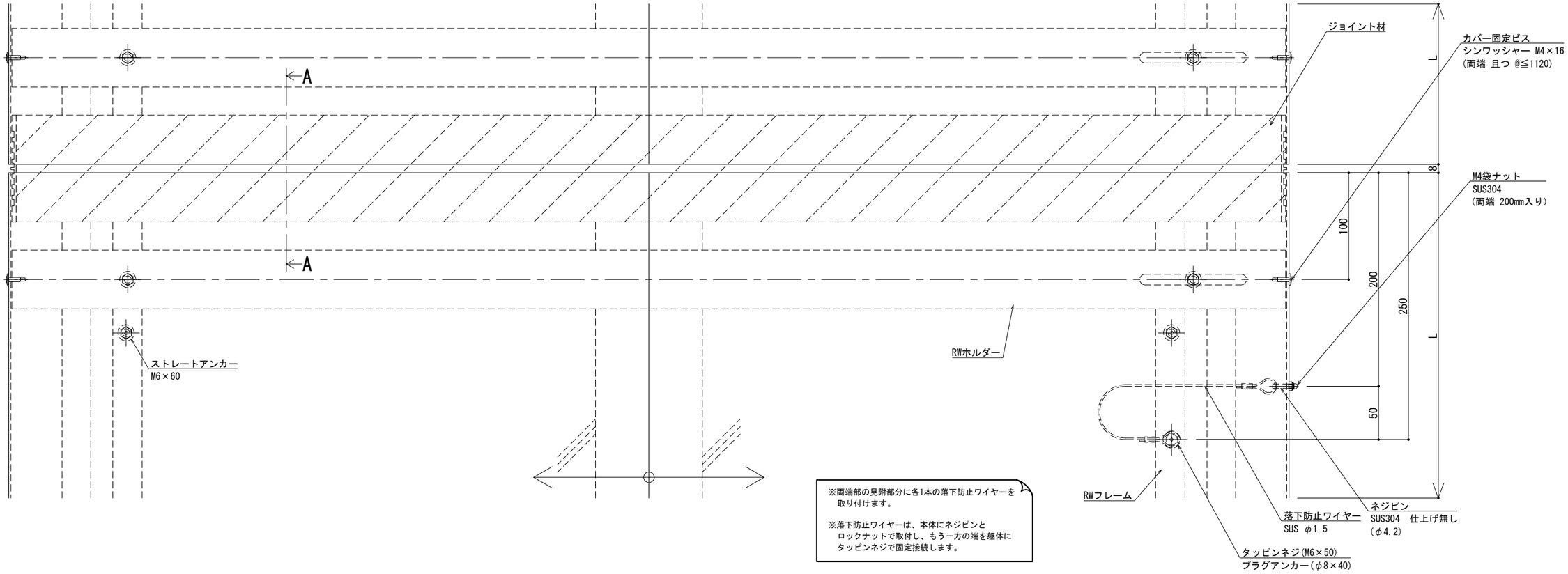

※両端部の見附部分に各1本の落下防止ワイヤーを取り付けます。

※落下防止ワイヤーは、本体にネジピンとロックナットで取付し、もう一方の端を躯体にタッピンネジで固定接続します。

改訂年月日	概　要	特 記 事 項
		当工事で使用する 設計仕様、部材仕様 は、設計仕様書に記載。

シルバーライン
井上商事株式会社

作成	設計	担当	検印	工事名	縮尺	通し番号
・	・	・	・	・	A1 1:2　A3 1:4	・ ／ ・ 枚の内
作成年月日		タイプ		図名	区分	図面番号
・		・		EXP.J.C 屋根-屋根 SL-RW1200(t25) 断面図	■	■ ■ ■ ■

＊ 管理番号 ＊ 0000000000.000

変更:2025.02.03
制定:2022.02.02

■	屋根 － 屋根	ＳＬ−ＲＷ１２５０［クリアランス100］（耐火帯）25mm	種別： アルミ 色： シルバー	固定ピッチ： @≦ 400 mm	※ 落下防止ワイヤー付	S= 1:2

可動図	可動量
X	＋50mm －50mm
Y	＋フリー －フリー
Z	＋30mm －30mm

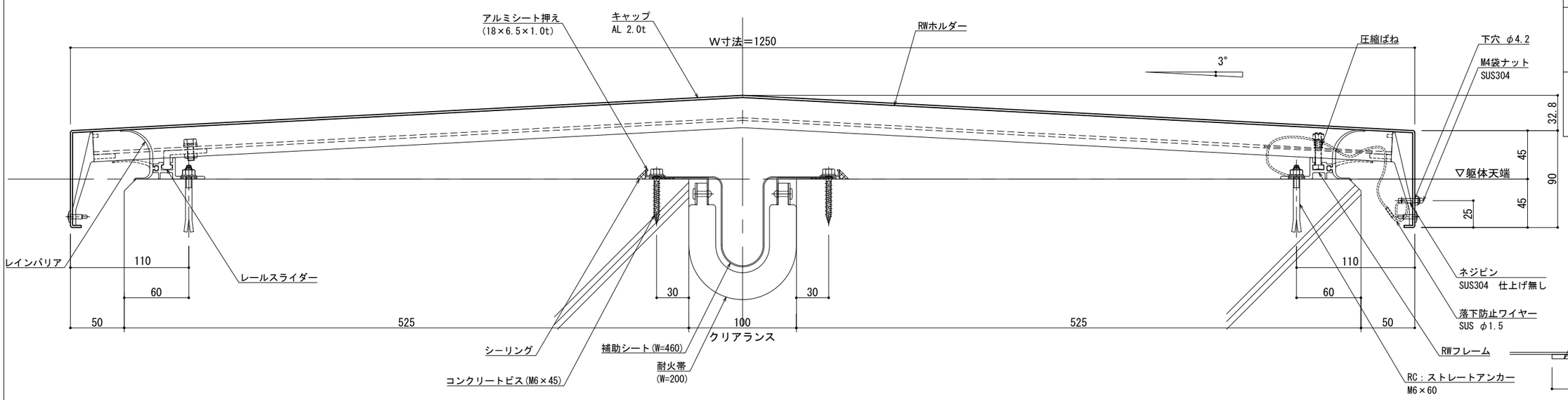

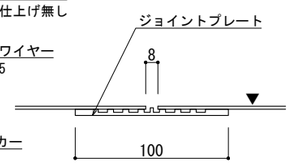

A － A

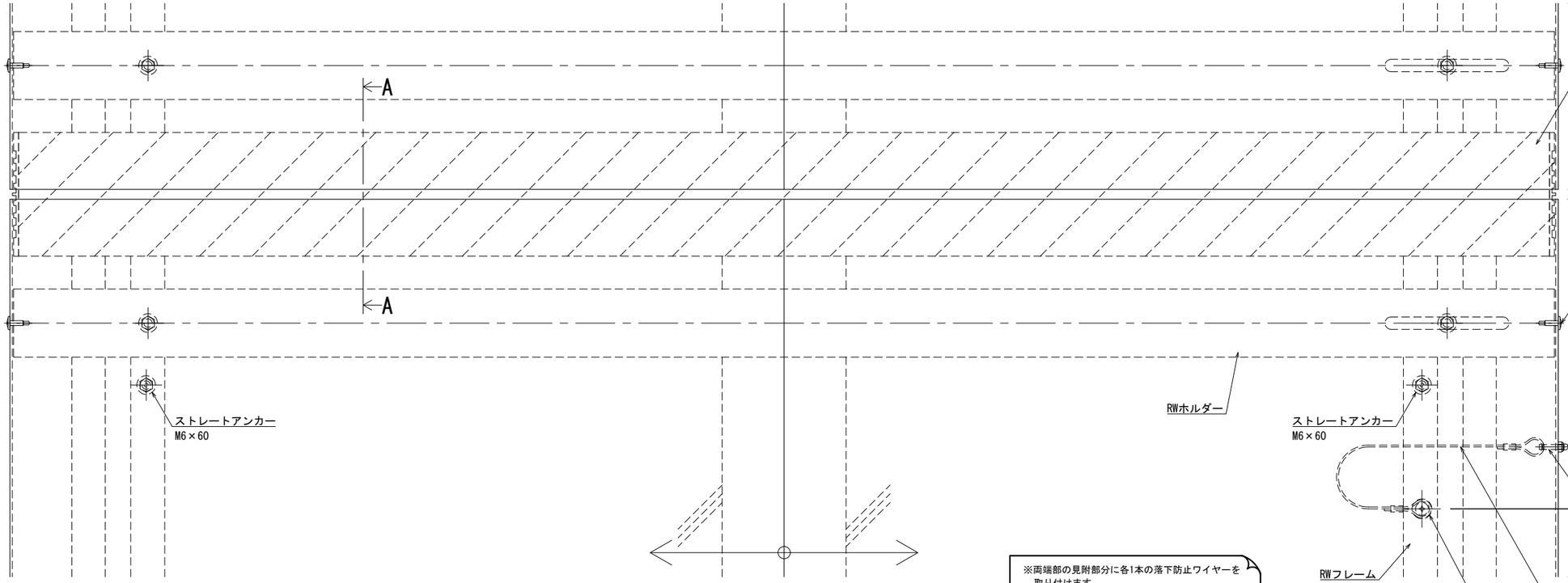

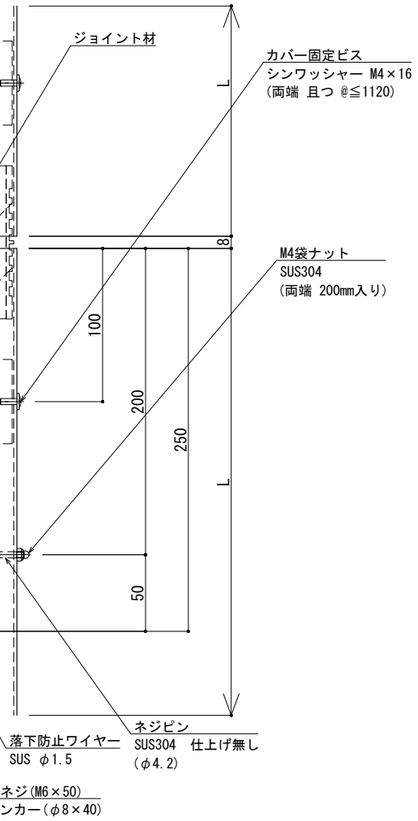

※両端部の見附部分に各1本の落下防止ワイヤーを取り付けます。

※落下防止ワイヤーは、本体にネジピンとロックナットで取付し、もう一方の端を躯体にタッピンネジで固定接続します。

改訂年月日	概　要	特 記 事 項
		当工事で使用する 設計仕様、部材仕様 は、設計仕様書に記載。

シルバーライン
井上商事株式会社

作成	設計	担当	検印	工事名	縮尺	通し番号
・	・	・	・	・	A1 1:2　A3 1:4	・ ／ ・ 枚の内
作成年月日		タイプ		図名	区分	図面番号
・		・		EXP.J.C 屋根-屋根 SL-RW1250(t25) 断面図	■	■ ・ ■ ・ ■

＊ 管理番号 ＊ ○○○○○○○○○.○○○

変更:2025.02.03
制定:2022.02.02