■	屋根 － 屋根	SL-RW600［クリアランス200］（断熱耐火帯）	種別： アルミ	固定ピッチ： @≦ 560 mm	※ 落下防止ワイヤー付	S= 1:2

可動図	可動量
X	＋100mm －100mm
Y	＋フリー －フリー
Z	＋30mm －30mm

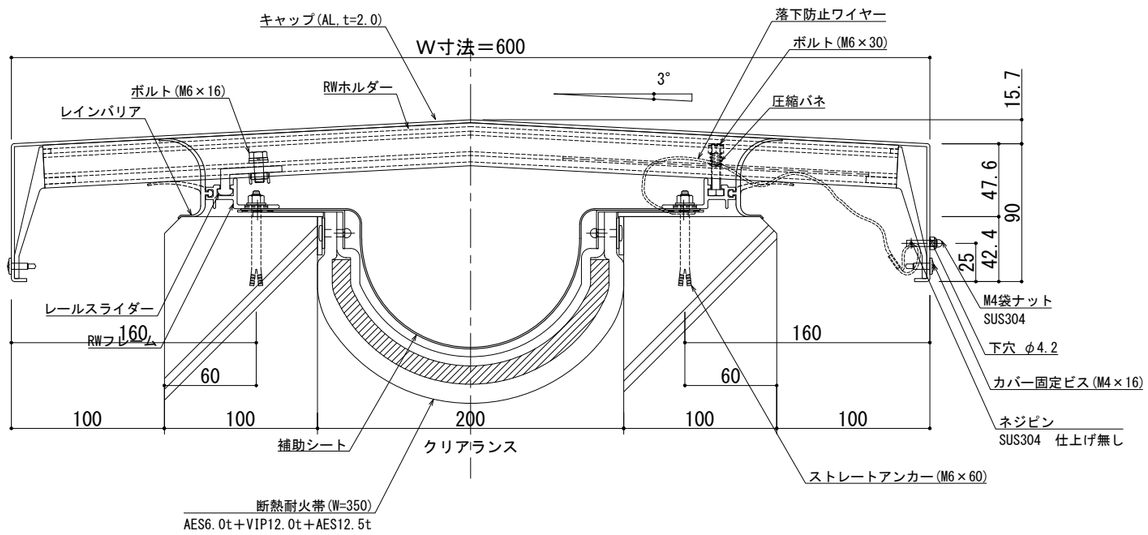

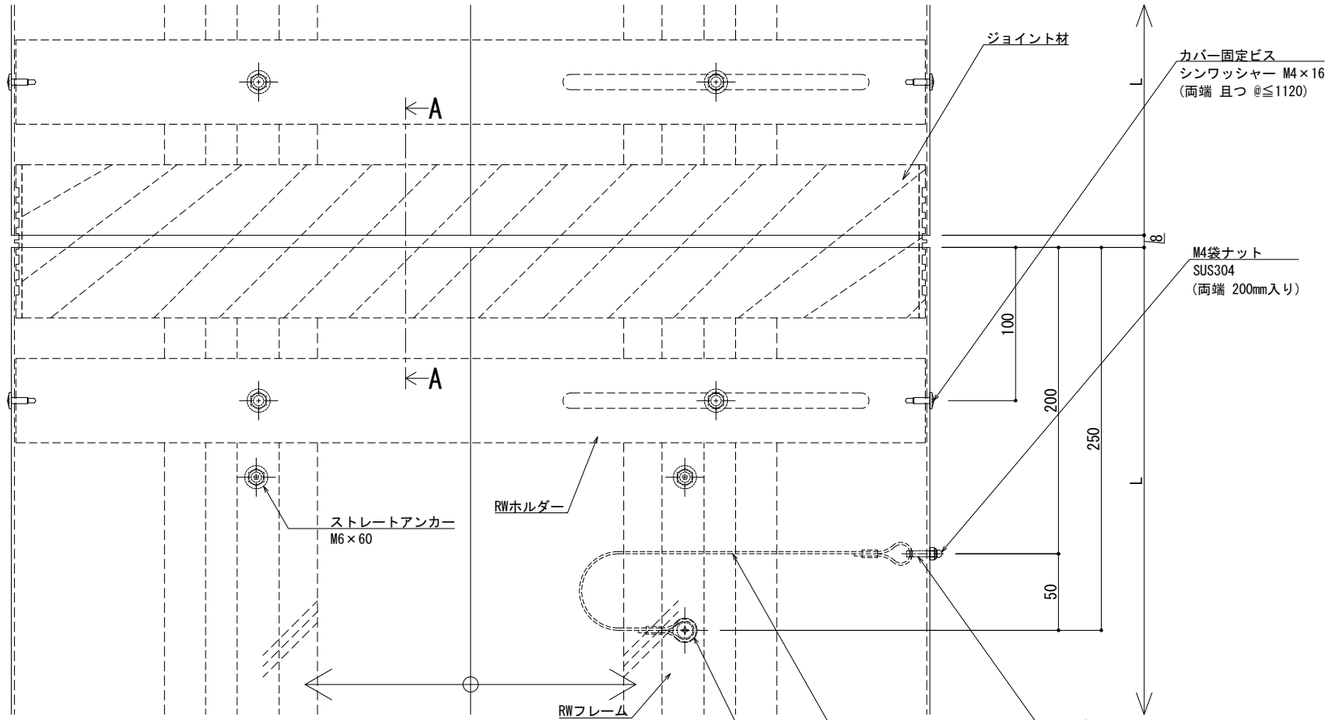

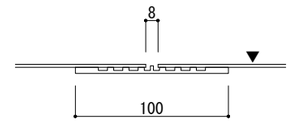

A － A

※両端部の見附部分に各1本の落下防止ワイヤーを取り付けます。

※落下防止ワイヤーは、本体にネジピンとロックナットで取付し、もう一方の端を躯体にタッピンネジで固定接続します。

改訂	改訂年月日	概要	特記事項
			当工事で使用する 設計仕様、部材仕様 は、設計仕様書に記載。
⚠	・・・・・	・	

シルバーライン
井上商事株式会社

作成	設計	担当	検印	工事名	縮尺	通し番号
・	・	・	・	・	A1 1:2 A3 1:4	・ ／ ・ 枚の内
作成年月日		タイプ		図名	区分	図面番号
・		・		EXP.J.C 屋根-屋根 SL-RW600(断熱耐火帯) 断面図	■	■ ■ ■ ■

＊ 管理番号 ＊ OOOOOOOOO.OOO

制定: 2017.11.20
変更: 2025.02.03

■	屋根 － 屋根	SL-RW650［クリアランス200］（断熱耐火帯）	種別： アルミ	固定ピッチ： @≦ 560 mm	※ 落下防止ワイヤー付	S= 1:2

可動図	可動量
X	＋100mm －100mm
Y	＋フリー －フリー
Z	＋30mm －30mm

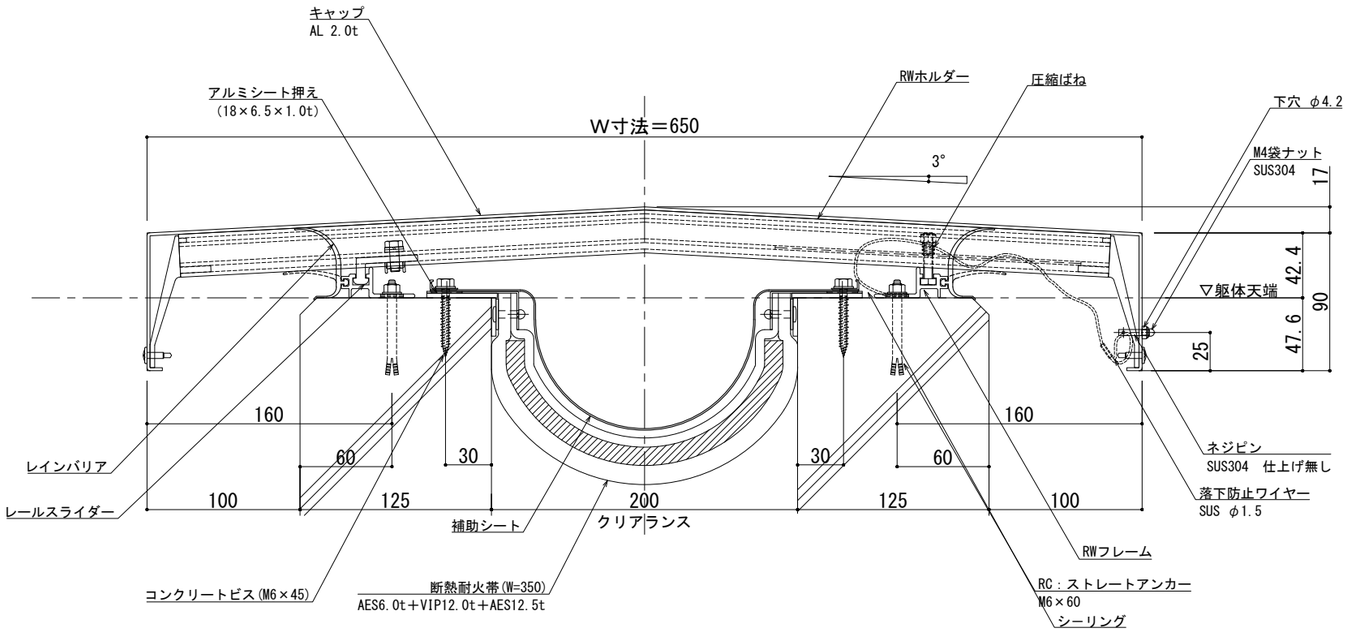

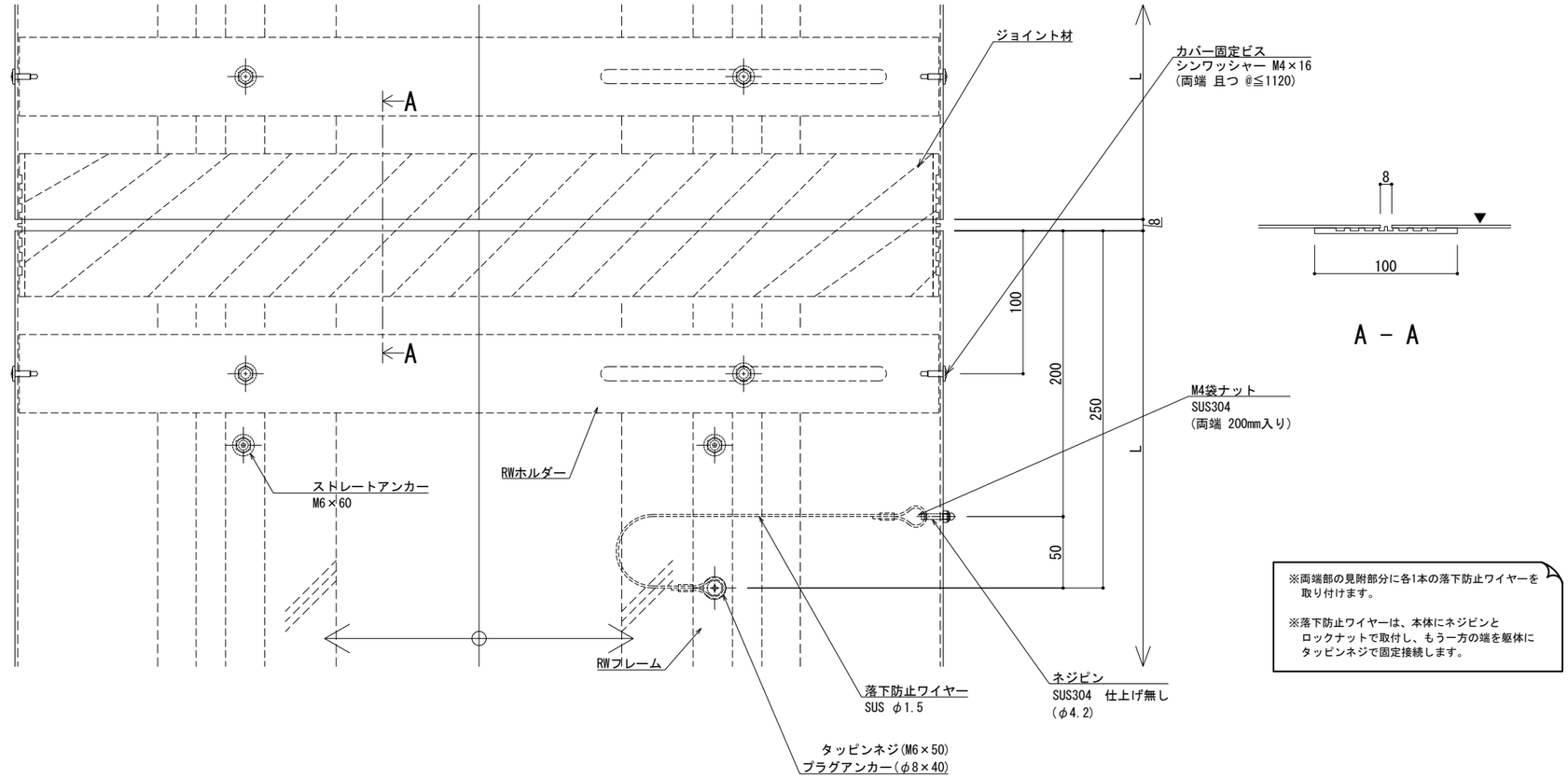

※両端部の見附部分に各1本の落下防止ワイヤーを取り付けます。

※落下防止ワイヤーは、本体にネジピンとロックナットで取付し、もう一方の端を躯体にタッピンネジで固定接続します。

改訂	改訂年月日	概　要	特 記 事 項
			当工事で使用する 設計仕様、部材仕様 は、設計仕様書に記載。
⚠	・	・	・

シルバーライン
井上商事株式会社

作成	設計	担当	検印	工事名	縮尺	通し番号
・	・	・	・	・	A1 1:2 A3 1:4	・ ／ ・ 枚の内
作成年月日		タイプ		図名	区分	図面番号
・		・		EXP.J.C 屋根-屋根 SL-RW650(断熱耐火帯) 断面図	■	■ ■ ■ ■

＊ 管理番号 ＊ OOOOOOOOO.OOO

変更:2025.02.03
制定:2017.11.20

■	屋根 － 屋根	SL-RW700［クリアランス200］（断熱耐火帯）	種別： アルミ	固定ピッチ： @≦ 560 mm	※ 落下防止ワイヤー付	S= 1:2

可動図	可動量
X	＋100mm －100mm
Y	＋フリー －フリー
Z	＋30mm －30mm

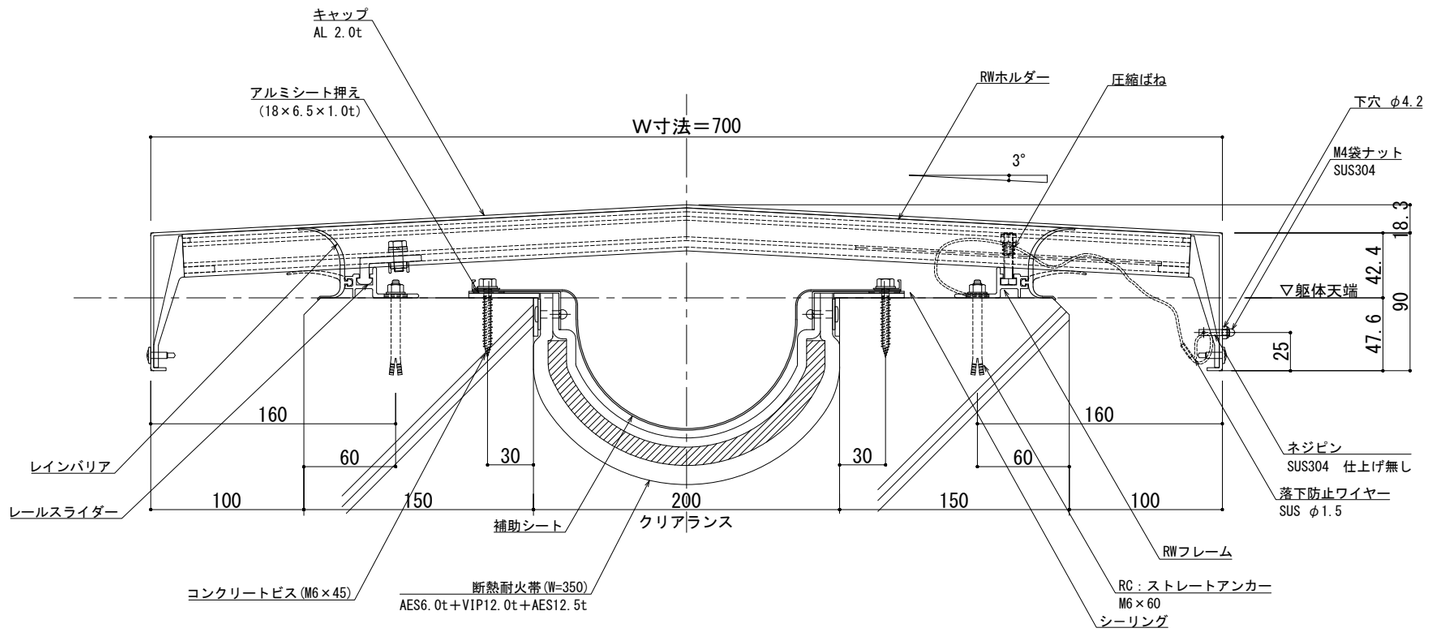

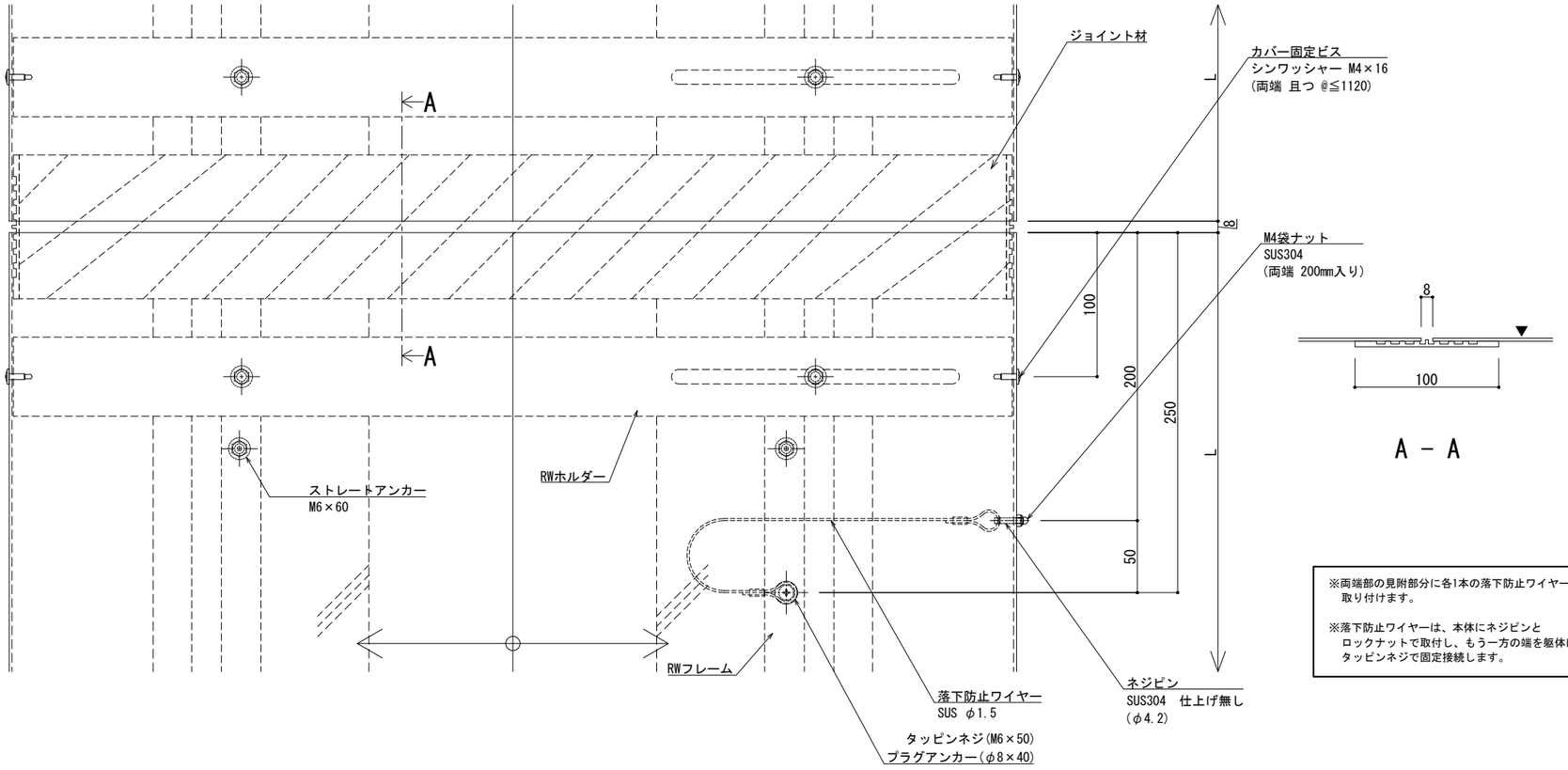

A － A

※両端部の見附部分に各1本の落下防止ワイヤーを取り付けます。

※落下防止ワイヤーは、本体にネジピンとロックナットで取付し、もう一方の端を躯体にタッピンネジで固定接続します。

改訂	改訂年月日	概　要	特 記 事 項
	・		当工事で使用する 設計仕様、部材仕様 は、設計仕様書に記載。
⚠	・	・	

シルバーライン
井上商事株式会社

作成	設計	担当	検印	工事名	縮尺	通し番号
・	・	・	・	・	A1 1:2　A3 1:4	・／・ 枚の内
作成年月日		タイプ		図名	区分	図面番号
・		・		EXP.J.C 屋根-屋根 SL-RW700(断熱耐火帯) 断面図	■	■・■・■

＊ 管理番号 ＊ OOOOOOOOO.OOO

制定:2017.11.20　変更:2025.02.03

■	屋根 － 屋根	SL-RW750［クリアランス200］（断熱耐火帯）	種別： アルミ	固定ピッチ： @≦ 560 mm	※ 落下防止ワイヤー付	S= 1:2

可動図	可動量
X	＋100mm －100mm
Y	＋フリー －フリー
Z	＋30mm －30mm

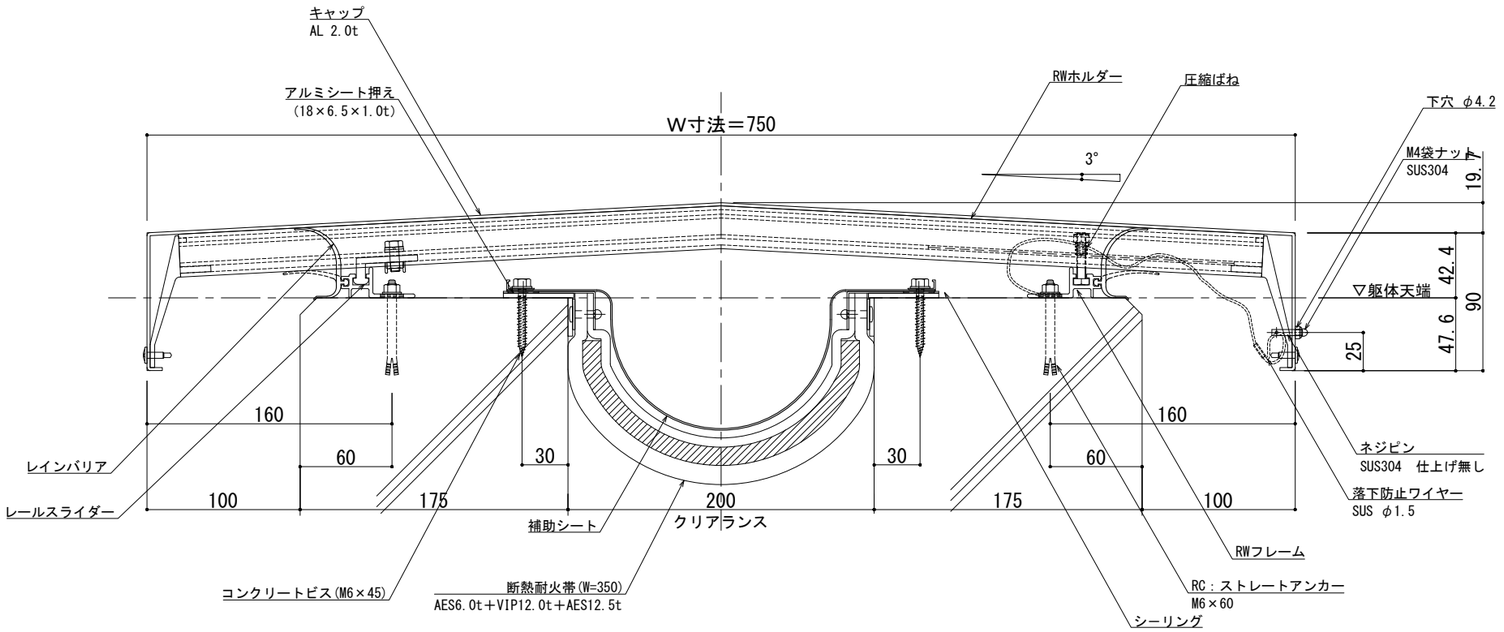

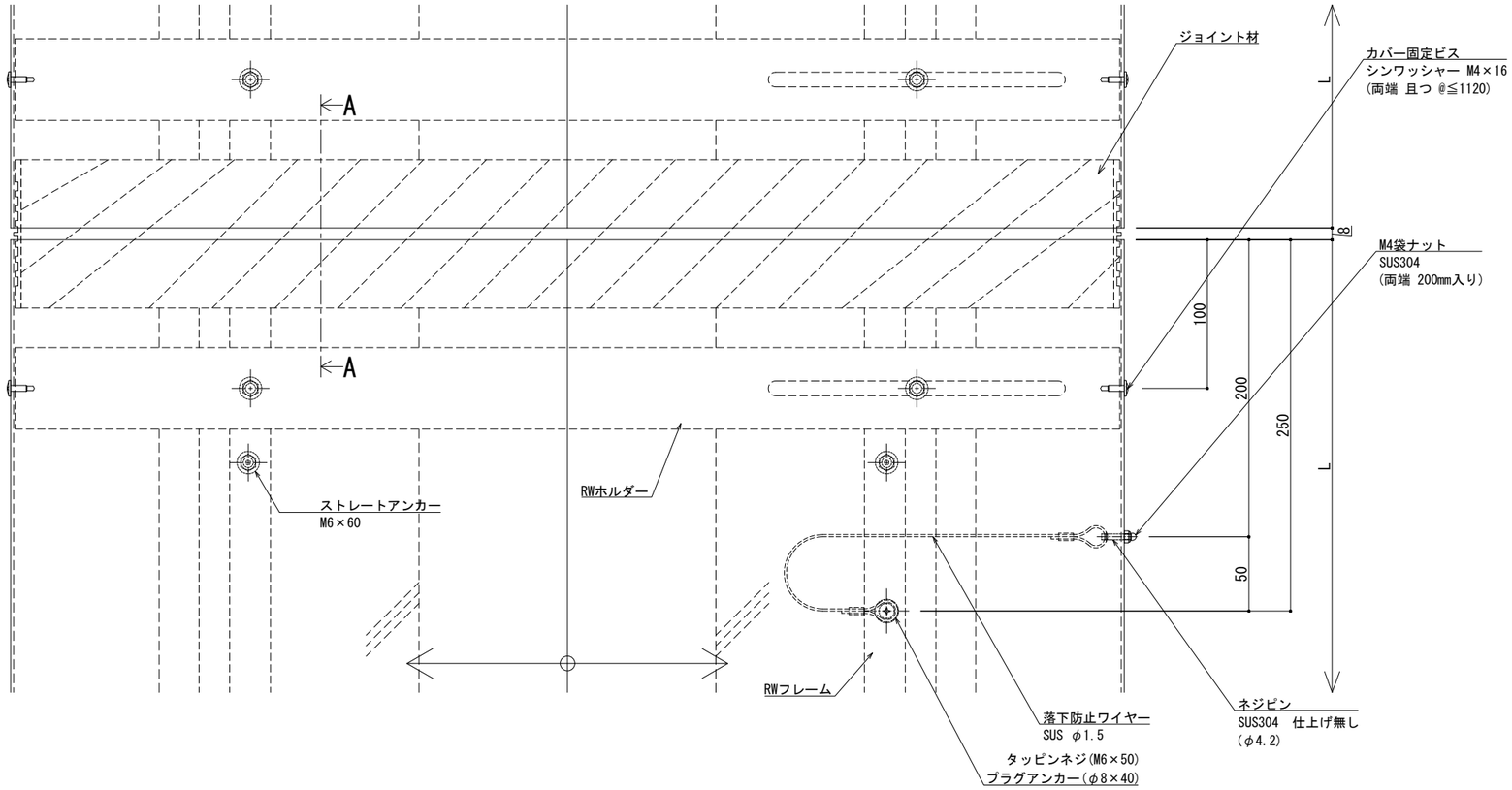

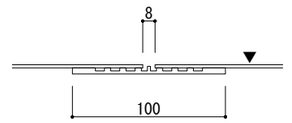

A － A

※両端部の見附部分に各1本の落下防止ワイヤーを取り付けます。

※落下防止ワイヤーは、本体にネジピンとロックナットで取付し、もう一方の端を躯体にタッピンネジで固定接続します。

改訂	改訂年月日	概　要	特 記 事 項
			当工事で使用する 設計仕様、部材仕様 は、設計仕様書に記載。
⚠	・	・	

シルバーライン
井上商事株式会社

作成	設計	担当	検印	工事名
・	・	・	・	・

作成年月日	タイプ	図名	縮尺	通し番号
・	・	EXP.J.C 屋根-屋根 SL-RW750(断熱耐火帯) 断面図	A1 1:2 A3 1:4	・／・ 枚の内
			区分 ■	図面番号 ■・■・■

＊ 管理番号 ＊ OOOOOOOOO.OOO

制定:2017.11.20
変更:2025.02.03

■	屋根 － 屋根	SL-RW800［クリアランス200］（断熱耐火帯）	種別： アルミ	固定ピッチ： @≦ 560 mm	※ 落下防止ワイヤー付	S= 1:2

可動図	可動量
X	＋100mm －100mm
Y	＋フリー －フリー
Z	＋30mm －30mm

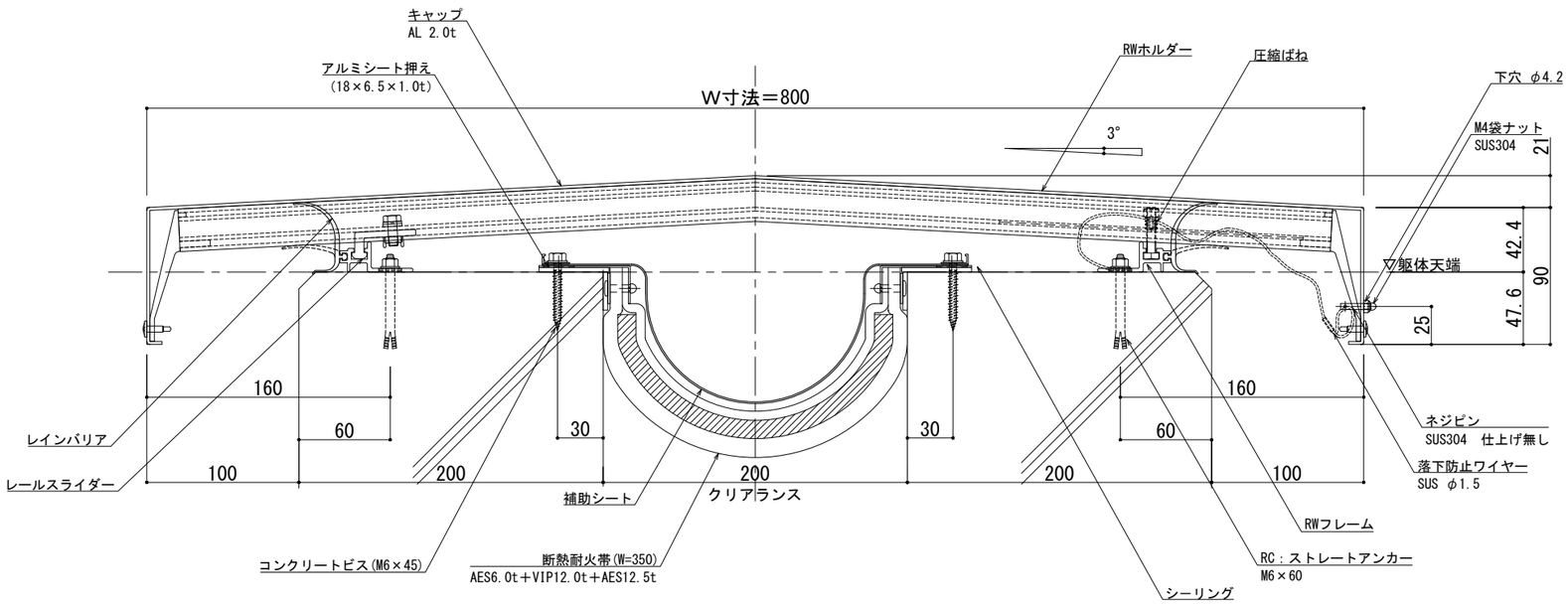

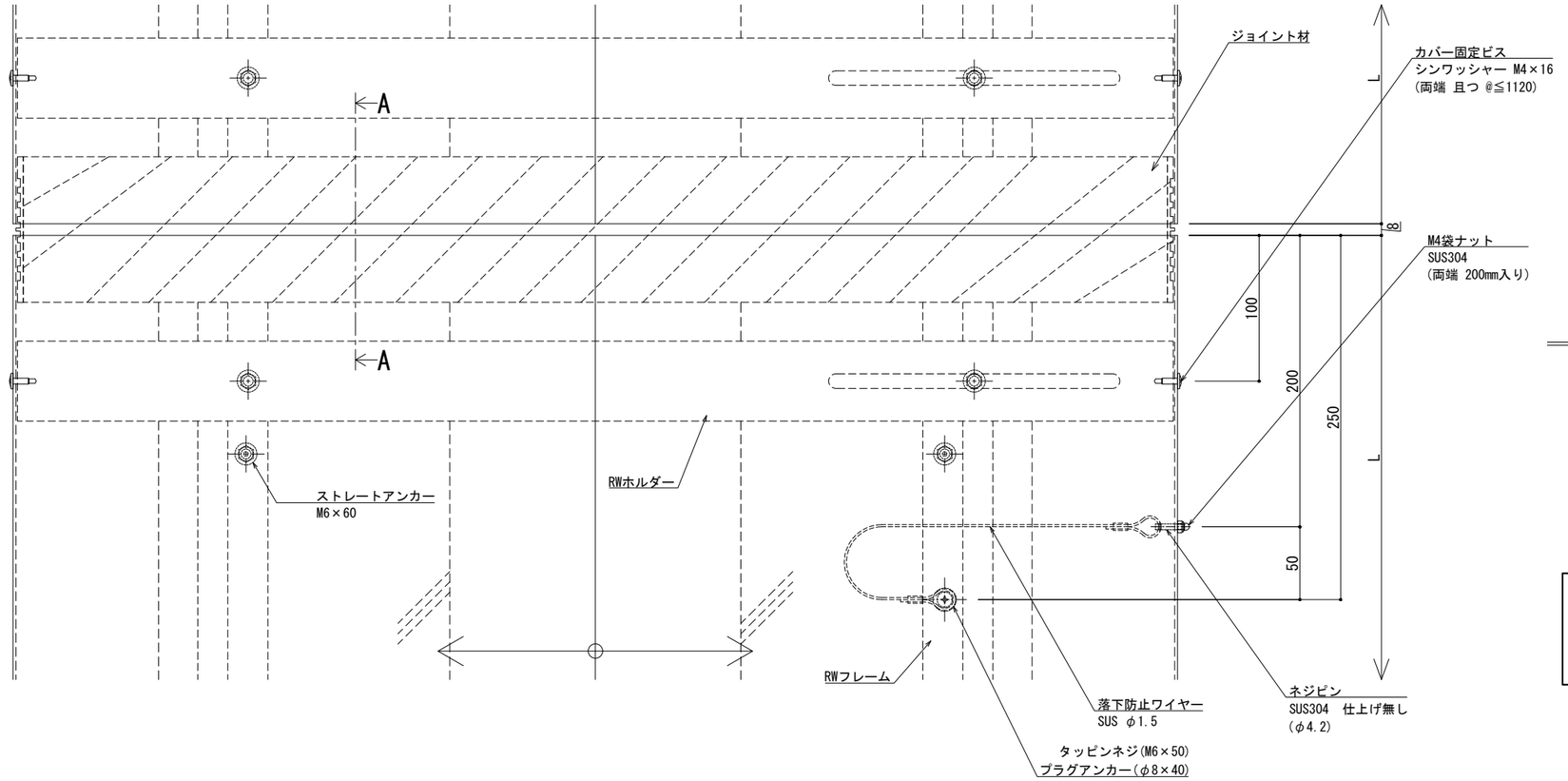

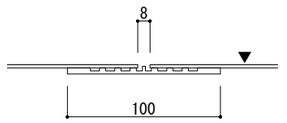

A － A

※両端部の見附部分に各1本の落下防止ワイヤーを取り付けます。

※落下防止ワイヤーは、本体にネジピンとロックナットで取付し、もう一方の端を躯体にタッピンネジで固定接続します。

改訂	改訂年月日	概　要	特 記 事 項
			当工事で使用する 設計仕様、部材仕様 は、設計仕様書に記載。
⚠	・・・	・	

シルバーライン
井上商事株式会社

作成	設計	担当	検印	工事名	縮尺	通し番号
・	・	・	・	・	A1 1:2　A3 1:4	・／・ 枚の内
作成年月日		タイプ		図名	区分	図面番号
・		・		EXP.J.C 屋根-屋根 SL-RW800(断熱耐火帯) 断面図	■	■・■・■・■

＊ 管理番号 ＊ OOOOOOOOO-OOO

制定:2017.11.20
変更:2025.02.03

■	屋根 － 屋根	SL-RW850［クリアランス200］（断熱耐火帯）	種別： アルミ	固定ピッチ： @≦ 560 mm	※ 落下防止ワイヤー付	S= 1:2

可動図	可動量
X	＋100mm －100mm
Y	＋フリー －フリー
Z	＋30mm －30mm

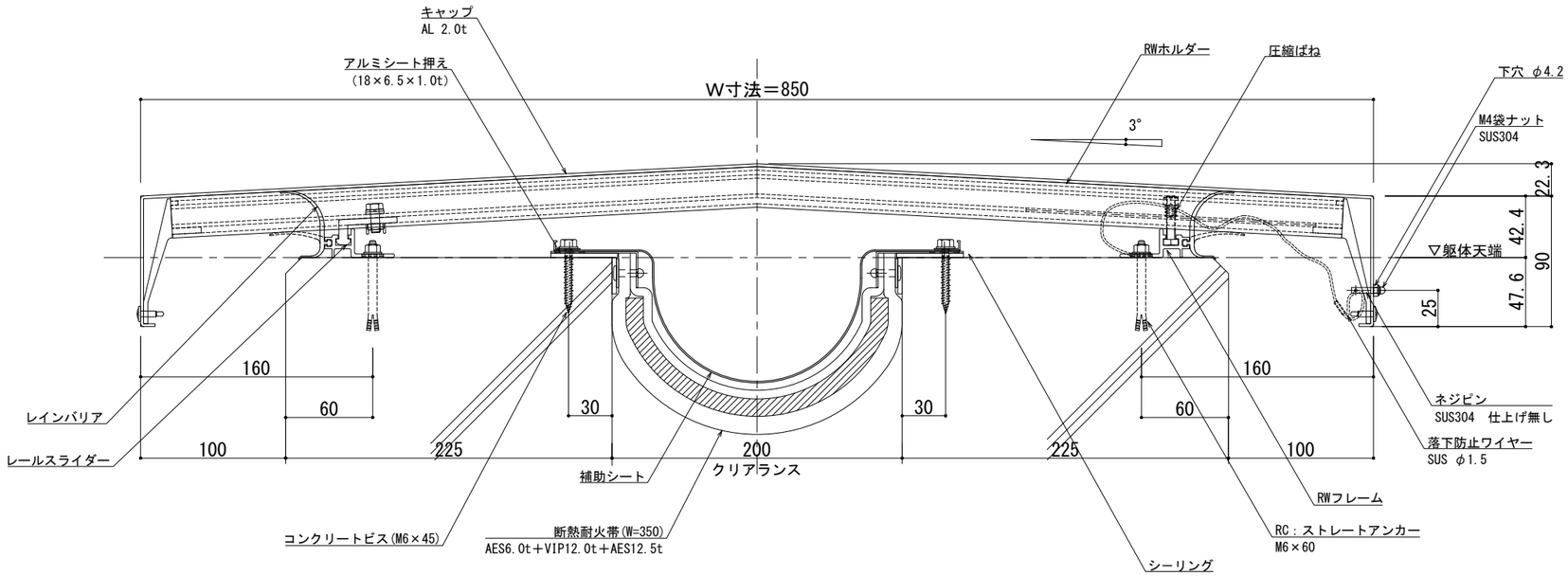

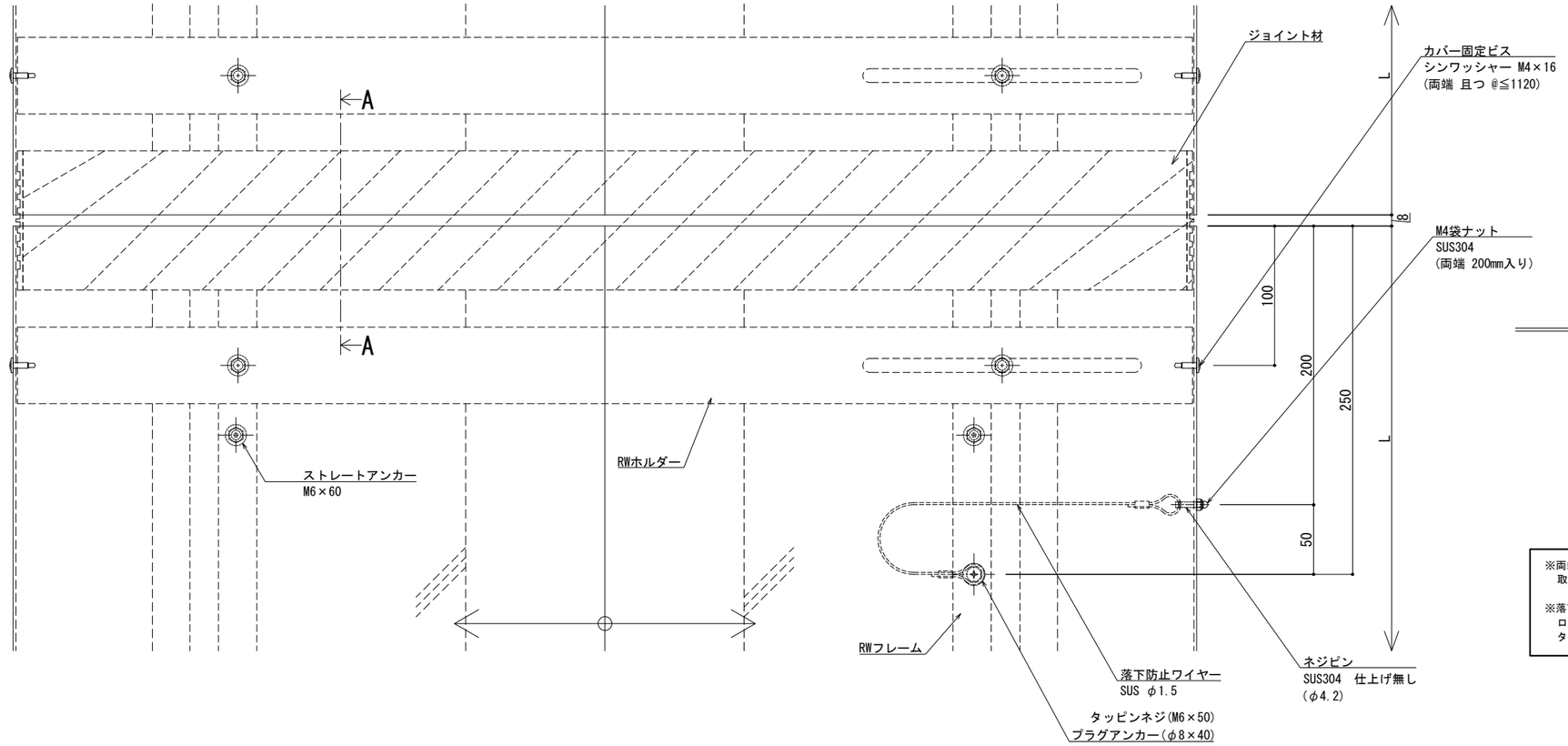

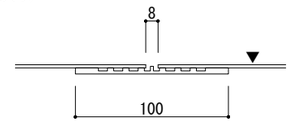

A － A

※両端部の見附部分に各1本の落下防止ワイヤーを取り付けます。

※落下防止ワイヤーは、本体にネジピンとロックナットで取付し、もう一方の端を躯体にタッピンネジで固定接続します。

改訂	改訂年月日	概要	特記事項
			当工事で使用する 設計仕様、部材仕様 は、設計仕様書に記載。
△1	・・・・・		

シルバーライン 井上商事株式会社

作成	設計	担当	検印	工事名	縮尺	通し番号
・	・	・	・	・	A1 1:2 A3 1:4	・ ／・ 枚の内
作成年月日		タイプ		図名	区分	図面番号
・		・		EXP.J.C 屋根-屋根 SL-RW850(断熱耐火帯) 断面図	■	■・■・■

＊ 管理番号 ＊ 000000000.000

変更:2025.02.03

制定:2017.11.20

■	屋根 － 屋根	SL-RW900［クリアランス200］（断熱耐火帯）	種別： アルミ	固定ピッチ： @≦ 450 mm	※ 落下防止ワイヤー付	S= 1:2

可動図	可動量
X	＋100mm －100mm
Y	＋フリー －フリー
Z	＋30mm －30mm

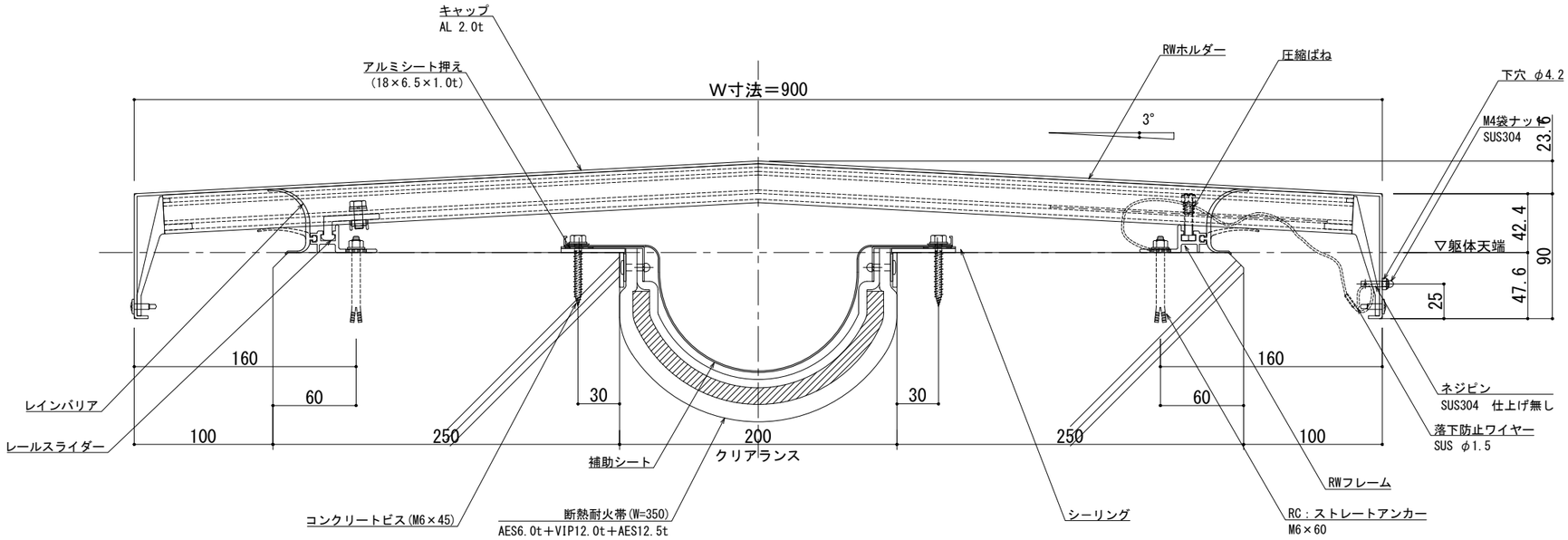

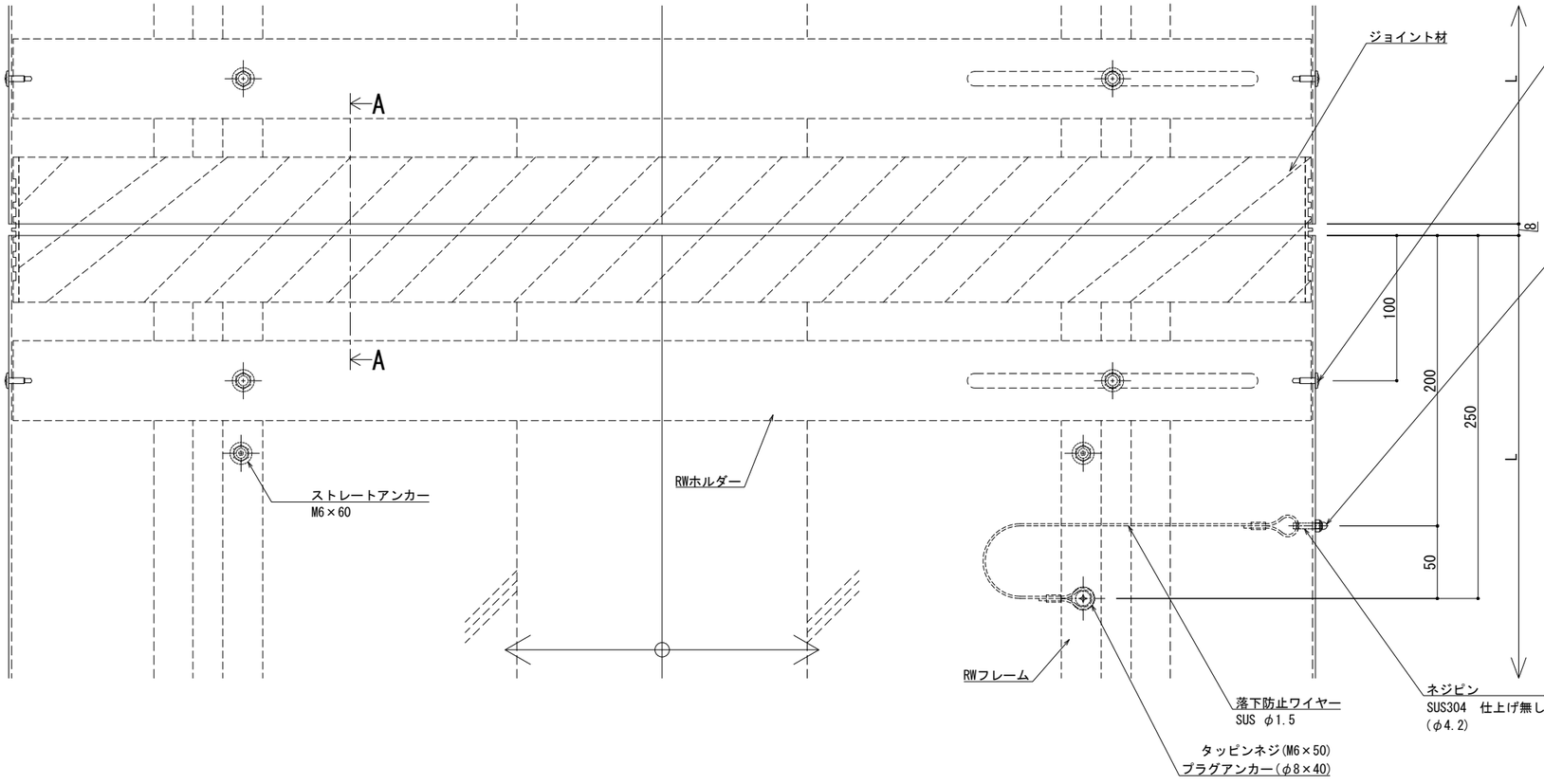

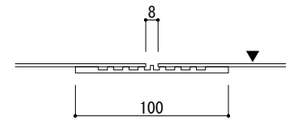

A － A

※両端部の見附部分に各1本の落下防止ワイヤーを取り付けます。

※落下防止ワイヤーは、本体にネジピンとロックナットで取付し、もう一方の端を躯体にタッピンネジで固定接続します。

改訂	改訂年月日	概　要	特　記　事　項
			当工事で使用する 設計仕様、部材仕様 は、設計仕様書に記載。
⚠	・・・・・	・	

作成	設計	担当	検印	工事名	縮尺	通し番号
・	・	・	・	・	A1 1:2 A3 1:4	・ ／ ・ 枚の内
作成年月日		タイプ		図名	区分	図面番号
・		・		EXP.J.C 屋根-屋根 SL-RW900(断熱耐火帯) 断面図	■	■ ■ ■ ■

＊管理番号＊ OOOOOOOOO.OOO

シルバーライン 井上商事株式会社

制定:2017.11.20 変更:2025.02.03

■	屋根 － 屋根	SL-RW950［クリアランス200］（断熱耐火帯）	種別： アルミ	固定ピッチ： @≦ 450 mm	※ 落下防止ワイヤー付	S= 1:2

可動図	可動量
X	＋100mm －100mm
Y	＋フリー －フリー
Z	＋30mm －30mm

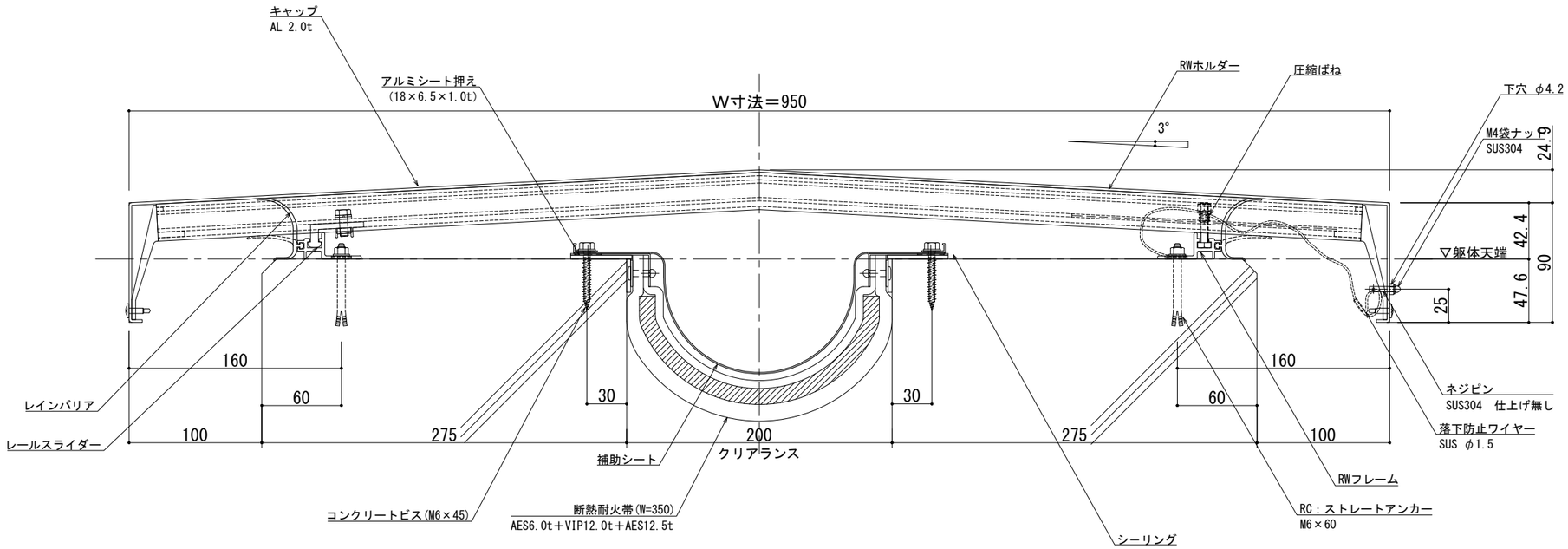

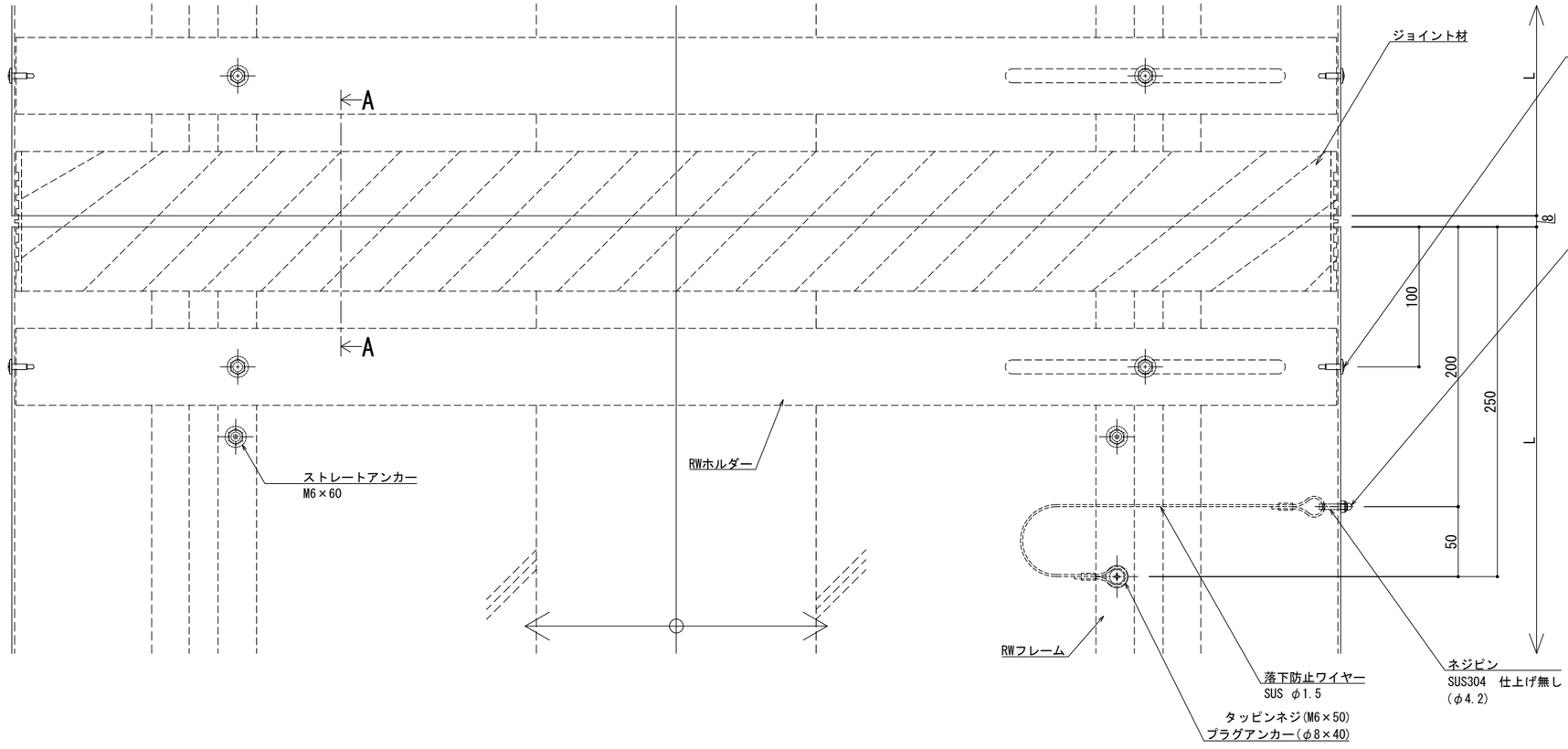

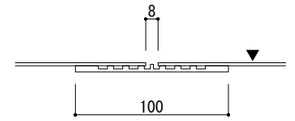

A － A

※両端部の見附部分に各1本の落下防止ワイヤーを取り付けます。

※落下防止ワイヤーは、本体にネジピンとロックナットで取付し、もう一方の端を躯体にタッピンネジで固定接続します。

改訂	改訂年月日	概　要	特 記 事 項
	・	・	当工事で使用する 設計仕様、部材仕様 は、設計仕様書に記載。

シルバーライン
井上商事株式会社

作成	設計	担当	検印	工事名	縮尺	通し番号
・	・	・	・	・	A1 1:2　A3 1:4	・ ／ ・ 枚の内
作成年月日		タイプ		図名	区分	図面番号
・		・		EXP.J.C 屋根-屋根 SL-RW950(断熱耐火帯) 断面図	■	■ ■ ■ ■

＊管理番号＊ OOOOOOOOO.OOO

制定:2017.11.20　変更:2025.02.03

■	屋根 － 屋根	SL-RW1000［クリアランス200］（断熱耐火帯）	種別： アルミ	固定ピッチ： @≦ 450 mm	※ 落下防止ワイヤー付	S= 1:2

可動図	可動量
X	＋100mm －100mm
Y	＋フリー －フリー
Z	＋30mm －30mm

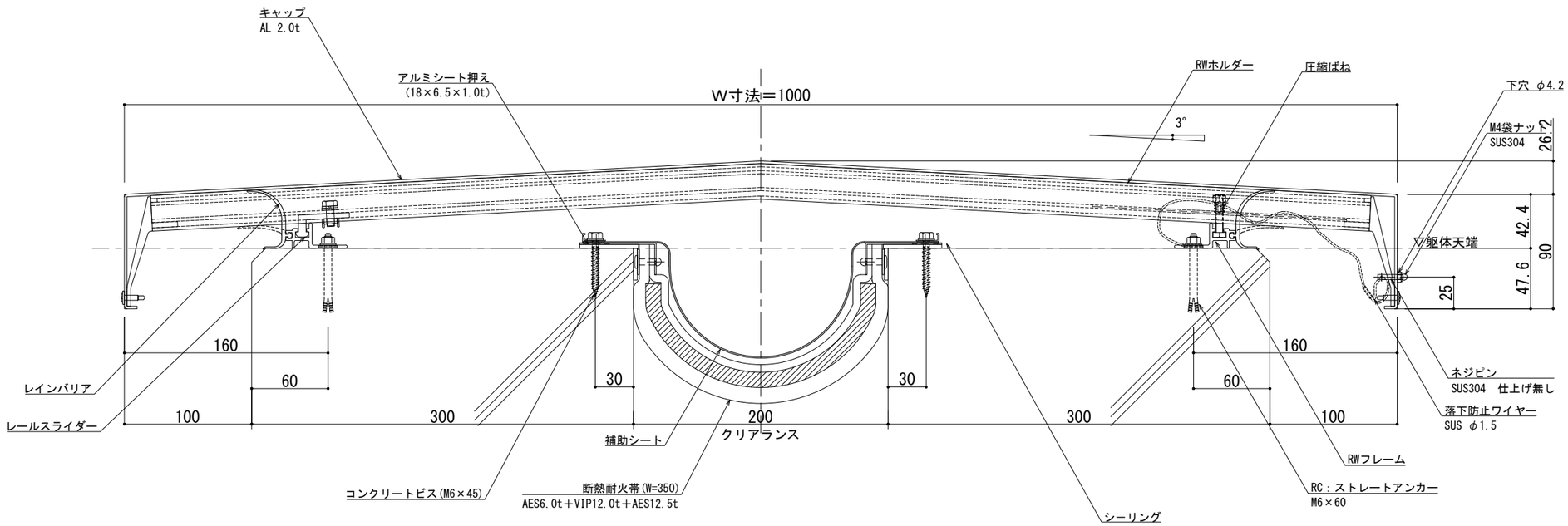

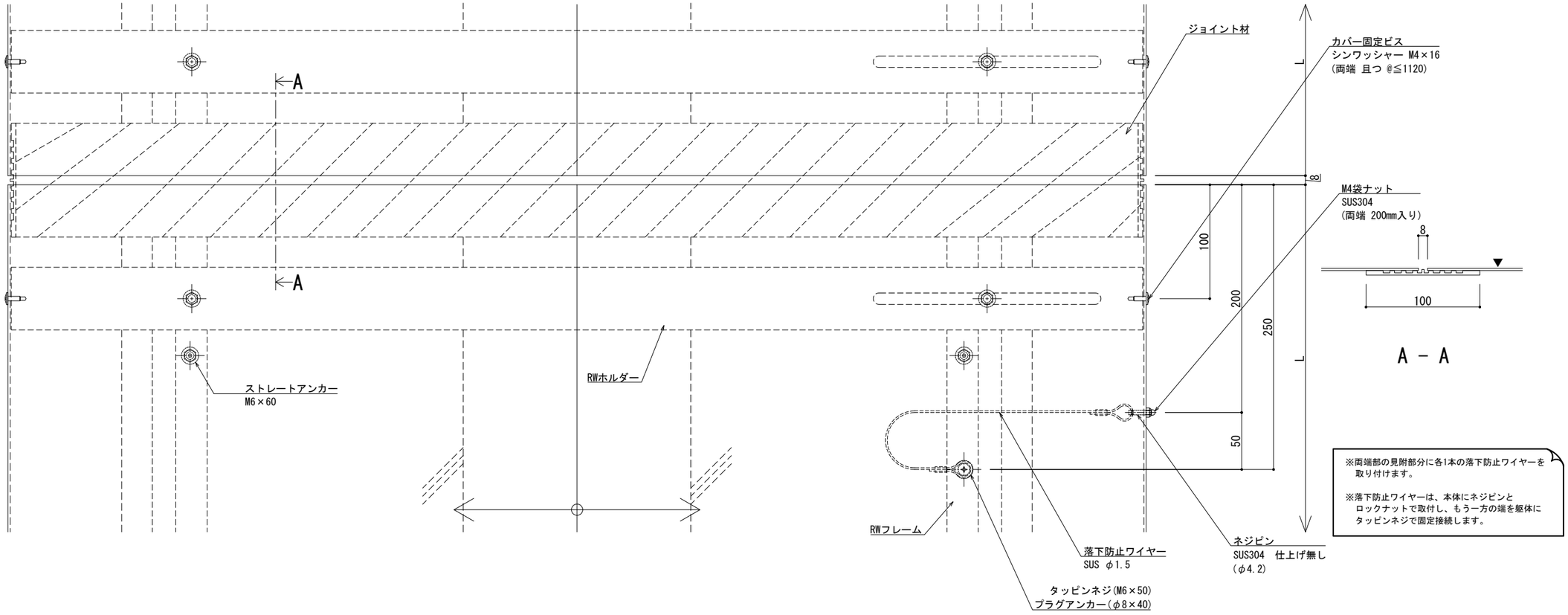

※両端部の見附部分に各1本の落下防止ワイヤーを取り付けます。

※落下防止ワイヤーは、本体にネジピンとロックナットで取付し、もう一方の端を躯体にタッピンネジで固定接続します。

改訂年月日	概　要	特 記 事 項
		当工事で使用する 設計仕様、部材仕様 は、設計仕様書に記載。
⚠ ・・・・・	・	

シルバーライン
井上商事株式会社

作成	設計	担当	検印	工事名	縮尺	通し番号
・	・	・	・	・	A1 1:2 A3 1:4	・ ／ ・ 枚の内
作成年月日		タイプ		図名	区分	図面番号
・		・		EXP.J.C 屋根-屋根 SL-RW1000(断熱耐火帯) 断面図	■	■ ■ ■ ■

＊管理番号＊ OOOOOOOOO.OOO

制定:2017.11.20　変更:2025.02.03

■	屋根 － 屋根	SL-RW1050［クリアランス200］（断熱耐火帯）	種別： アルミ	固定ピッチ： @≦ 450 mm	※ 落下防止ワイヤー付	S= 1:2

可動図	可動量
X	＋100mm －100mm
Y	＋フリー －フリー
Z	＋30mm －30mm

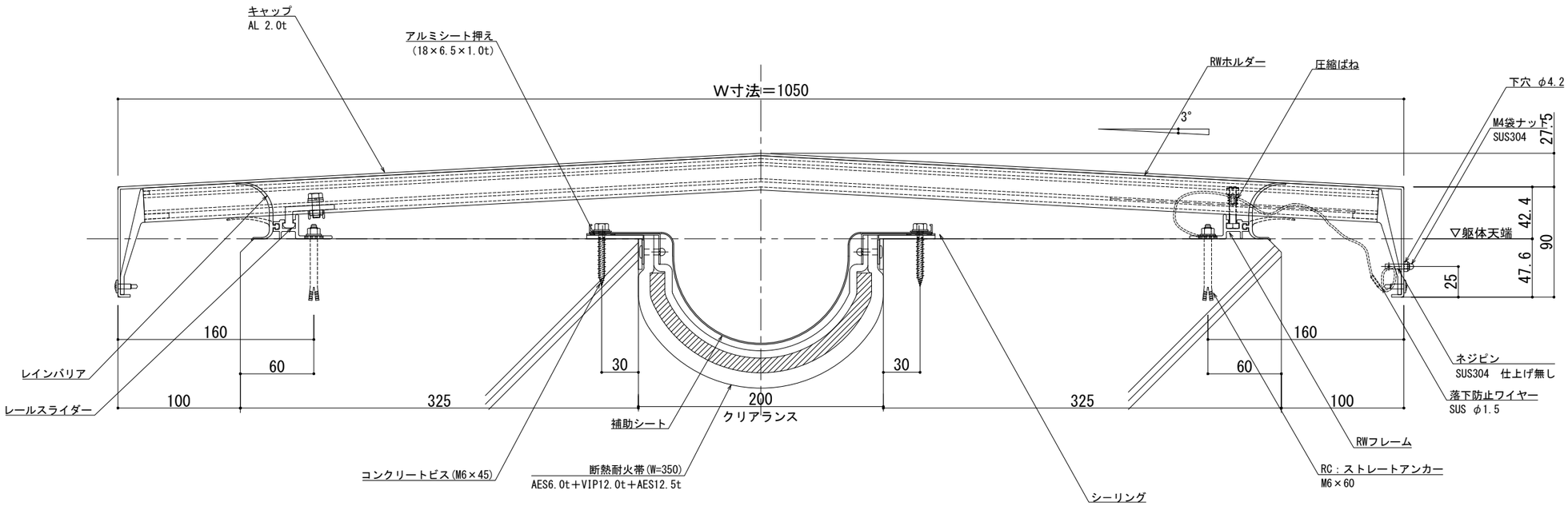

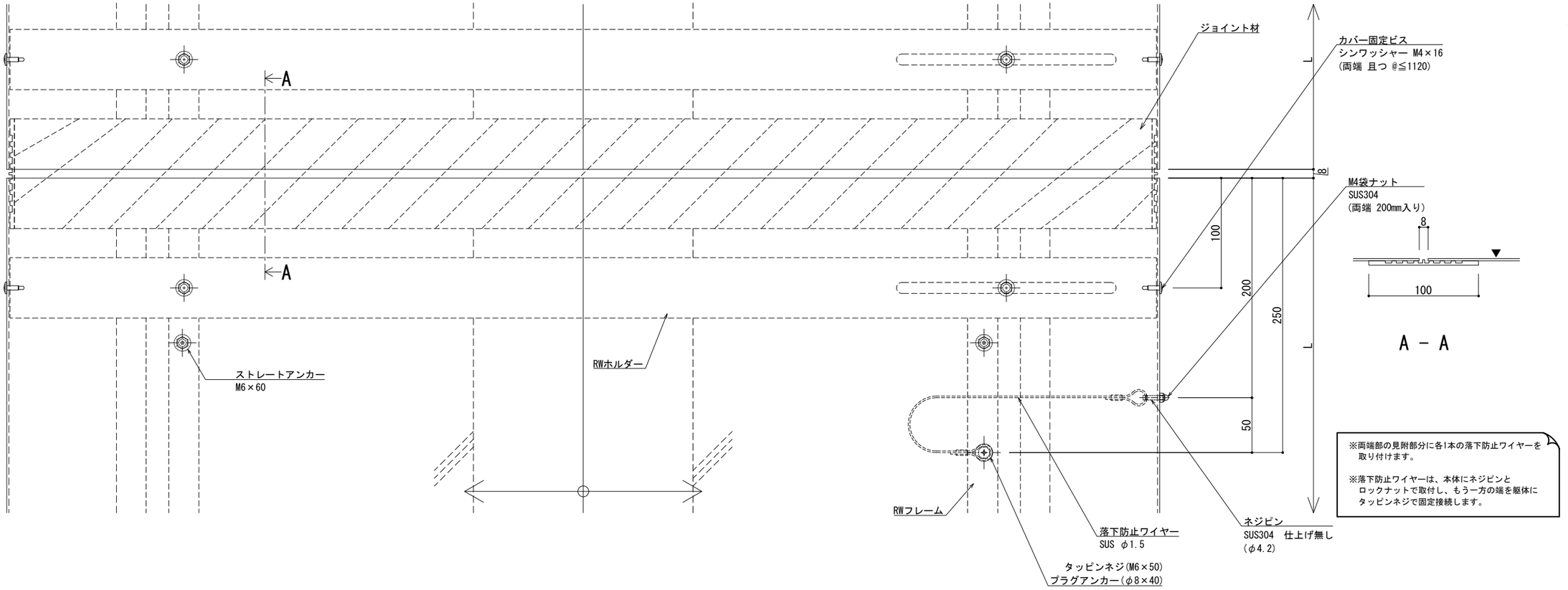

※両端部の見附部分に各1本の落下防止ワイヤーを取り付けます。

※落下防止ワイヤーは、本体にネジピンとロックナットで取付し、もう一方の端を躯体にタッピンネジで固定接続します。

改訂	改訂年月日	概要	特記事項
			当工事で使用する 設計仕様、部材仕様 は、設計仕様書に記載。
⚠	・・・・・	・	

シルバーライン
井上商事株式会社

作成	設計	担当	検印	工事名	縮尺	通し番号
・	・	・	・	・	A1 1:2 A3 1:4	・ ／ ・ 枚の内
作成年月日		タイプ		図名	区分	図面番号
・		・		EXP.J.C 屋根-屋根 SL-RW1050(断熱耐火帯) 断面図	■	■ ■ ■ ■

＊管理番号＊ OOOOOOOOO.OOO

制定:2017.11.20 変更:2025.02.03

■	屋根 － 屋根	SL-RW1100［クリアランス200］（断熱耐火帯）	種別： アルミ	固定ピッチ： @≦ 450 mm	※ 落下防止ワイヤー付	S= 1:2

可動図	可動量
X	＋100mm －100mm
Y	＋フリー －フリー
Z	＋30mm －30mm

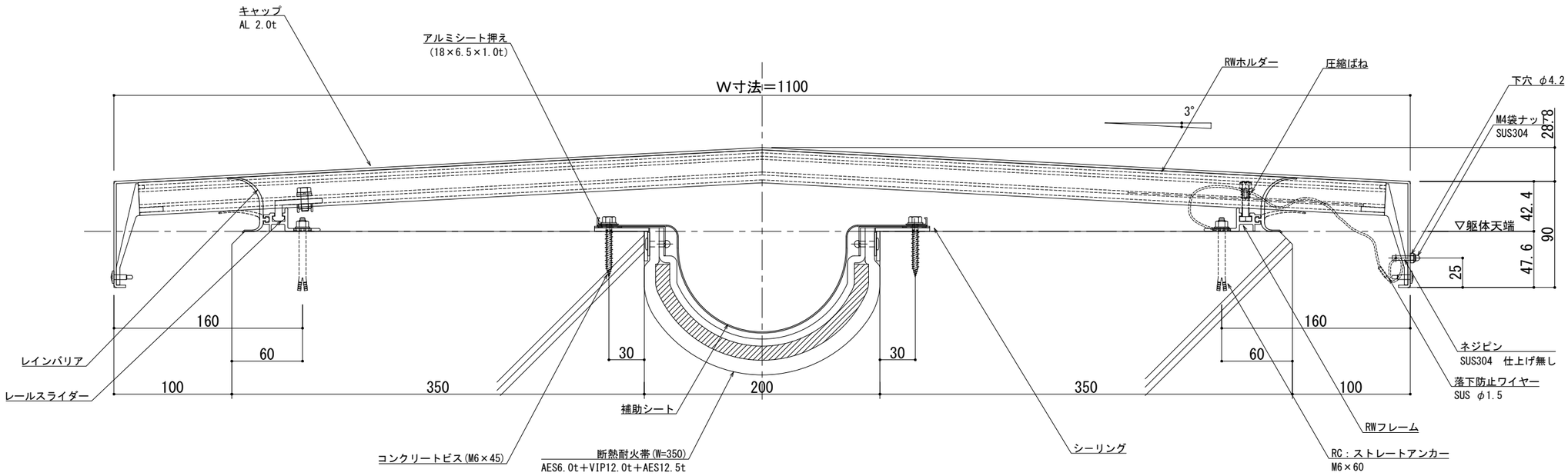

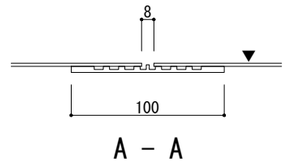

A － A

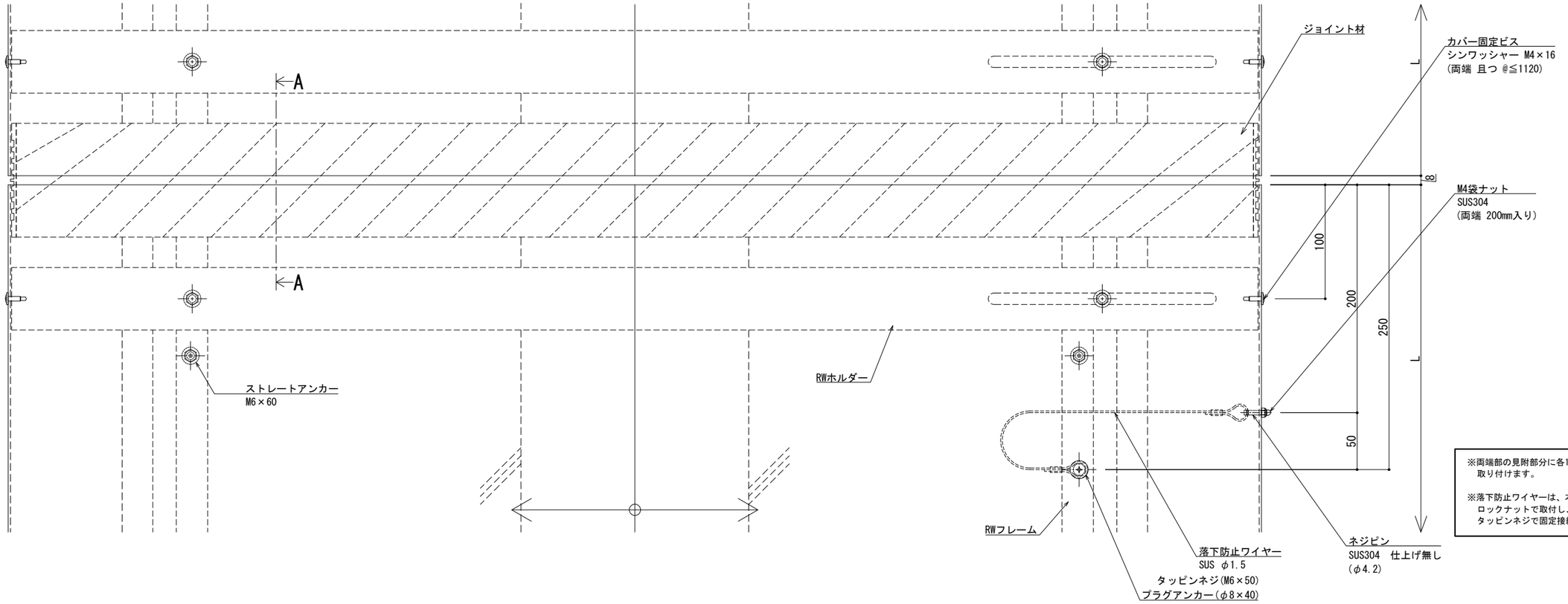

※両端部の見附部分に各1本の落下防止ワイヤーを取り付けます。

※落下防止ワイヤーは、本体にネジピンとロックナットで取付し、もう一方の端を躯体にタッピンネジで固定接続します。

改訂	改訂年月日	概　要	特　記　事　項
			当工事で使用する 設計仕様、部材仕様 は、設計仕様書に記載。
⚠	・・・・・	・	

シルバーライン
井上商事株式会社

作成	設計	担当	検印	工事名	縮尺	通し番号
・	・	・	・	・	A1 1:2 A3 1:4	・ ／ ・ 枚の内
作成年月日		タイプ		図名	区分	図面番号
・		・		EXP.J.C 屋根-屋根 SL-RW1100(断熱耐火帯) 断面図	■	■ ■ ■ ■

＊管理番号＊ OOOOOOOOO.OOO

制定:2017.11.20　変更:2025.02.03

■	屋根 － 屋根	SL-RW1150［クリアランス200］（断熱耐火帯）	種別： アルミ	固定ピッチ： @≦ 450 mm	※ 落下防止ワイヤー付	S= 1:2

可動図	可動量
X	＋100mm －100mm
Y	＋フリー －フリー
Z	＋30mm －30mm

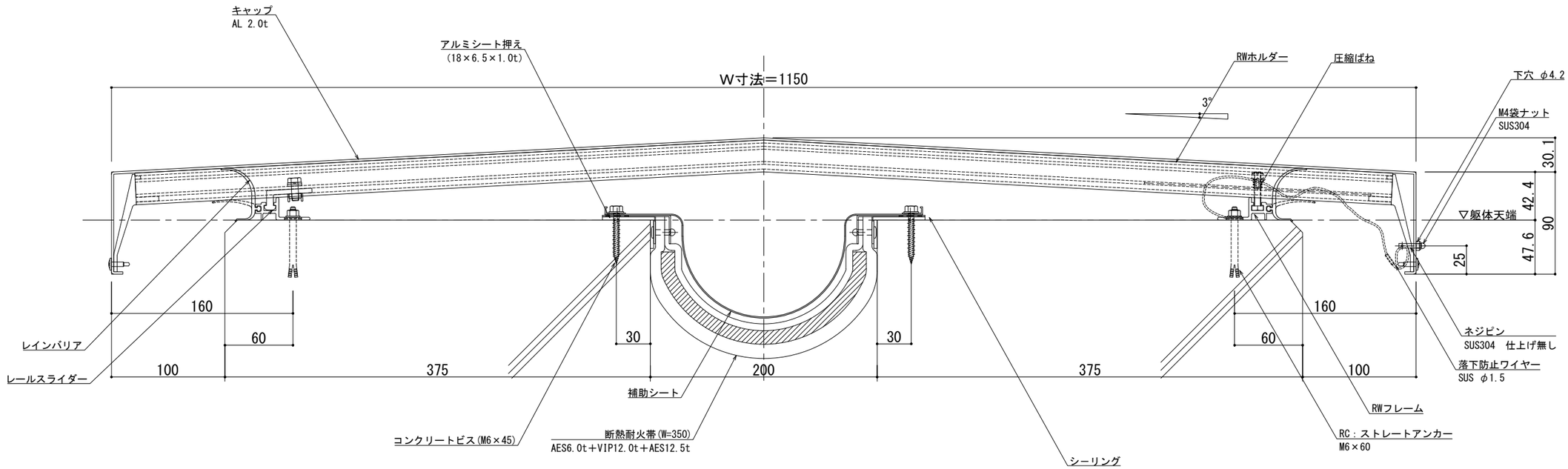

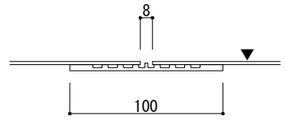

A － A

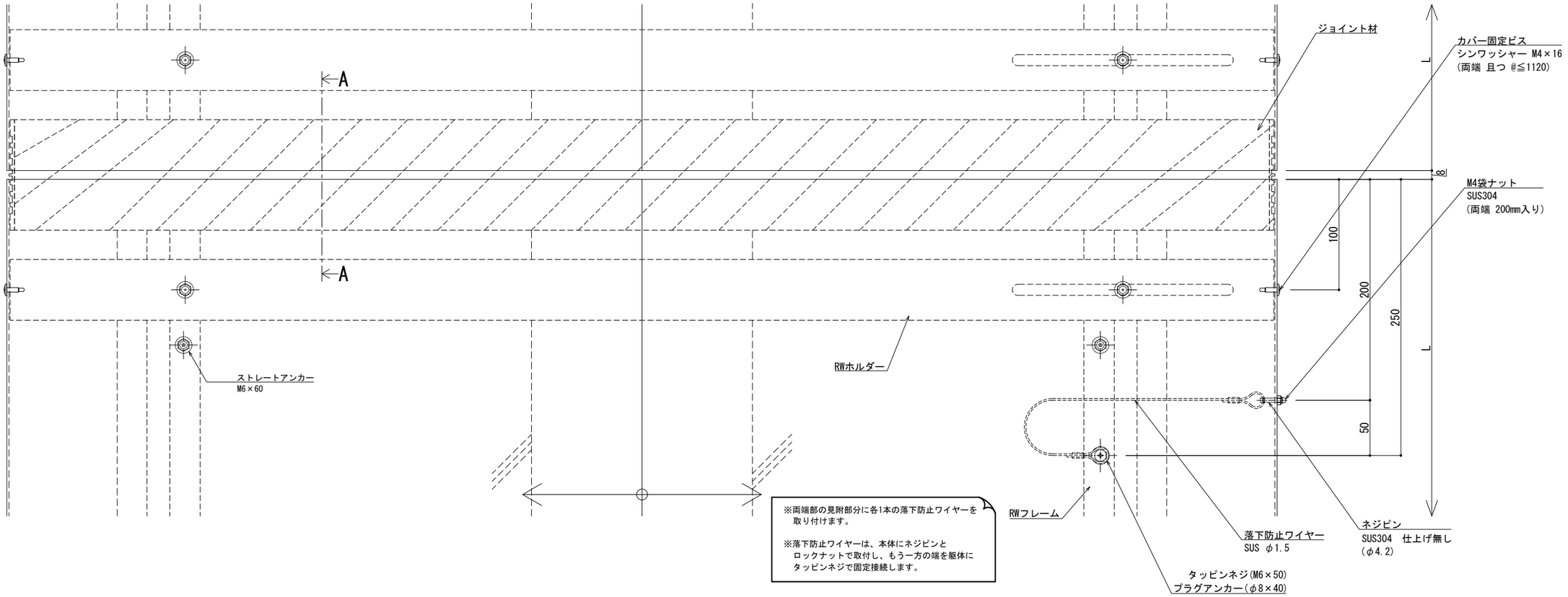

※両端部の見附部分に各1本の落下防止ワイヤーを取り付けます。

※落下防止ワイヤーは、本体にネジピンとロックナットで取付し、もう一方の端を躯体にタッピンネジで固定接続します。

改訂年月日	概　要	特　記　事　項
		当工事で使用する 設計仕様、部材仕様 は、設計仕様書に記載。
⚠ ・・・・	・	

シルバーライン
井上商事株式会社

作成	設計	担当	検印	工事名	縮尺	通し番号
・	・	・	・	・	A1 1:2 A3 1:4	・ ／ ・ 枚の内
作成年月日		タイプ		図名	区分	図面番号
・		・		EXP.J.C 屋根-屋根 SL-RW1150(断熱耐火帯) 断面図	■	■・■・■

＊管理番号＊ OOOOOOOOO.OOO

改訂 作成:2017.11.20 変更:2025.02.03

■	屋根 － 屋根	SL-RW1200［クリアランス200］（断熱耐火帯）	種別： アルミ	固定ピッチ： @≦ 450 mm	※ 落下防止ワイヤー付	S= 1:2

可動図	可動量
X	＋100mm －100mm
Y	＋フリー －フリー
Z	＋30mm －30mm

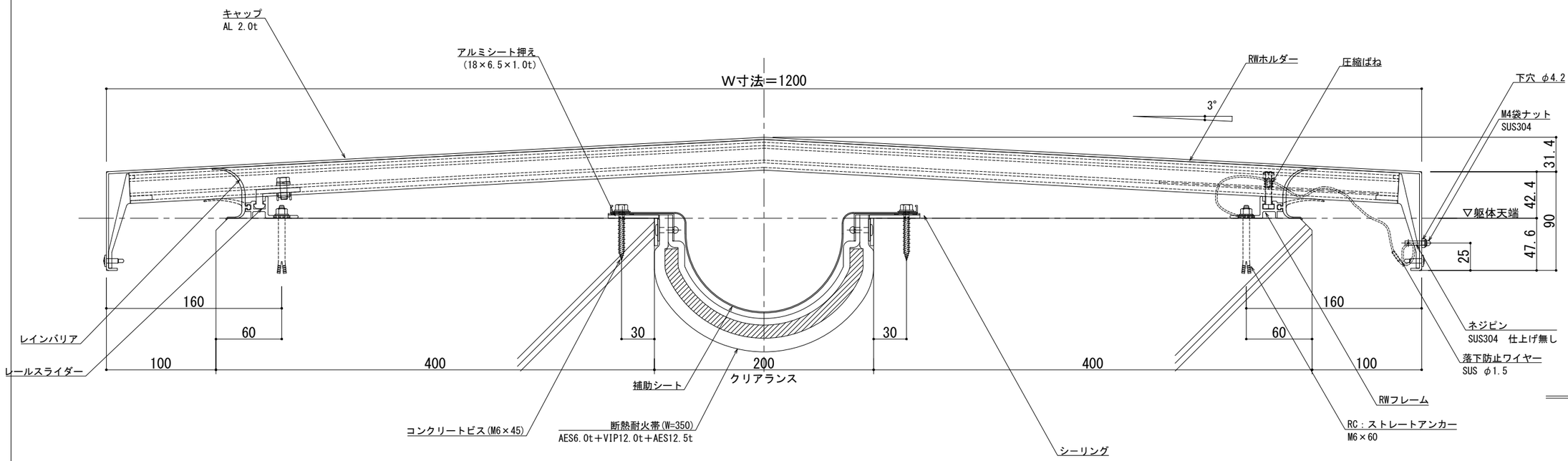

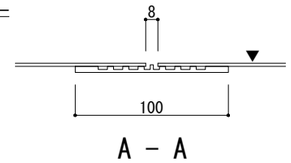

A － A

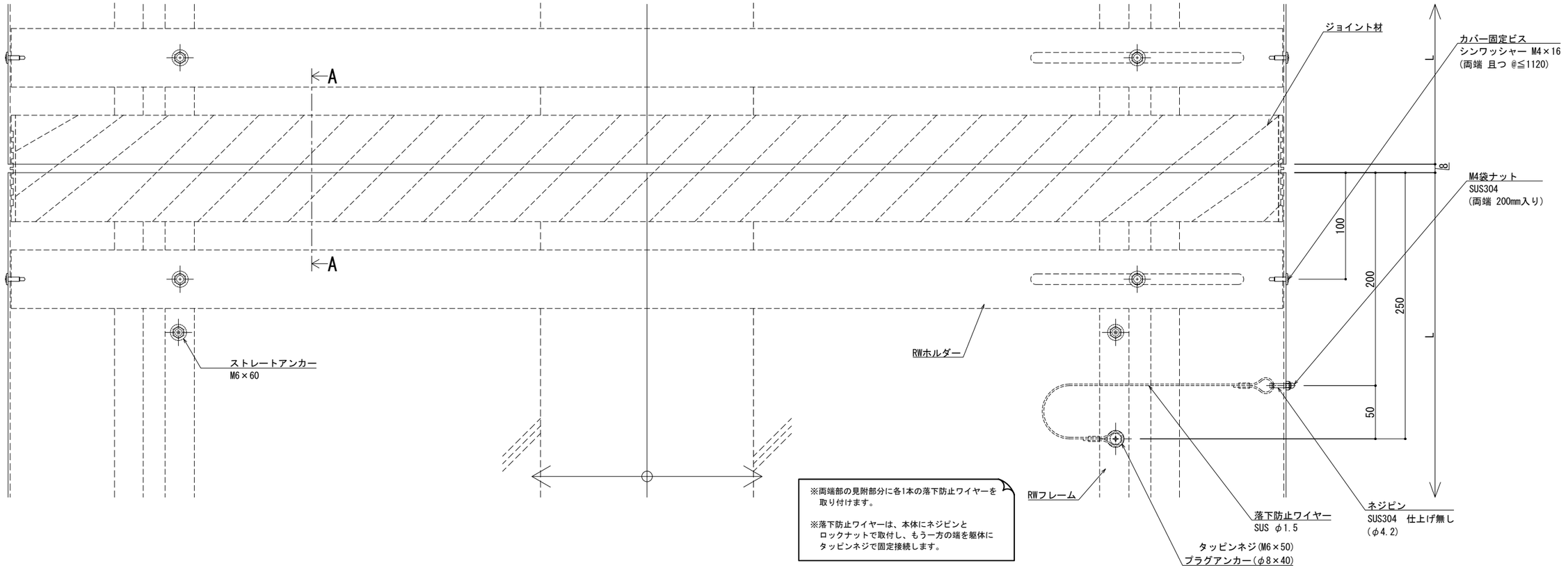

※両端部の見附部分に各1本の落下防止ワイヤーを取り付けます。

※落下防止ワイヤーは、本体にネジピンとロックナットで取付し、もう一方の端を躯体にタッピンネジで固定接続します。

改訂年月日	概　要	特 記 事 項
		当工事で使用する 設計仕様、部材仕様 は、設計仕様書に記載。
⚠		

シルバーライン
井上商事株式会社

作成	設計	担当	検印	工事名	縮尺	通し番号
・	・	・	・	・	A1 1:2 A3 1:4	・ ／ ・ 枚の内
作成年月日		タイプ		図名	区分	図面番号
・		・		EXP.J.C 屋根-屋根 SL-RW1200(断熱耐火帯) 断面図	■	■ ■ ■ ■

＊管理番号＊ OOOOOOOOO.OOO

制定:2017.11.20　変更:2025.02.03

▪	屋根 － 屋根	SL-RW1250［クリアランス200］（断熱耐火帯）	種別： アルミ	固定ピッチ： @≦ 450 mm	※ 落下防止ワイヤー付	S= 1:2

可動図	可動量
X	＋100mm －100mm
Y	＋フリー －フリー
Z	＋30mm －30mm

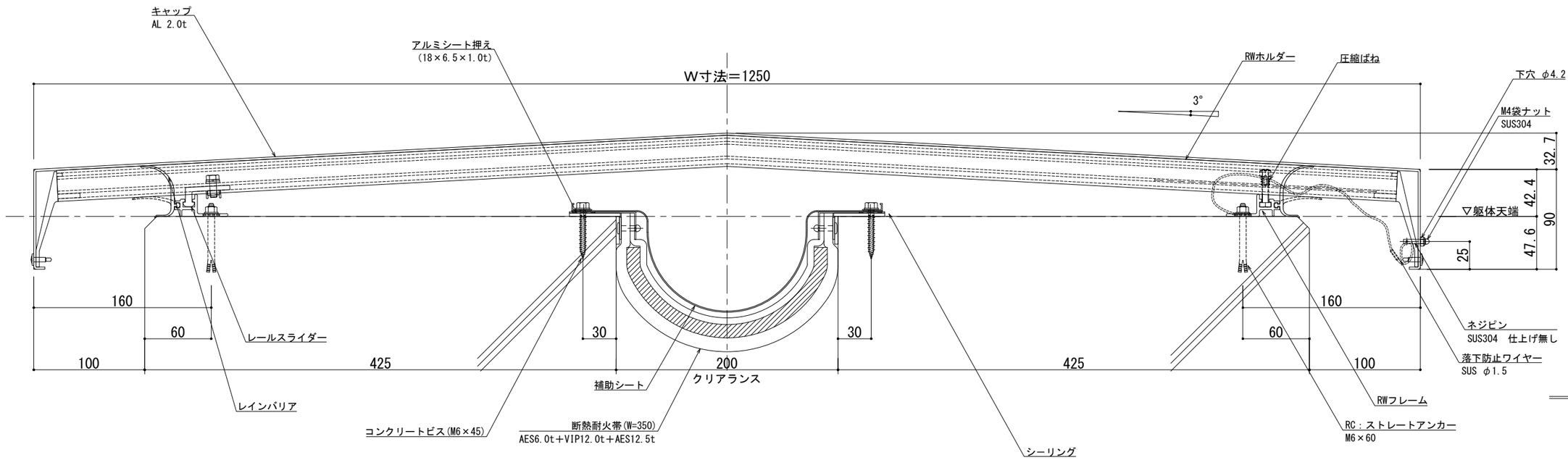

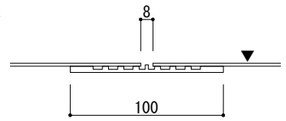

A － A

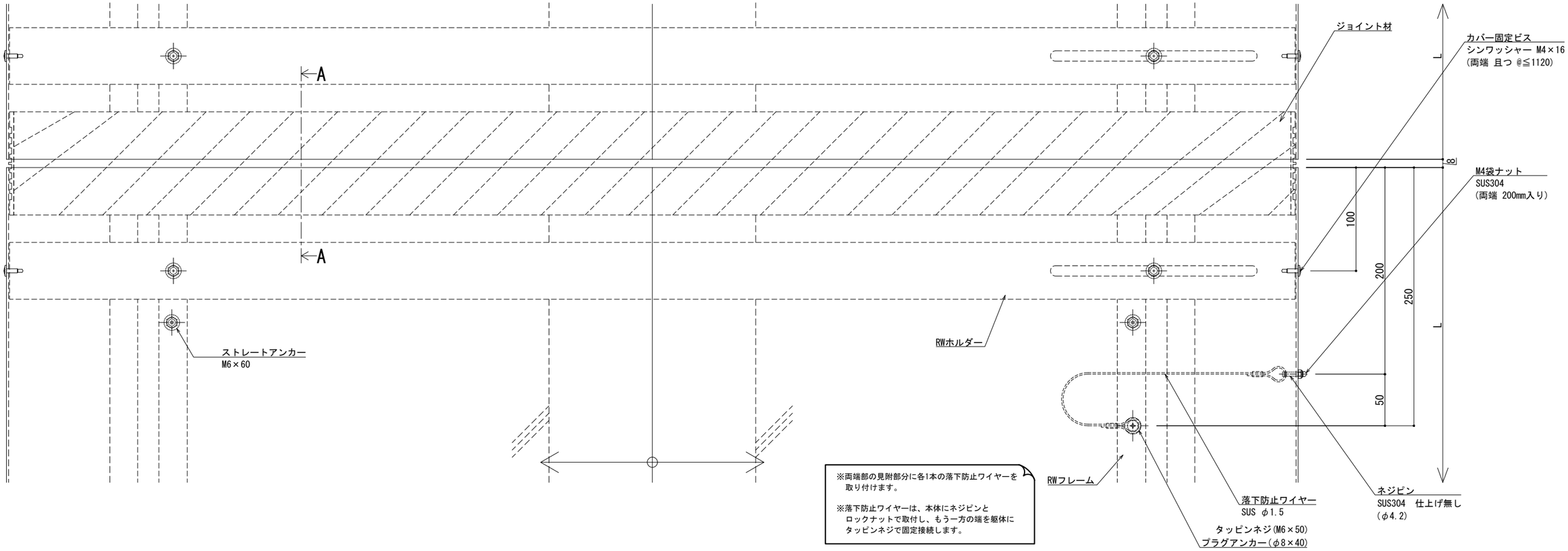

※両端部の見附部分に各1本の落下防止ワイヤーを取り付けます。

※落下防止ワイヤーは、本体にネジピンとロックナットで取付し、もう一方の端を躯体にタッピンネジで固定接続します。

改訂年月日	概　要	特 記 事 項
		当工事で使用する 設計仕様、部材仕様 は、設計仕様書に記載。
⚠		

シルバーライン
井上商事株式会社

作成	設計	担当	検印	工事名	縮尺	通し番号
▪	▪	▪	▪	▪	A1 1:2 A3 1:4	▪ ／ ▪ 枚の内
作成年月日		タイプ		図名	区分	図面番号
▪		▪		EXP.J.C 屋根-屋根 SL-RW1250(断熱耐火帯) 断面図	▪	▪ ▪ ▪ ▪

＊管理番号＊ OOOOOOOOO.OOO

制定:2017.11.20　変更:2025.02.03