■	内壁 － 内壁	SL-250HN	種別： アルミ	固定ピッチ： @≦ 900 mm		S= 1:2

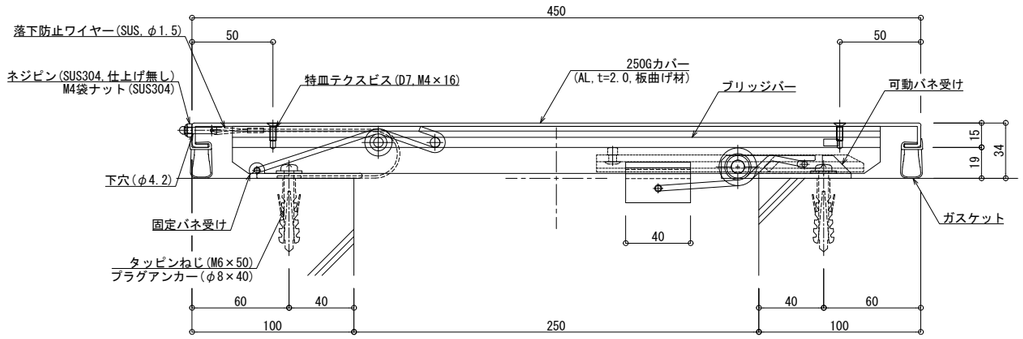

可動図	可動量
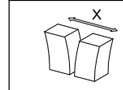	＋172mm －162mm
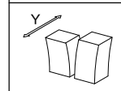	＋150mm －150mm
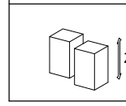	＋30mm －30mm

制定:2017.9.20　変更:2023.01.13