■	内壁 － 内壁	SL-400HN	種別： アルミ	固定ピッチ： @≦ 900 mm		S= 1:2

可動図	可動量
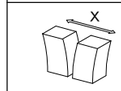	＋237mm －312mm
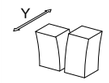	＋240mm －240mm
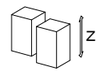	＋30mm －30mm

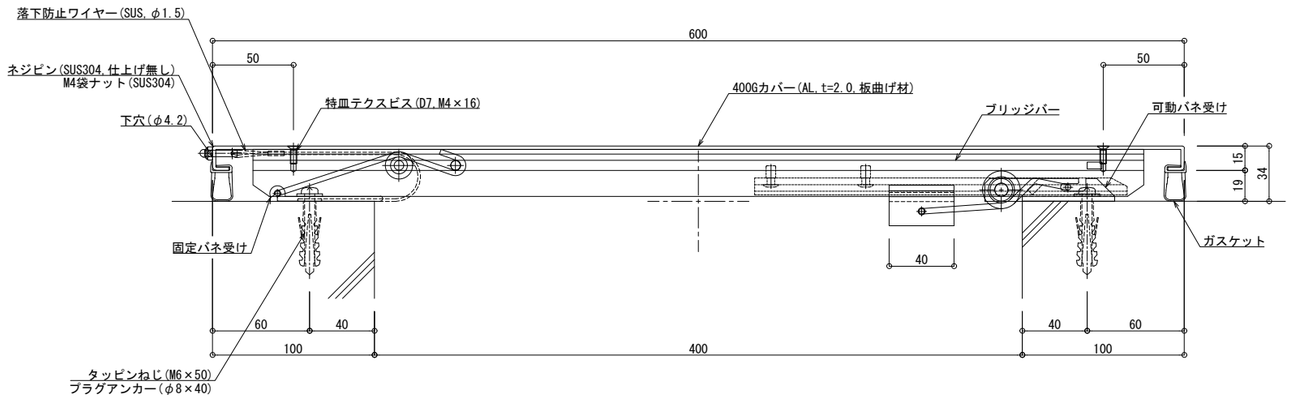

制定:2017.9.20　変更:2023.01.13