| ■ | 屋根 － 屋根 | ＳＬ-ＨＲＷ６００［クリアランス300］（耐火帯）25mm | 種別： アルミ | 固定ピッチ： @≦ 560 mm | ※ 落下防止ワイヤー付 | S= 1:2 |
|---|---|---|---|---|---|---|

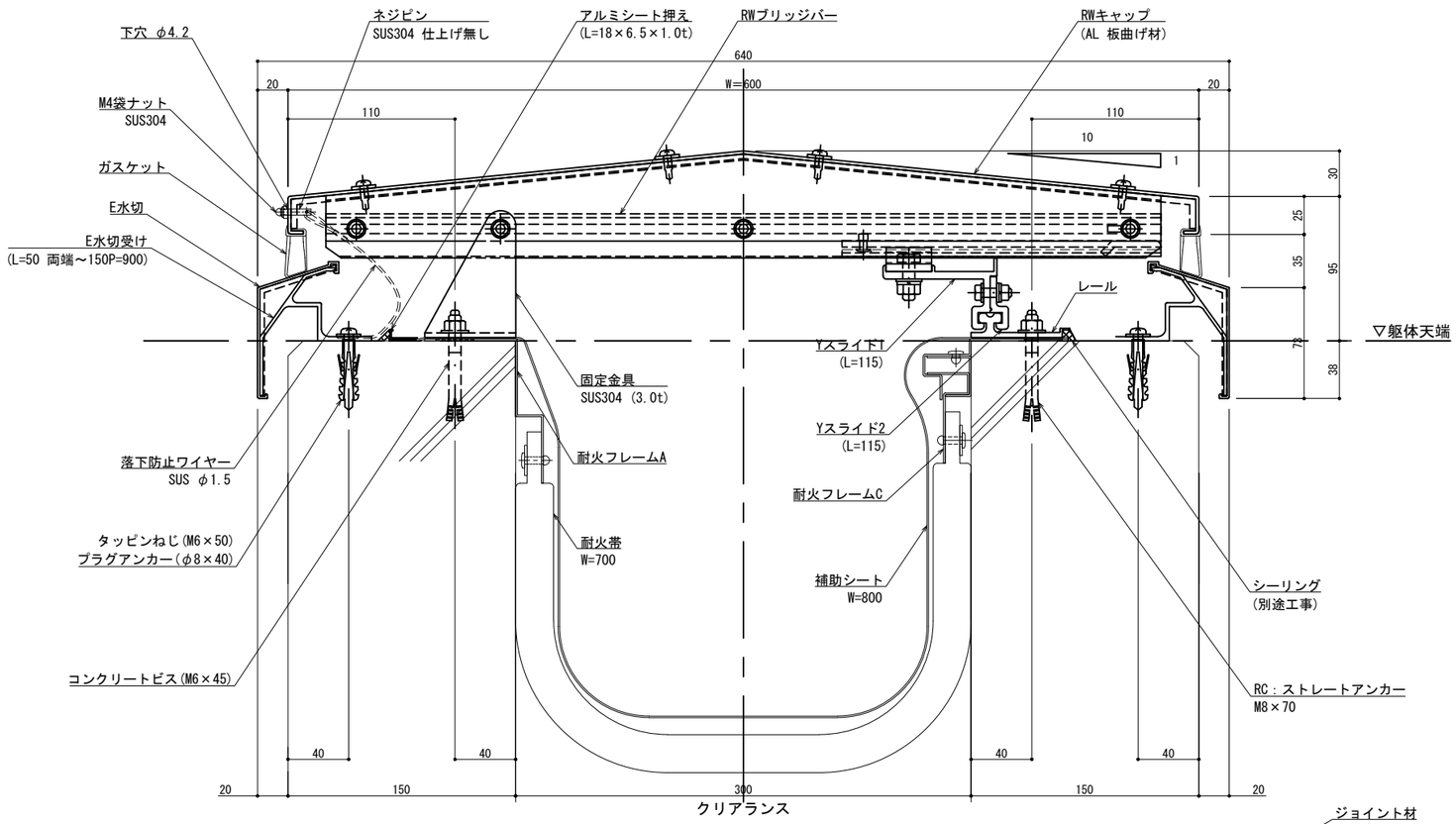


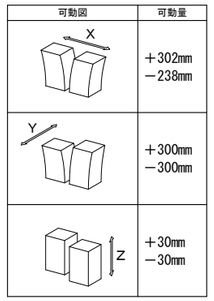


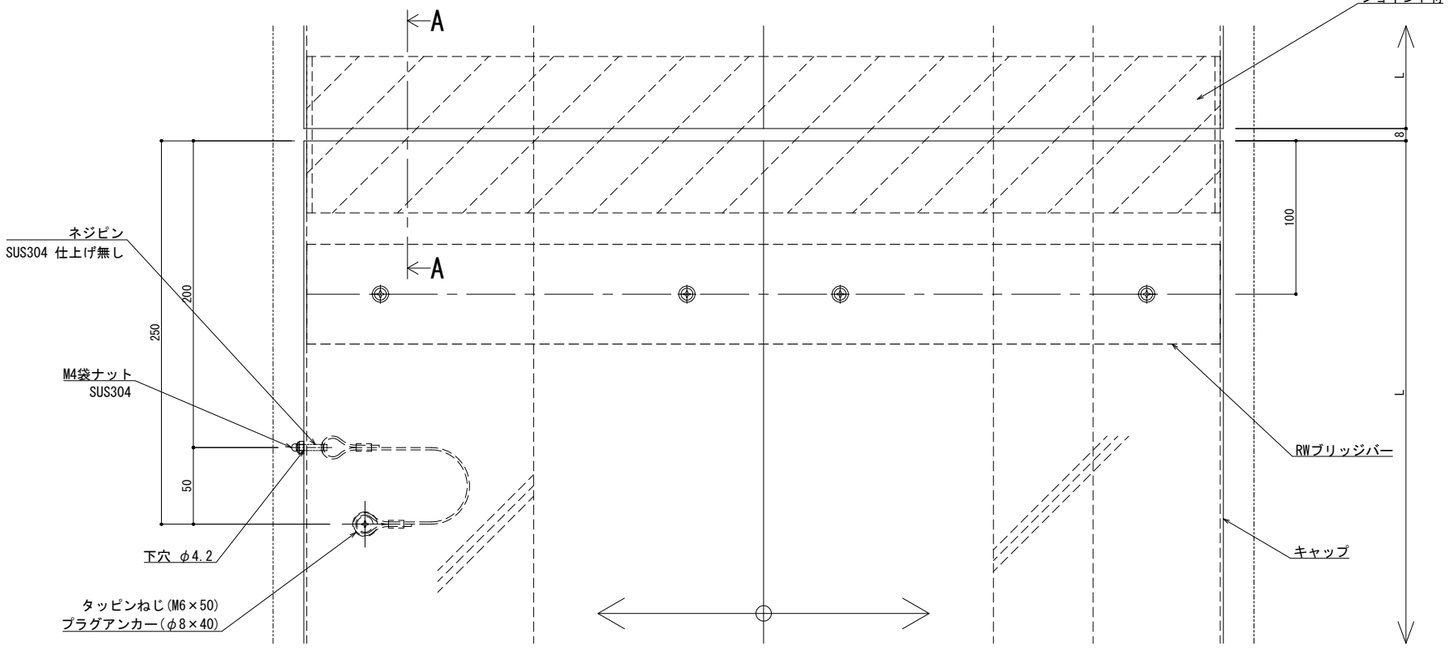


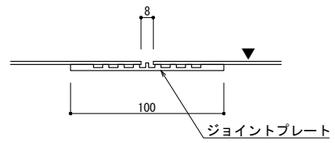


A － A

※両端部の見附部分に各1本の落下防止ワイヤーを取り付けます。

※落下防止ワイヤーは、本体にネジピンとロックナットで取付し、もう一方の端を躯体にタッピンネジで固定接続します。

| 改訂 | 改訂年月日 | 概要 | 特記事項 |
|---|---|---|---|
| | | | 当工事で使用する 設計仕様、部材仕様 は、設計仕様書に記載。 |

シルバーライン 井上商事株式会社

| 作成 | 設計 | 担当 | 検印 | 工事名 | 縮尺 | 通し番号 |
|---|---|---|---|---|---|---|
| ・ | ・ | ・ | ・ | ・ | A1 1:2 A3 1:4 | ・ ／ ・ 枚の内 |
| 作成年月日 | | タイプ | | 図名 | 区分 | 図面番号 |
| ・ | | ・ | | EXP.J.C 屋根-屋根 SL-HRW600(t25) 断面図 | ■ | ■ ■ ■ ■ |

＊ 管理番号 ＊ 000000000.000

変更:2025.01.10

制定:2022.02.02

| ■ | 屋根 － 屋根 | ＳＬ-ＨＲＷ６５０［クリアランス300］（耐火帯）25mm | 種別： アルミ | 固定ピッチ： @≦ 560 mm | ※ 落下防止ワイヤー付 | S= 1:2 |
|---|---|---|---|---|---|---|

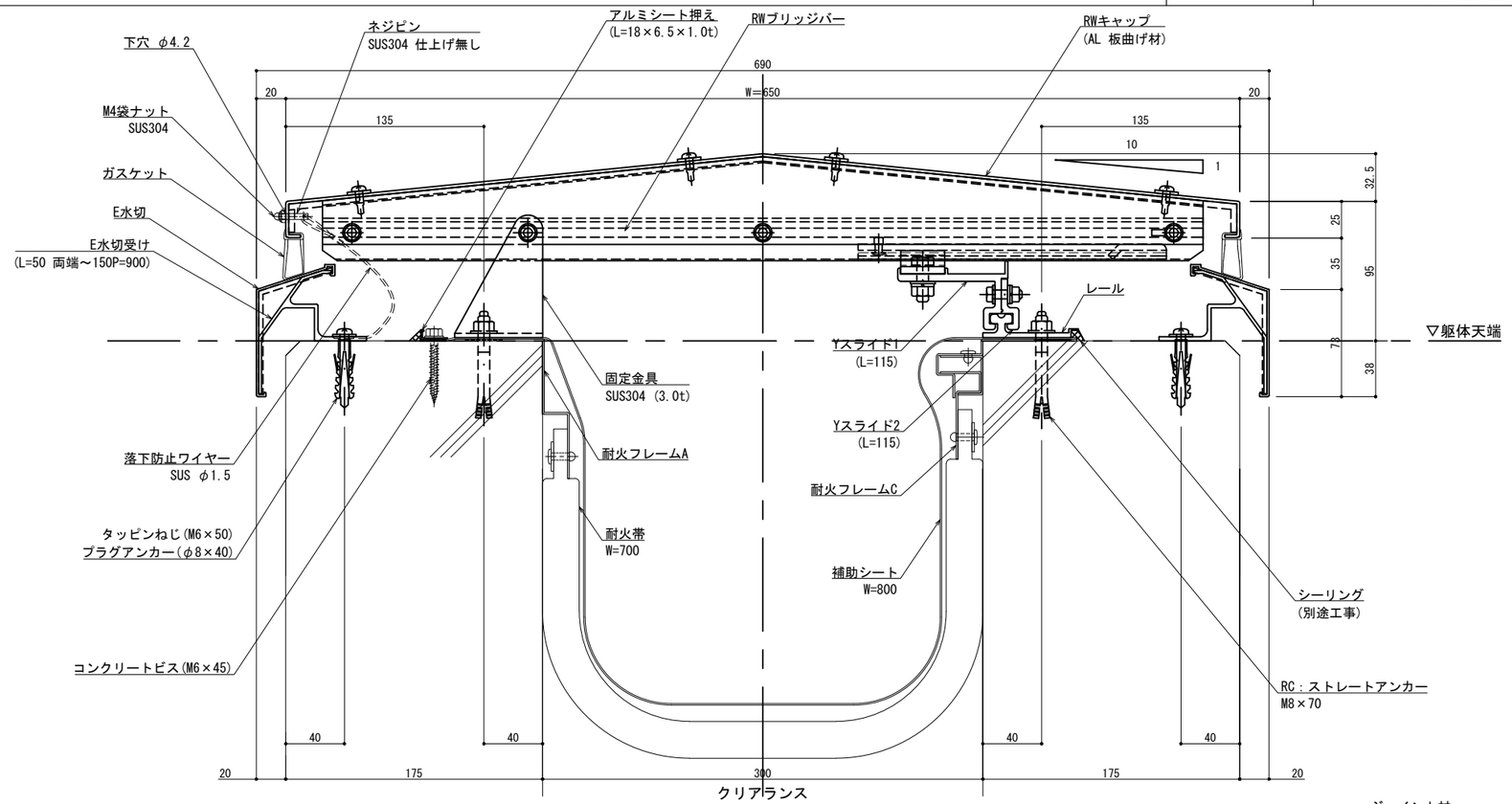


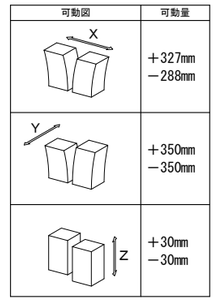


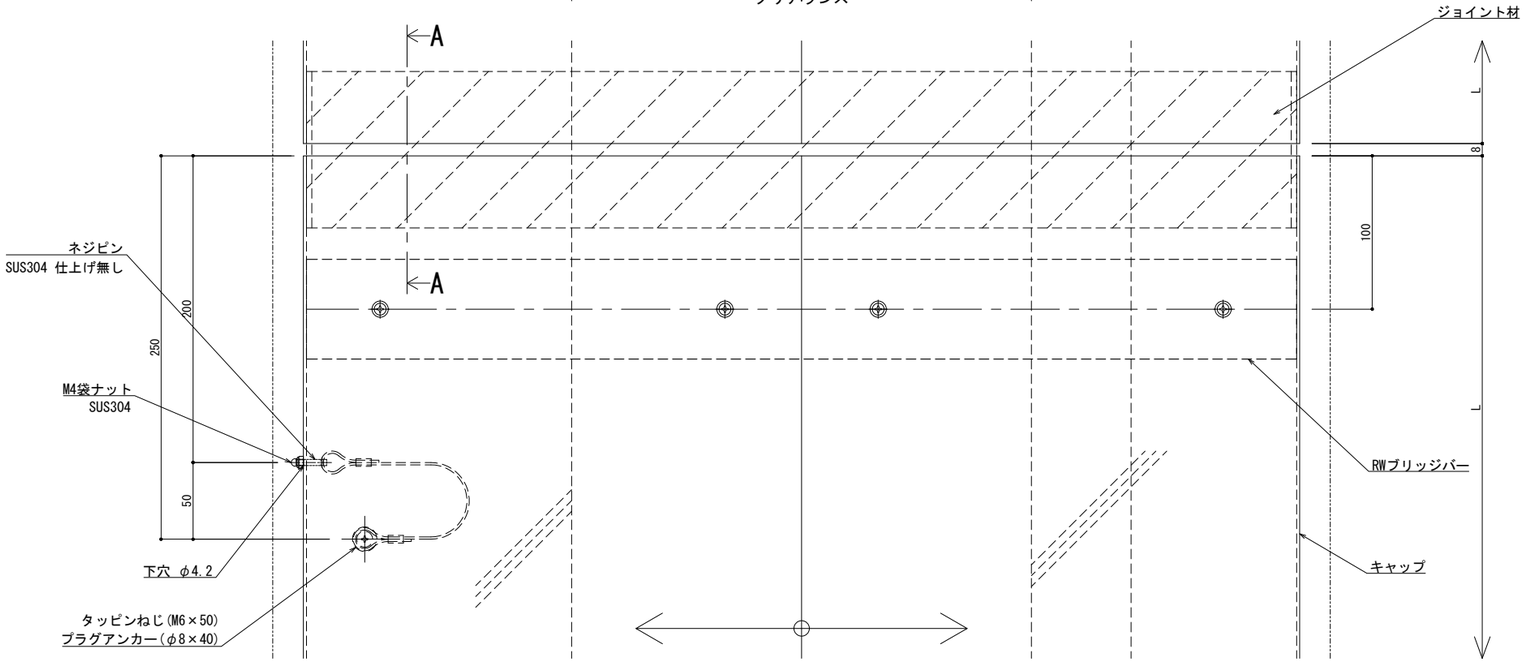


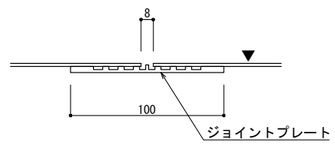


A － A

※両端部の見附部分に各1本の落下防止ワイヤーを取り付けます。

※落下防止ワイヤーは、本体にネジピンとロックナットで取付し、もう一方の端を躯体にタッピンネジで固定接続します。

変更:2025.01.10

| 改訂 | 改訂年月日 | 概要 | 特記事項 |
|---|---|---|---|
| | | | 当工事で使用する 設計仕様、部材仕様 は、設計仕様書に記載。 |
| | | | |
| | | | |
| △ | ・・・・・ | | |

シルバーライン 井上商事株式会社

| 作成 | 設計 | 担当 | 検印 | 工事名 | 縮尺 | 通し番号 |
|---|---|---|---|---|---|---|
| ・ | ・ | ・ | ・ | ・ | A1 1:2 A3 1:4 | ・ ／ ・ 枚の内 |
| 作成年月日 | | タイプ | | 図名 | 区分 | 図面番号 |
| ・ | | ・ | | EXP.J.C 屋根-屋根 SL-HRW650(t25) 断面図 | ■ | ■ ■ ■ ■ |

＊ 管理番号 ＊ 000000000.000

制定:2022.02.02

| ■ | 屋根 － 屋根 | ＳＬ-ＨＲＷ７００［クリアランス300］（耐火帯）25㎜ | 種別： アルミ | 固定ピッチ： @≦ 560 ㎜ | ※ 落下防止ワイヤー付 | S= 1:2 |
|---|---|---|---|---|---|---|

| 可動図 | 可動量 |
|---|---|
| X | ＋352㎜ －338㎜ |
| Y | ＋400㎜ －400㎜ |
| Z | ＋30㎜ －30㎜ |

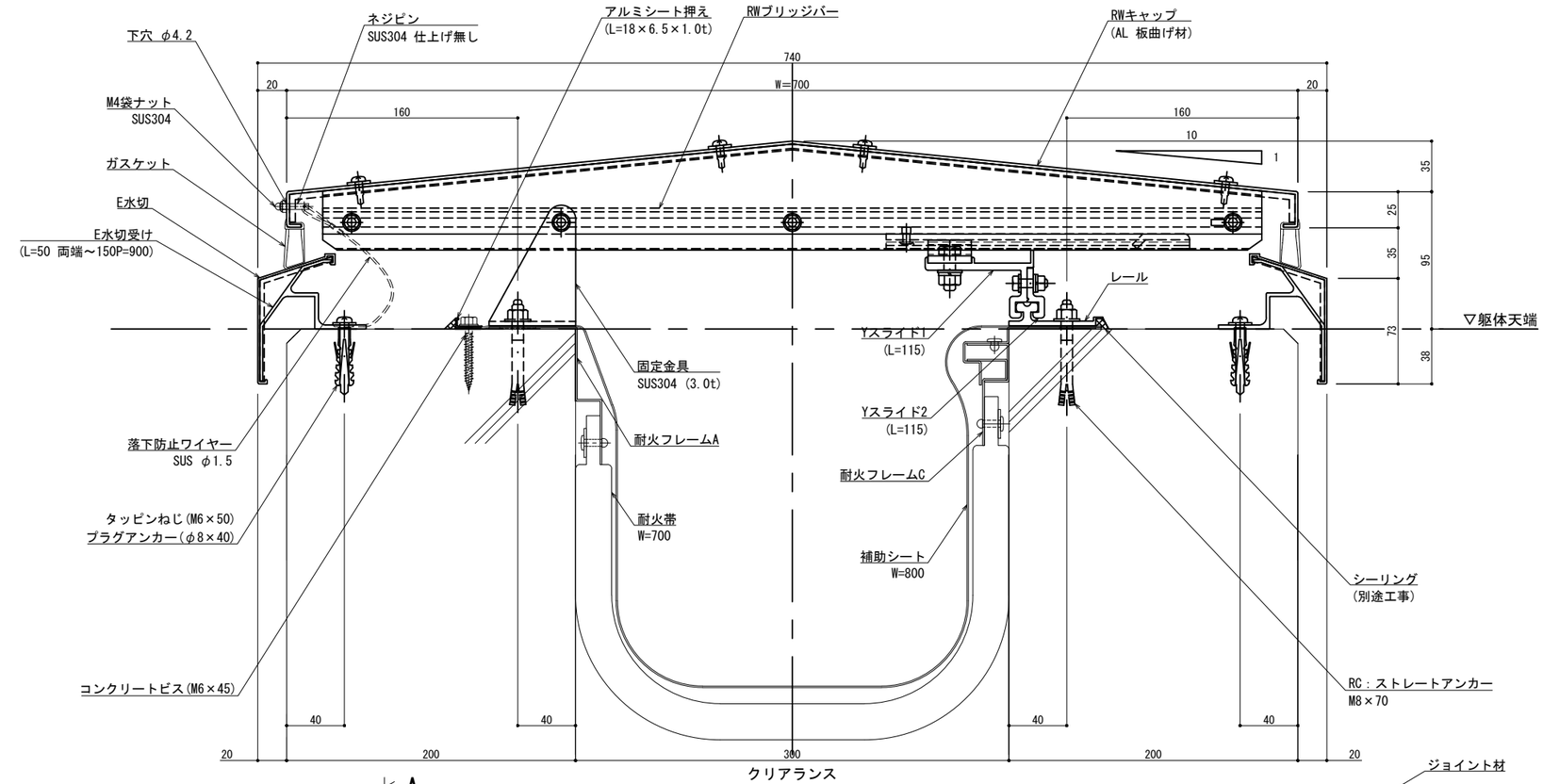


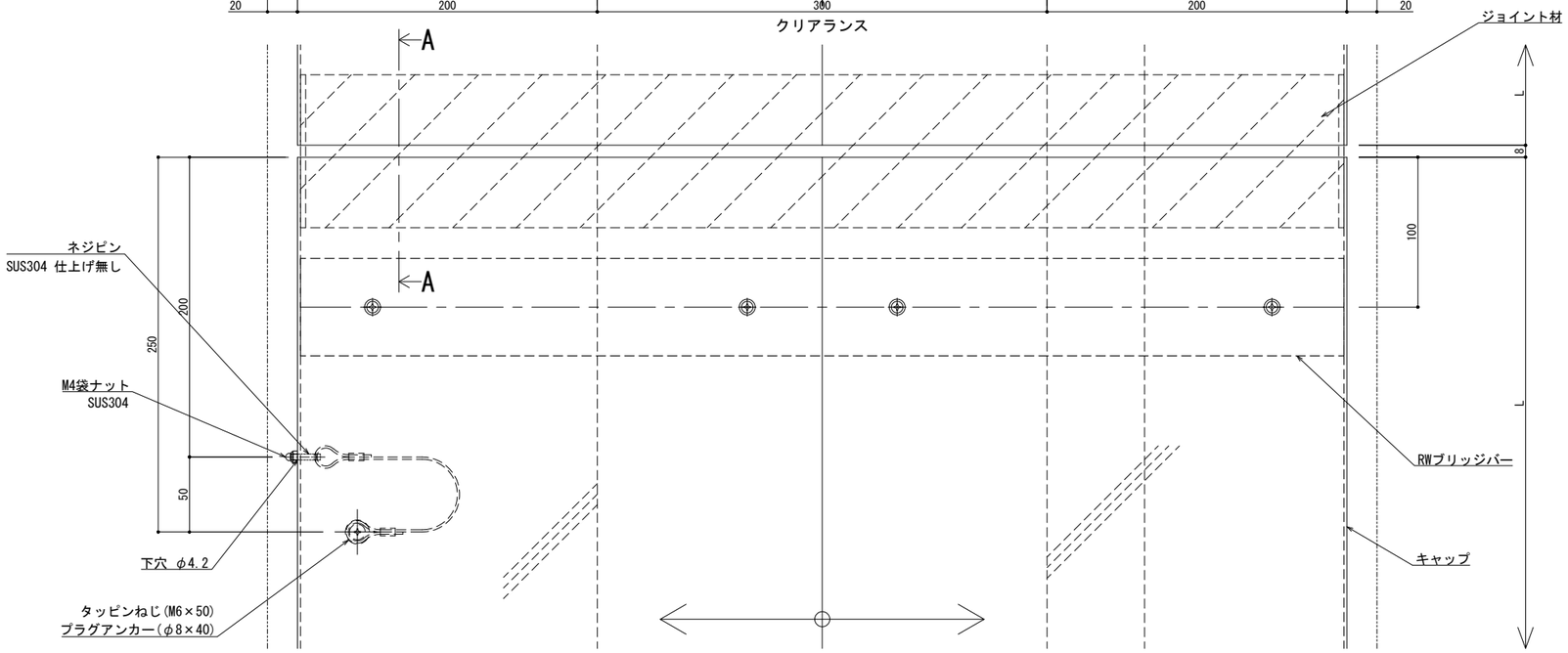


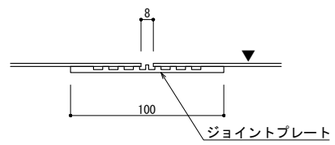


A － A

※両端部の見附部分に各1本の落下防止ワイヤーを取り付けます。

※落下防止ワイヤーは、本体にネジピンとロックナットで取付し、もう一方の端を躯体にタッピンネジで固定接続します。

変更:2025.01.10

制定:2022.02.02

| 改訂 | 改訂年月日 | 概　要 | 特記事項 |
|---|---|---|---|
| | | | 当工事で使用する 設計仕様、部材仕様 は、設計仕様書に記載。 |
| | | | |
| | | | |
| △ | ・・ ・ ・ | ・ | |

シルバーライン 井上商事株式会社

| 作成 | 設計 | 担当 | 検印 | 工事名 | 縮尺 | 通し番号 |
|---|---|---|---|---|---|---|
| ・ | ・ | ・ | ・ | ・ | A1 1:2　A3 1:4 | ・ ／ ・ 枚の内 |
| 作成年月日 | | タイプ | | 図名 | 区分 | 図面番号 |
| ・ | | ・ | | EXP.J.C 屋根-屋根 SL-HRW700(t25) 断面図 | ■ | ■ ■ ■ ■ |

＊ 管理番号 ＊ OOOOOOOOO.OOO

| ■ | 屋根 － 屋根 | ＳＬ-ＨＲＷ７５０［クリアランス300］（耐火帯）25mm | 種別： アルミ | 固定ピッチ： @≦ 560 mm | ※ 落下防止ワイヤー付 | S= 1:2 |
|---|---|---|---|---|---|---|

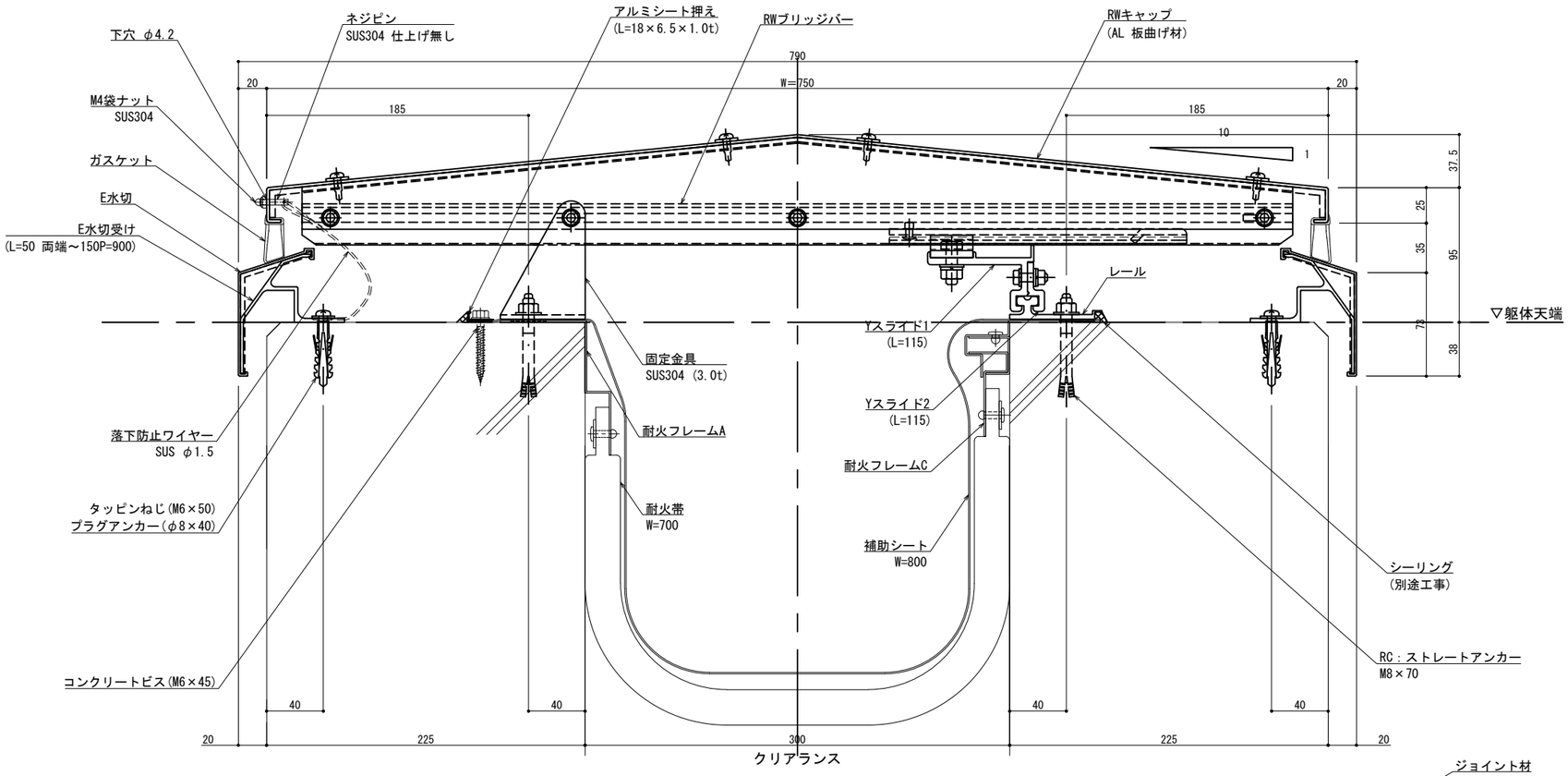


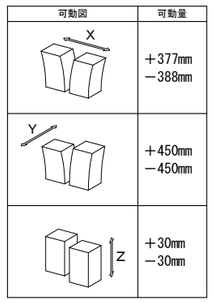


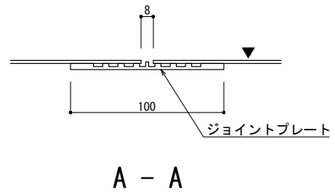


※両端部の見附部分に各1本の落下防止ワイヤーを取り付けます。

※落下防止ワイヤーは、本体にネジピンとロックナットで取付し、もう一方の端を躯体にタッピンネジで固定接続します。

| 改訂 | 改訂年月日 | 概要 | 特記事項 |
|---|---|---|---|
| | | | 当工事で使用する 設計仕様、部材仕様 は、設計仕様書に記載。 |
| | | | |
| | | | |
| △ | ・・・・・ | | |

シルバーライン 井上商事株式会社

| 作成 | 設計 | 担当 | 検印 | 工事名 | 縮尺 | 通し番号 |
|---|---|---|---|---|---|---|
| ・ | ・ | ・ | ・ | ・ | A1 1:2 A3 1:4 | ・ ／ ・ 枚の内 |
| 作成年月日 | | タイプ | | 図名 | 区分 | 図面番号 |
| ・ | | ・ | | EXP.J.C 屋根-屋根 SL-HRW750(t25) 断面図 | ■ | ■ ■ ■ ■ |

＊ 管理番号 ＊ 000000000.000

変更:2025.01.10

制定:2022.02.02

| ■ | 屋根 － 屋根 | ＳＬ-ＨＲＷ８００［クリアランス300］（耐火帯）25mm | 種別： アルミ | 固定ピッチ： @≦ 560 mm | ※ 落下防止ワイヤー付 | S= 1:2 |
|---|---|---|---|---|---|---|

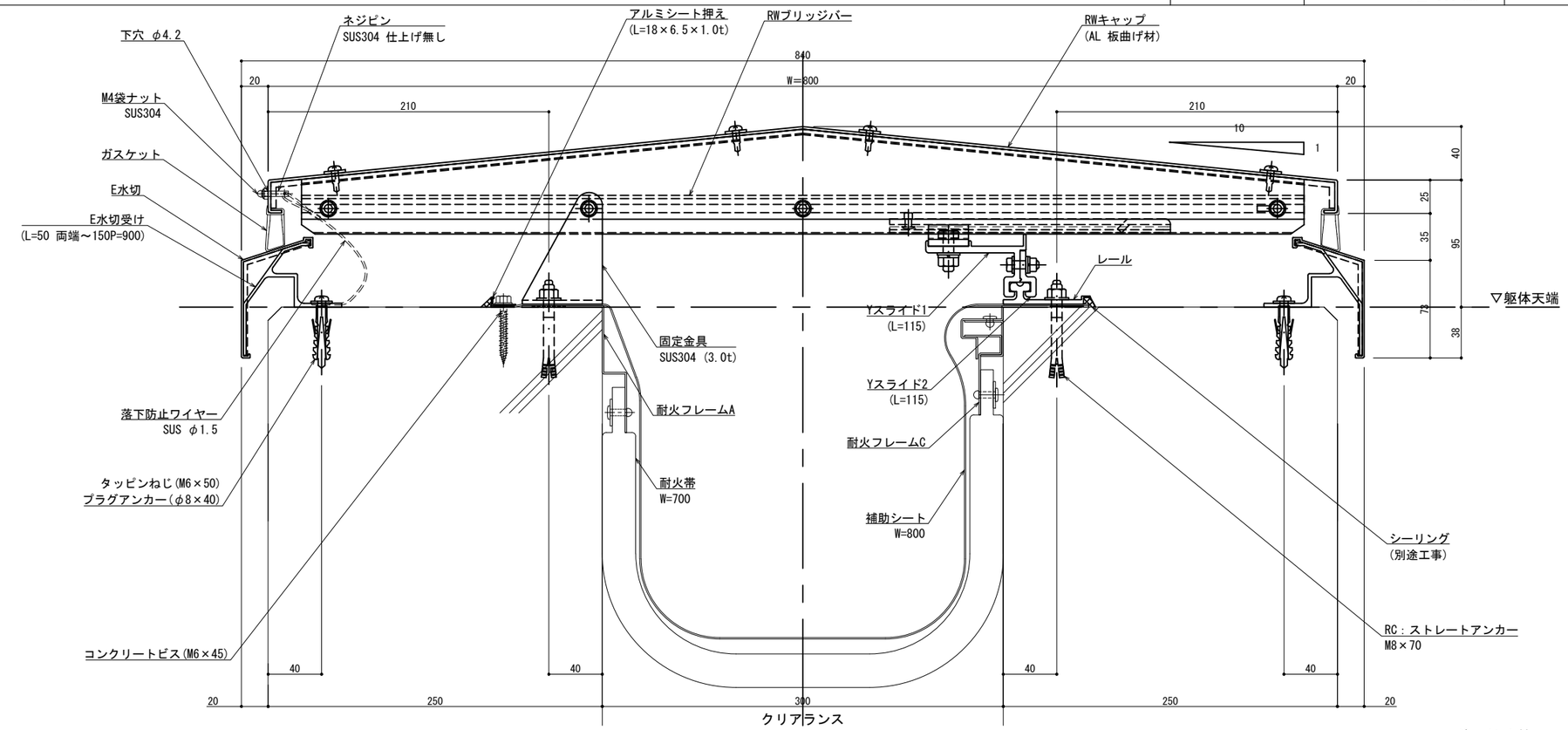


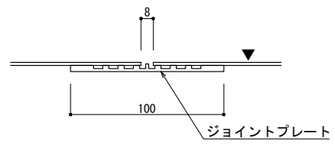


A － A

| 可動図 | 可動量 |
|---|---|
| X | ＋402mm<br>－438mm |
| Y | ＋500mm<br>－500mm |
| Z | ＋30mm<br>－30mm |

※両端部の見附部分に各1本の落下防止ワイヤーを取り付けます。

※落下防止ワイヤーは、本体にネジピンとロックナットで取付し、もう一方の端を躯体にタッピンネジで固定接続します。

変更:2025.01.10

制定:2022.02.02

| 改訂 | 改訂年月日 | 概要 | 特記事項 |
|---|---|---|---|
| | | | 当工事で使用する 設計仕様、部材仕様 は、設計仕様書に記載。 |
| | | | |
| | | | |
| △ | | | |

シルバーライン 井上商事株式会社

| 作成 | 設計 | 担当 | 検印 | 工事名 | 縮尺 | 通し番号 |
|---|---|---|---|---|---|---|
| ・ | ・ | ・ | ・ | ・ | A1 1:2 A3 1:4 | ・ ／ ・ 枚の内 |
| 作成年月日 | | タイプ | | 図名 | 区分 | 図面番号 |
| ・ | | ・ | | EXP.J.C 屋根-屋根 SL-HRW800(t25) 断面図 | ■ | ■ ■ ■ ■ |

＊ 管理番号 ＊ 000000000.000

| ■ | 屋根 － 屋根 | ＳＬ-ＨＲＷ８５０［クリアランス300］（耐火帯）25mm | 種別： アルミ | 固定ピッチ： @≦ 600 mm | ※ 落下防止ワイヤー付 | S= 1:2 |
|---|---|---|---|---|---|---|

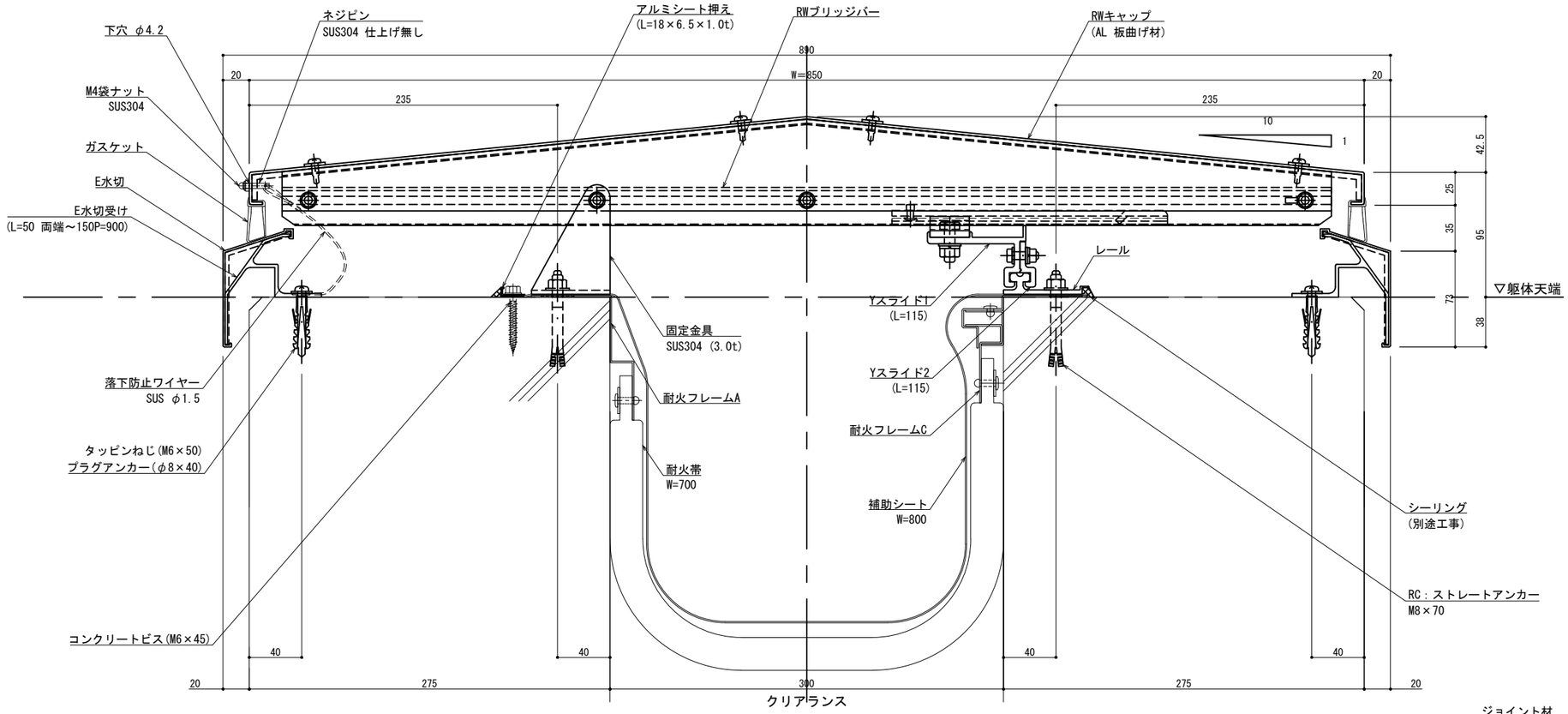


| 可動図 | 可動量 |
|---|---|
| X | ＋427mm<br>－488mm |
| Y | ＋550mm<br>－550mm |
| Z | ＋30mm<br>－30mm |

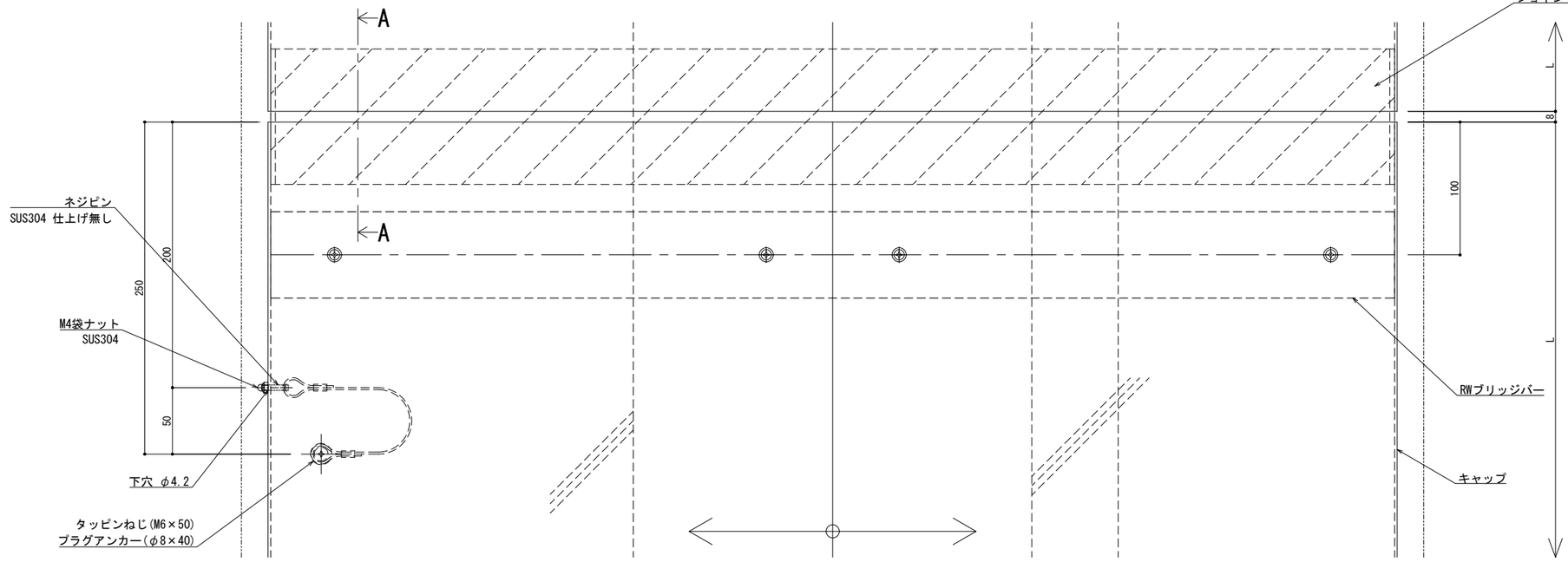


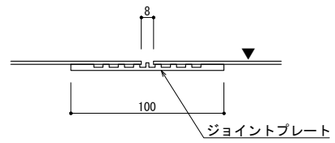


A － A

※両端部の見附部分に各1本の落下防止ワイヤーを取り付けます。

※落下防止ワイヤーは、本体にネジピンとロックナットで取付し、もう一方の端を躯体にタッピンネジで固定接続します。

| 改訂年月日 | 概　要 | 特 記 事 項 |
|---|---|---|
| | | 当工事で使用する 設計仕様、部材仕様 は、設計仕様書に記載。 |

シルバーライン 井上商事株式会社

| 作成 | 設計 | 担当 | 検印 | 工事名 | 縮尺 | 通し番号 |
|---|---|---|---|---|---|---|
| ・ | ・ | ・ | ・ | ・ | A1 1:2　A3 1:4 | ・ ／ ・ 枚の内 |
| 作成年月日 | | タイプ | | 図名 | 区分 | 図面番号 |
| ・ | | ・ | | EXP.J.C 屋根-屋根 SL-HRW850(t25) 断面図 | ■ | ■ ■ ■ ■ |

＊ 管理番号 ＊ OOOOOOOOO.OOO

変更:2025.01.10
制定:2022.02.02

| ■ | 屋根 － 屋根 | ＳＬ-ＨＲＷ９００［クリアランス300］（耐火帯）25mm | 種別： アルミ | 固定ピッチ： @≦ 600 mm | ※ 落下防止ワイヤー付 | S= 1:2 |
|---|---|---|---|---|---|---|

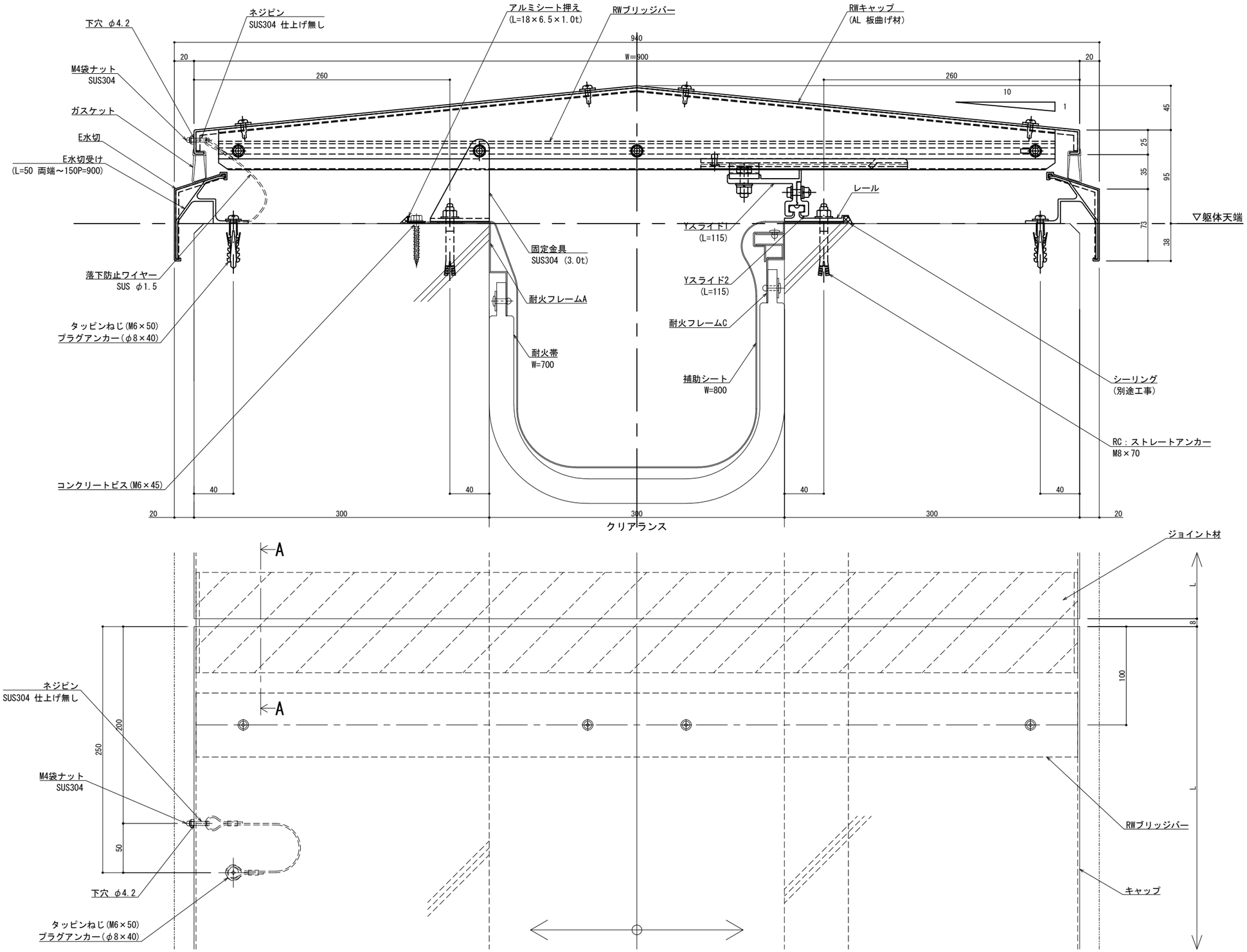


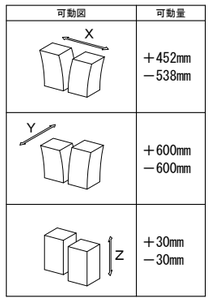


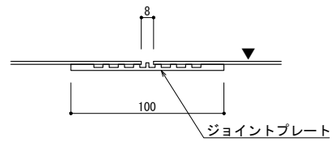


A － A

※両端部の見附部分に各1本の落下防止ワイヤーを取り付けます。

※落下防止ワイヤーは、本体にネジピンとロックナットで取付し、もう一方の端を躯体にタッピンネジで固定接続します。

変更:2025.01.10

制定:2022.02.02

| 改訂 | 改訂年月日 | 概要 | 特記事項 |
|---|---|---|---|
| | | | 当工事で使用する 設計仕様、部材仕様 は、設計仕様書に記載。 |
| △1 | ・・・・・ | | |

シルバーライン 井上商事株式会社

| 作成 | 設計 | 担当 | 検印 | 工事名 | 縮尺 | 通し番号 |
|---|---|---|---|---|---|---|
| ・ | ・ | ・ | ・ | ・ | A1 1:2 A3 1:4 | ・ ／ ・ 枚の内 |
| 作成年月日 | | タイプ | | 図名 | 区分 | 図面番号 |
| ・ | | ・ | | EXP.J.C 屋根-屋根 SL-HRW900(t25) 断面図 | ■ | ■ ■ ■ ■ |

＊ 管理番号 ＊ 000000000.000