■	床 － 床	SL-S50F（耐火仕様）12.5mm	種別： ステンレス 仕上げ： HL	アンカー固定間隔： @≦ 560 mm		S= 1:2

可動図	可動量
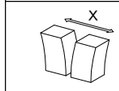	＋44mm －26mm
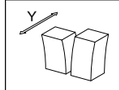	＋フリー －フリー
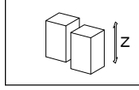	＋20mm －20mm

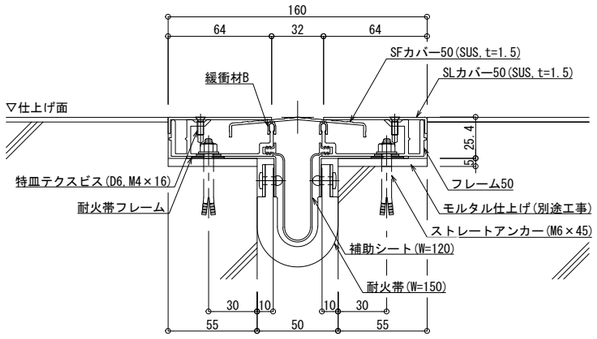

制定:2017.9.20　変更:2025.01.09