■	外壁コーナー	SL-100GC	種別： ステンレス 仕上げ： HL	アンカー固定間隔： @≦ 560 mm		S= 1:2

可動図	可動量
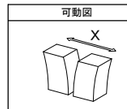	＋68mm －82mm
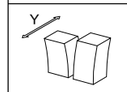	＋フリー －50mm
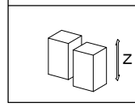	＋フリー －フリー

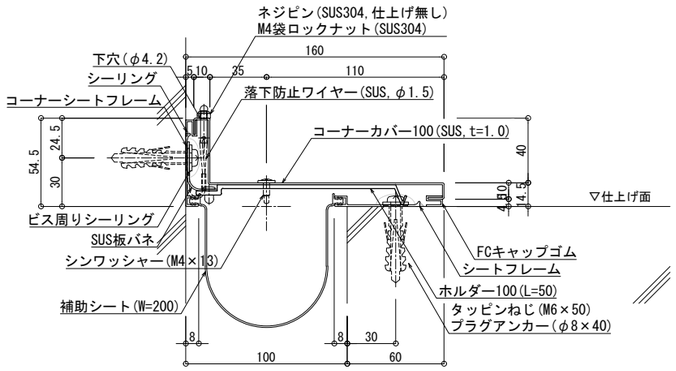

制定:2017.9.20　変更:2021.03.15