■	床 － 床	ＳＬ-ＳＪ１００Ｆ（高荷重仕様）（耐火仕様）12.5㎜	種別： ステンレス 仕上げ： HL	フォルダ固定間隔： @≦ 560 ㎜		S= 1:2

可動図	可動量
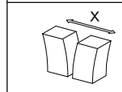	＋58㎜ －46㎜
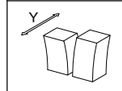	＋60㎜ －60㎜
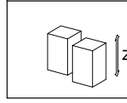	＋20㎜ －20㎜

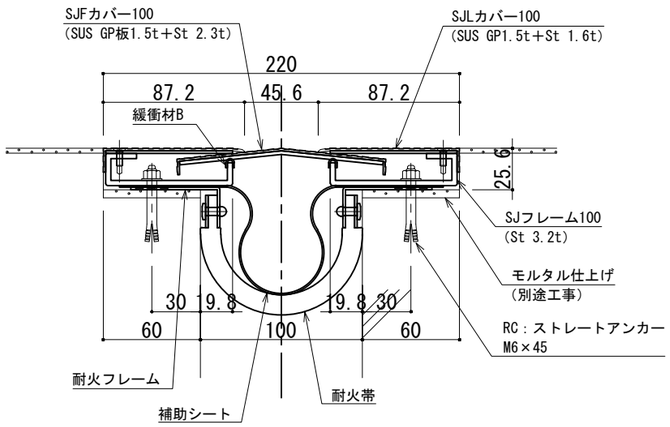

制定:2017.9.20　　変更:2020.10.23