■	外壁 － 外壁	SL-S100G（断熱仕様）	種別： ステンレス 仕上： HL	アンカー固定間隔： @≦ 560 mm		S= 1:2

可動図	可動量
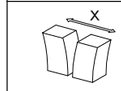	＋68mm －82mm
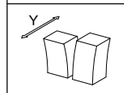	＋フリー －50mm
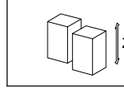	＋フリー －フリー

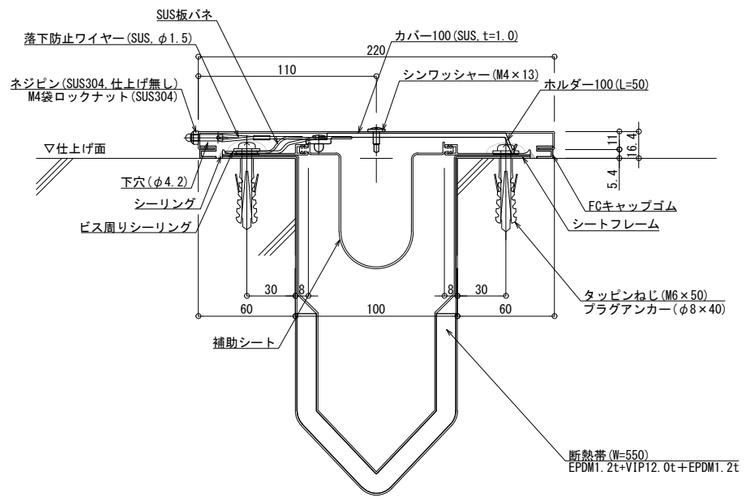

制定:2026.06.20　　変更: