■	床 － 床	SL-S150KF（化粧床L）（耐火仕様）12.5㎜	種別： ステンレス 仕上げ： HL	アンカー固定間隔： @≦ 560 ㎜		S= 1:2

可動図	可動量
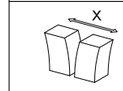	＋63㎜ －32㎜
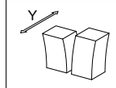	＋フリー －フリー
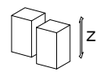	＋20㎜ －20㎜

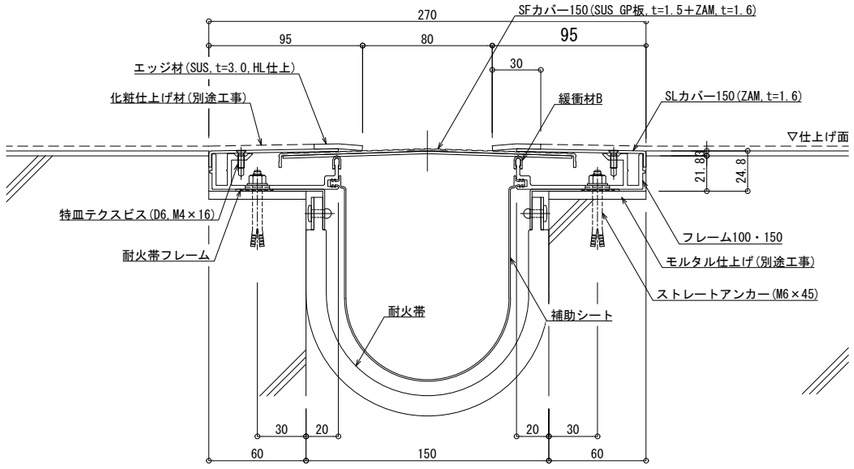

※床材(別途)はt=3.0㎜まで対応できます

制定:2025.10.24　変更: