■	床コーナー	SL-S150KFC（化粧床L)(耐火仕様) 12.5㎜	種別： ステンレス 仕上げ： HL	アンカー固定間隔： @≦ 560 ㎜		S= 1:2

可動図	可動量
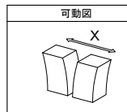	＋36㎜ －24㎜
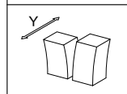	＋フリー －フリー
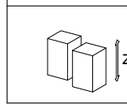	＋20㎜ －20㎜

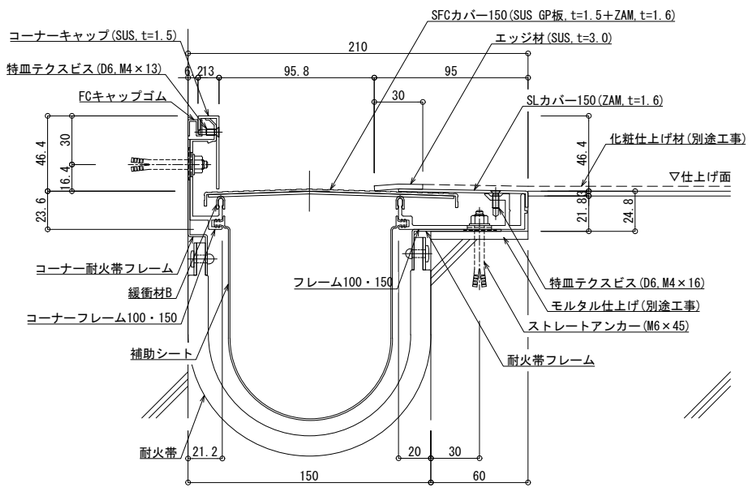

※床材(別途)はt=3.0㎜まで対応できます

制定:2025.10.24　変更: