■	床コーナー	SL-S150FC（断熱仕様）	種別： ステンレス 仕上： HL	アンカー固定間隔： @≦ 560 mm		S= 1:2

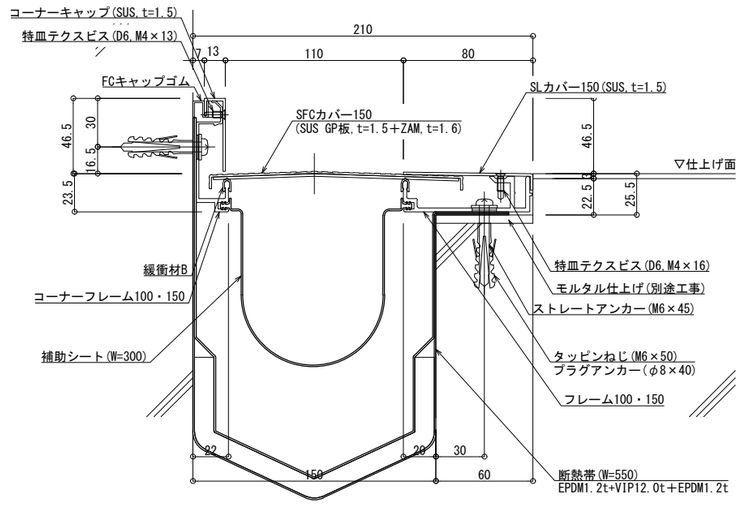

可動図	可動量
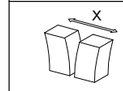	＋39mm －28mm
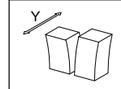	＋フリー －フリー
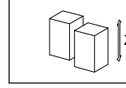	＋20mm －20mm

制定:2026.06.20　　変更: