■	床 － 床	SL-S150F 断熱+耐火仕様 12.5mm	種別： ステンレス 仕上： HL	アンカー固定間隔： @≦ 560 mm		S= 1:2

可動図	可動量
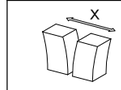	＋63mm －32mm
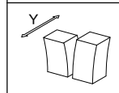	＋フリー －フリー
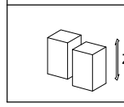	＋20mm －20mm

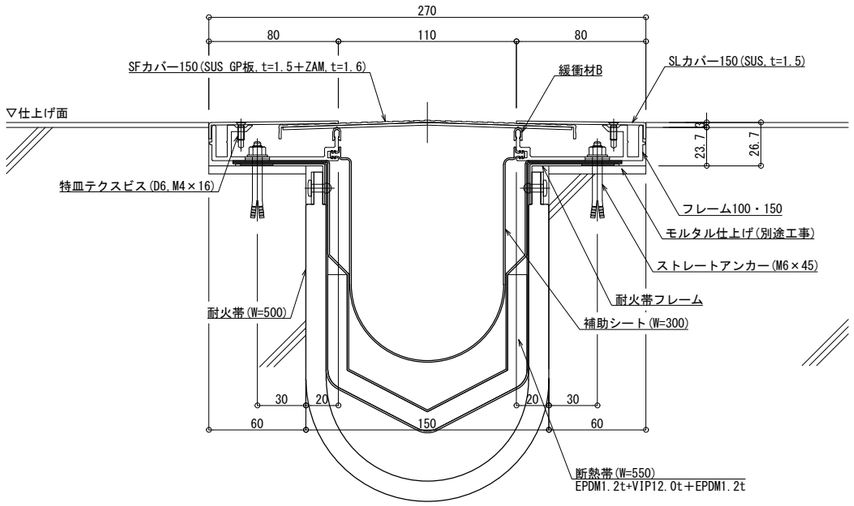

制定:2026.06.20　　変更: