■	外壁コーナー	SL-S150GC（断熱仕様）	種別： ステンレス 仕上： HL	アンカー固定間隔： @≦ 560 mm		S= 1:2

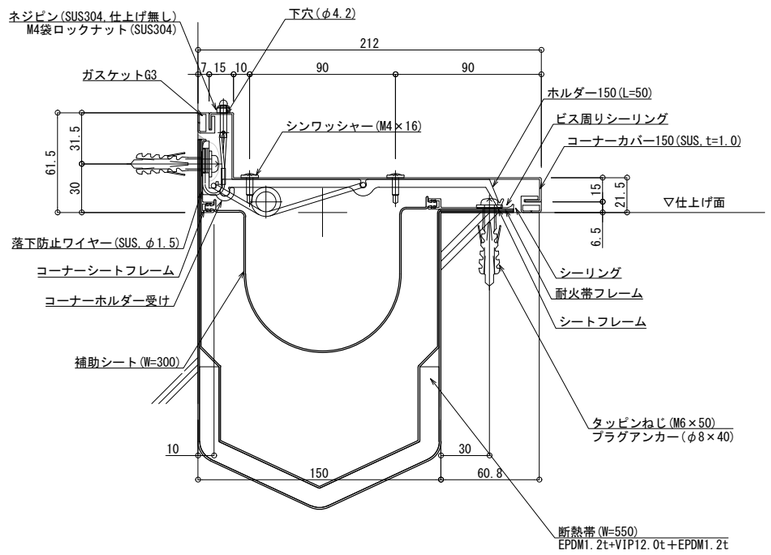

可動図	可動量
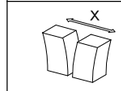	＋68mm －89mm
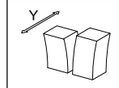	＋フリー －60mm
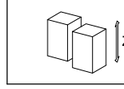	＋フリー －フリー

制定:2026.06.20　変更: