■	外壁 － 外壁	SL-S150G 断熱+耐火仕様 12.5mm	種別： ステンレス 仕上： HL	アンカー固定間隔： @≦ 560 mm		S= 1:2

可動図	可動量
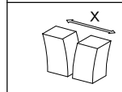	＋68mm －89mm
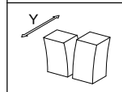	＋フリー －60mm
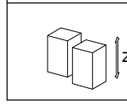	＋フリー －フリー

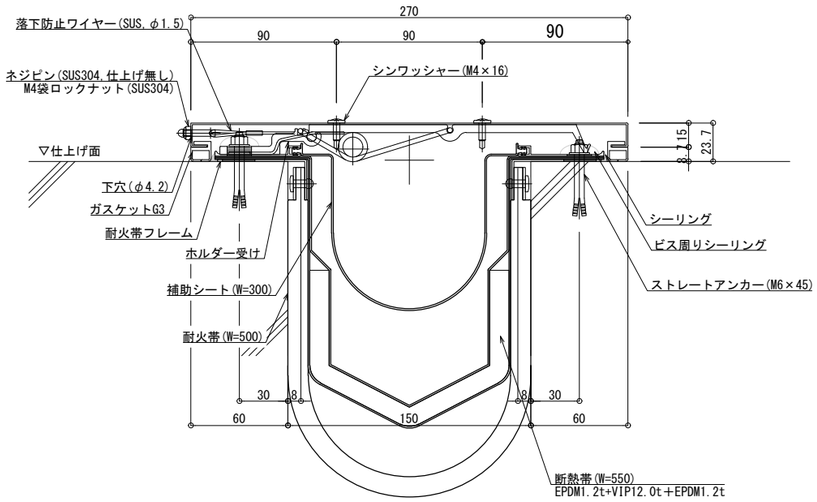

制定：2026.06.20　　変更：