■	床コーナー	SL-S200FC（化粧床FL)(耐火仕様) 12.5mm	種別： ステンレス 仕上げ： HL	アンカー固定間隔： @≦ 560 mm		S= 1:2

可動図	可動量
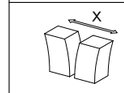	＋51mm －34mm
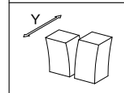	＋フリー －フリー
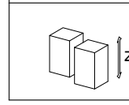	＋20mm －20mm

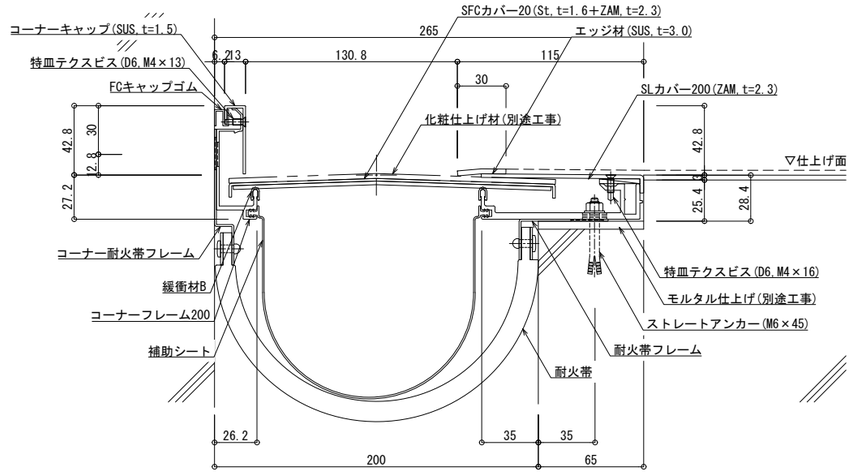

※床材(別途)はt=3.0mmまで対応できます

制定:2025.10.24　　変更: