■	床 － 床	SL-S200F（断熱仕様）	種別： ステンレス 仕上： HL	アンカー固定間隔： @≦ 560 mm		S= 1:2

可動図	可動量
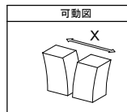	＋80mm －57mm
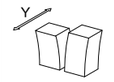	＋フリー －フリー
	＋20mm －20mm

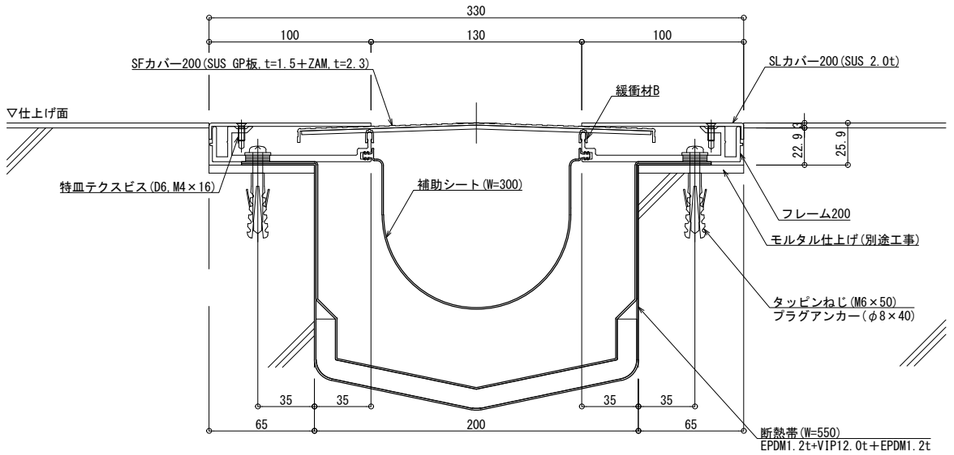

制定:2026.06.20　変更: