■	外壁 － 外壁	SL-S200G 断熱+耐火仕様 12.5mm	種別： ステンレス 仕上： HL	アンカー固定間隔： @≦ 560 mm		S= 1:2

可動図	可動量
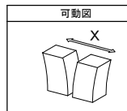	＋73mm －139mm
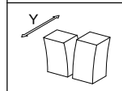	＋フリー －75mm
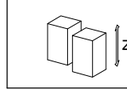	＋フリー －フリー

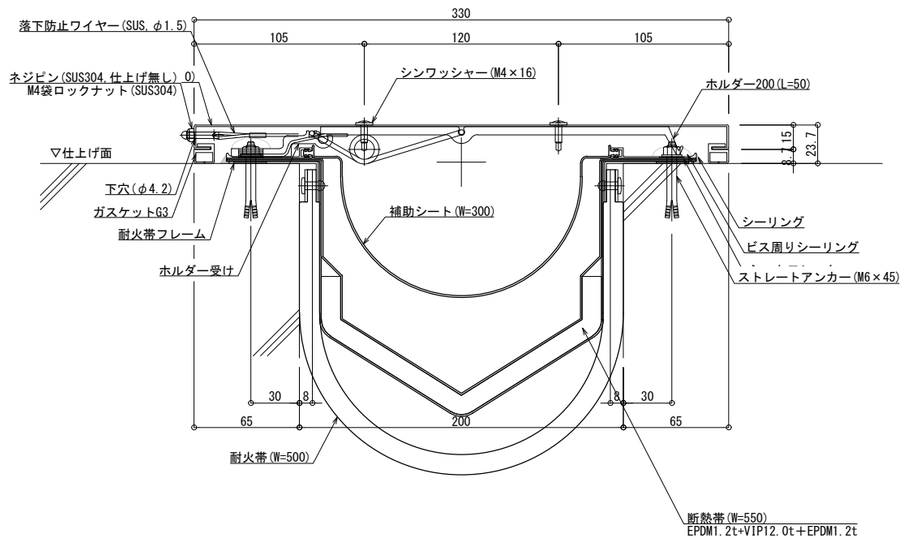

制定:2026.06.20　　変更: