■	屋根コーナー	ＳＬ-ＳＲＣＷ２７５［クリアランス100］（耐火帯）25mm	種別： ステンレス 仕上げ：HL	RCWホルダー固定間隔： @≦ 560 mm	※ 落下防止ワイヤー付	S= 1:2

可動図	可動量
X	＋50mm －50mm
Y	＋フリー －フリー
Z	＋30mm －30mm

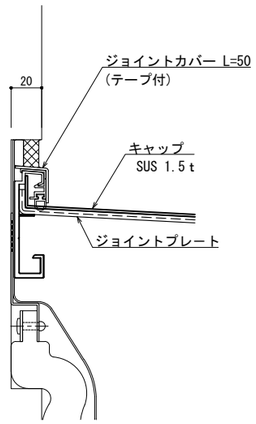

B － B

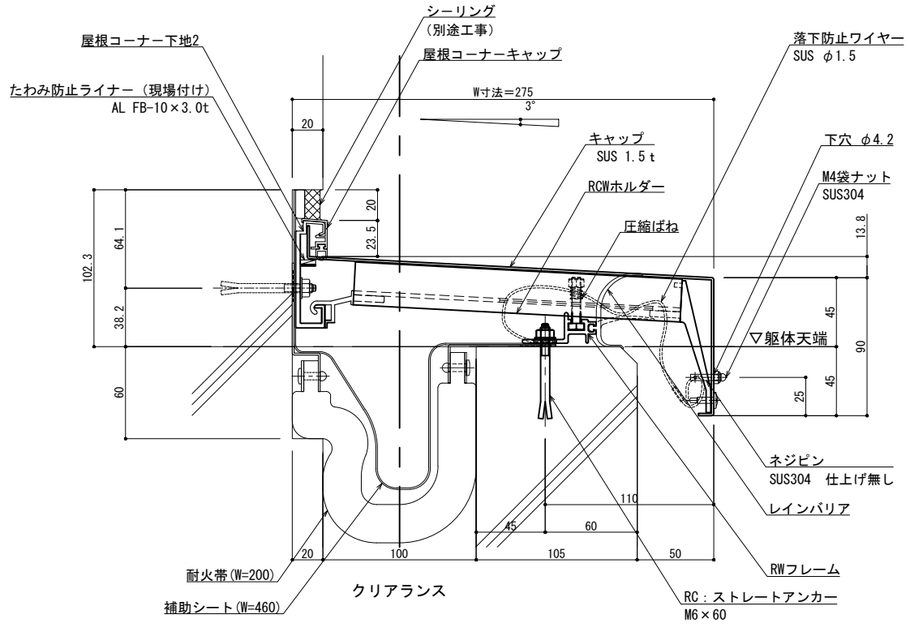

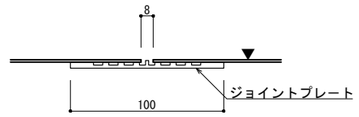

A － A

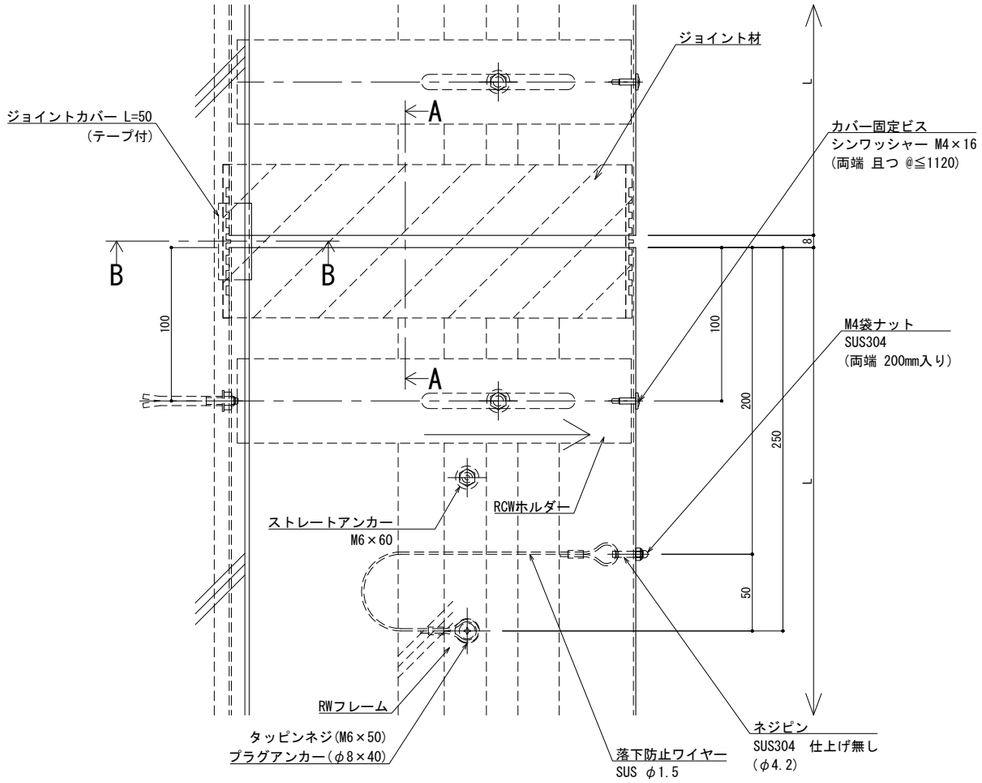

※両端部の見附部分に各1本の落下防止ワイヤーを取り付けます。

※落下防止ワイヤーは、本体にネジピンとロックナットで取付し、もう一方の端を躯体にタッピンネジで固定接続します。

改訂	改訂年月日	概　要	特記事項
			当工事で使用する 設計仕様、部材仕様 は、設計仕様書に記載。
△1	・・・・・	・	

シルバーライン
井上商事株式会社

作成	設計	担当	検印	工事名	縮尺	通し番号
・	・	・	・	・	A1 1:2　A3 1:4	・ ／・ 枚の内
作成年月日		タイプ		図名	区分	図面番号
・		・		EXP.J.C 屋根コーナー SL-SRCW275(t25) 断面図	■	■・■・■

＊ 管理番号 ＊ 000000000.000

変更:2025.02.05
制定:2022.02.02

■	屋根コーナー	ＳＬ-ＳＲＣＷ３００［クリアランス100］（耐火帯）25mm	種別： ステンレス 仕上げ：HL	RCWホルダー固定間隔： @≦ 560 mm	※ 落下防止ワイヤー付	S= 1:2

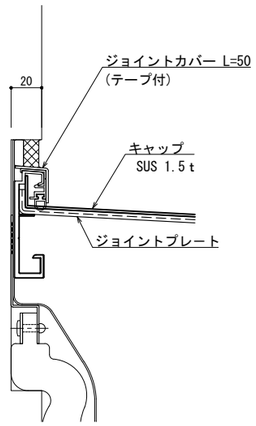

B － B

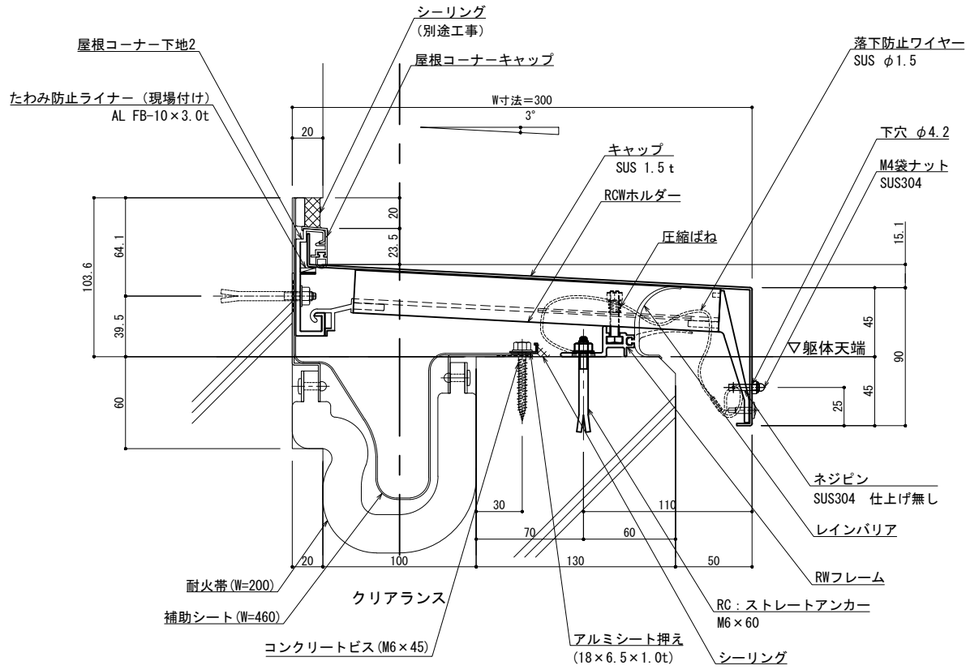

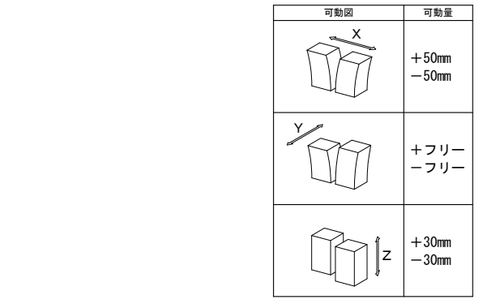

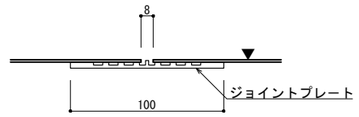

A － A

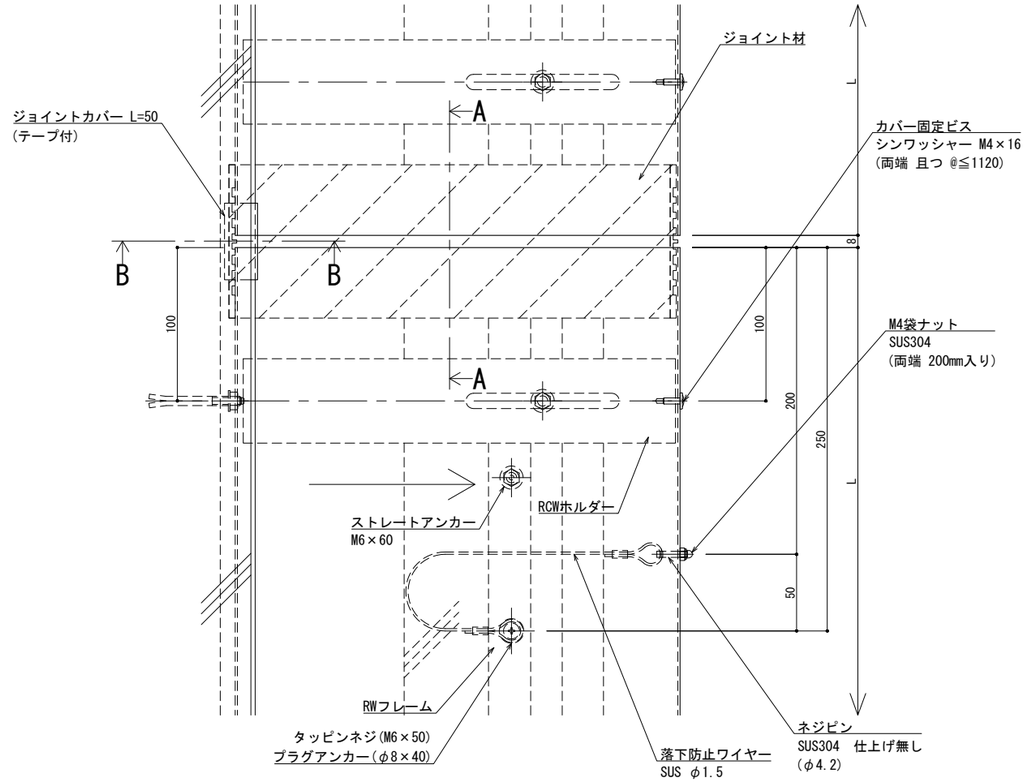

※両端部の見附部分に各1本の落下防止ワイヤーを取り付けます。

※落下防止ワイヤーは、本体にネジピンとロックナットで取付し、もう一方の端を躯体にタッピンネジで固定接続します。

改訂	改訂年月日	概　要	特記事項
			当工事で使用する 設計仕様、部材仕様 は、設計仕様書に記載。
△1	・・・・・	・	

シルバーライン
井上商事株式会社

作成	設計	担当	検印	工事名	縮尺	通し番号
・	・	・	・	・	A1 1:2　A3 1:4	・ ／・ 枚の内
作成年月日		タイプ		図名	区分	図面番号
・		・		EXP.J.C 屋根コーナー SL-SRCW300(t25) 断面図	■	■・■・■・■

＊ 管理番号 ＊ 000000000.000

変更:2025.02.05
制定:2022.02.02

■	屋根コーナー	ＳＬ-ＳＲＣＷ３２５［クリアランス100］（耐火帯）25mm	種別： ステンレス 仕上げ：HL	RCWホルダー固定間隔： @≦ 560 mm	※ 落下防止ワイヤー付	S= 1:2

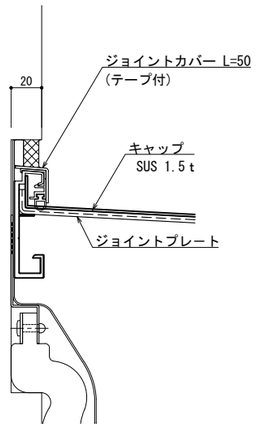

B － B

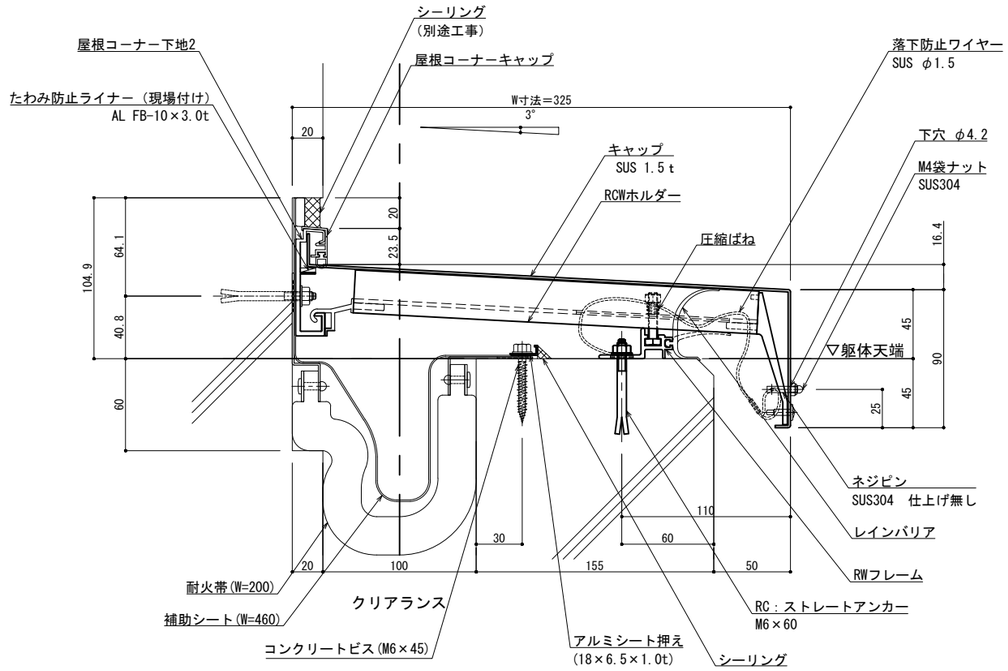

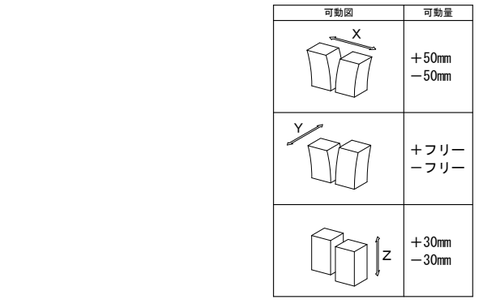

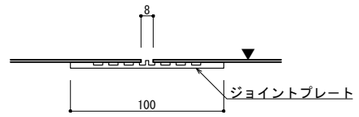

A － A

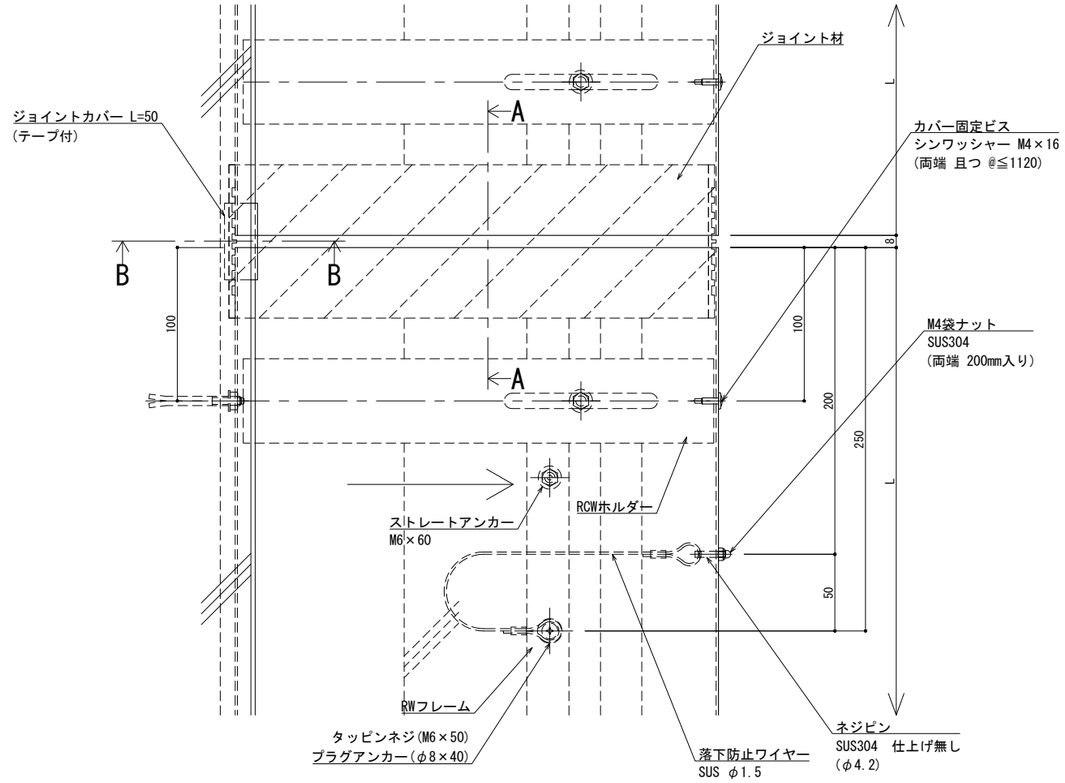

※両端部の見附部分に各1本の落下防止ワイヤーを取り付けます。

※落下防止ワイヤーは、本体にネジピンとロックナットで取付し、もう一方の端を躯体にタッピンネジで固定接続します。

改訂	改訂年月日	概要	特記事項
			当工事で使用する 設計仕様、部材仕様 は、設計仕様書に記載。
△1	・・・・・	・	

シルバーライン 井上商事株式会社

作成	設計	担当	検印	工事名	縮尺	通し番号
・	・	・	・	・	A1 1:2 A3 1:4	・ ／・ 枚の内
作成年月日		タイプ		図名	区分	図面番号
・		・		EXP.J.C 屋根コーナー SL-SRCW325(t25) 断面図	■	■・■・■・■

＊ 管理番号 ＊ 000000000.000

変更:2025.02.05
制定:2022.02.02

■	屋根コーナー	ＳＬ-ＳＲＣＷ３５０［クリアランス100］（耐火帯）25mm	種別： ステンレス 仕上げ：HL	RCWホルダー固定間隔： @≦ 560 mm	※ 落下防止ワイヤー付	S= 1:2

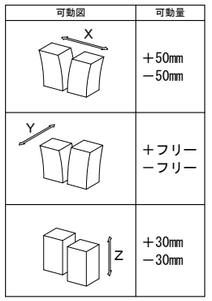

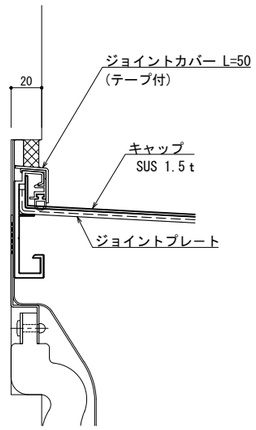

B − B

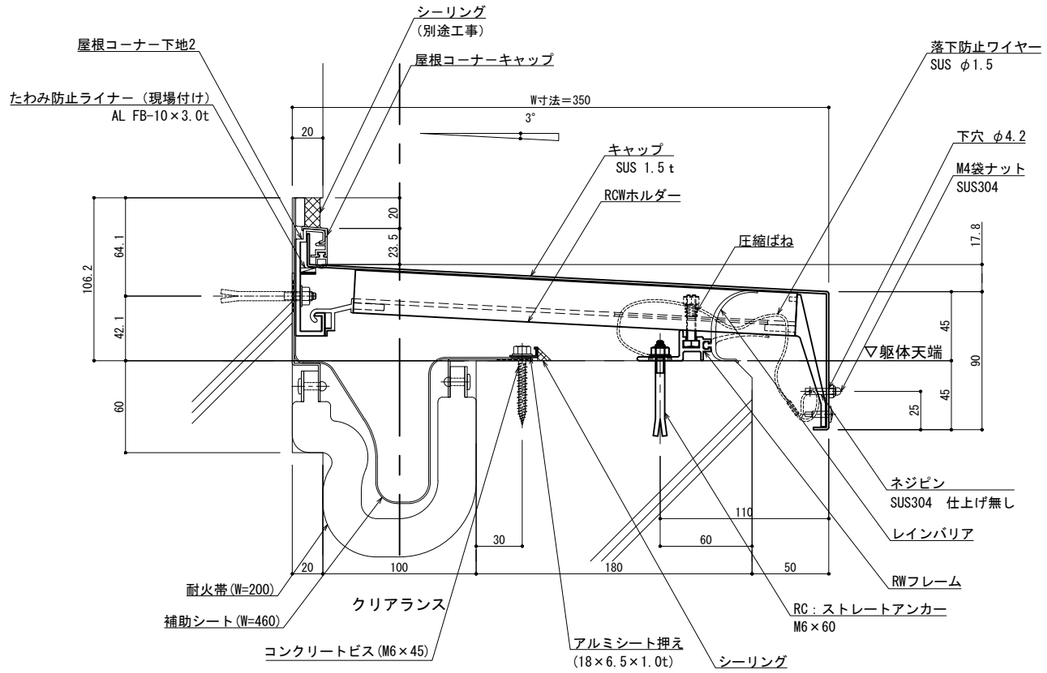

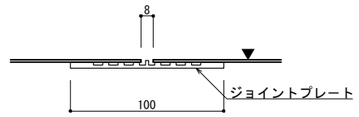

A − A

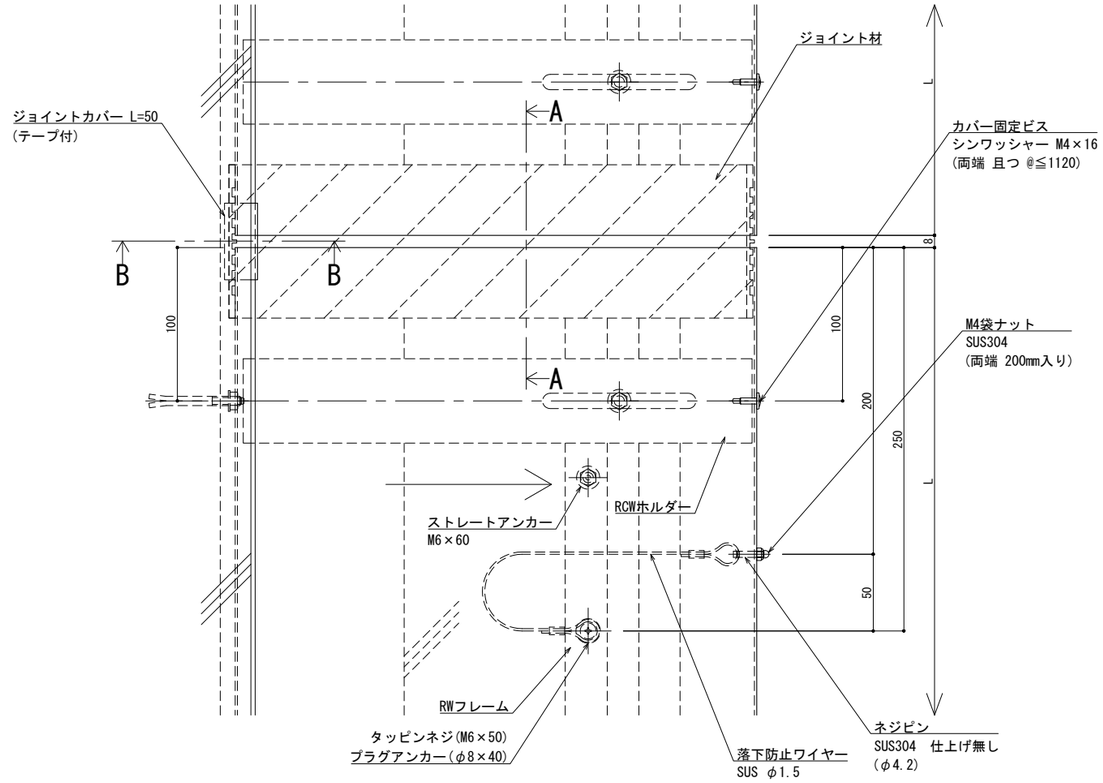

※両端部の見附部分に各1本の落下防止ワイヤーを取り付けます。

※落下防止ワイヤーは、本体にネジピンとロックナットで取付し、もう一方の端を躯体にタッピンネジで固定接続します。

改訂	改訂年月日	概　要	特記事項
			当工事で使用する 設計仕様、部材仕様 は、設計仕様書に記載。
△1	・・・・・	・	

シルバーライン
井上商事株式会社

作成	設計	担当	検印	工事名	縮尺	通し番号
・	・	・	・	・	A1 1:2　A3 1:4	・ ／・ 枚の内
作成年月日		タイプ		図名	区分	図面番号
・		・		EXP.J.C 屋根コーナー SL-SRCW350(t25) 断面図	■	■・■・■

＊ 管理番号 ＊ 000000000.000

変更:2025.02.05
制定:2022.02.02

■	屋根コーナー	ＳＬ-ＳＲＣＷ３７５［クリアランス100］（耐火帯）25mm	種別： ステンレス 仕上げ：HL	RCWホルダー固定間隔： @≦ 560 mm	※ 落下防止ワイヤー付	S= 1:2

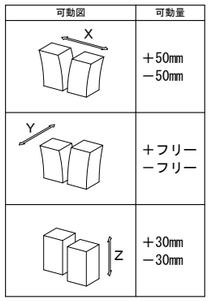

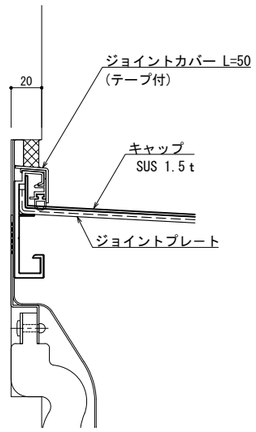

B − B

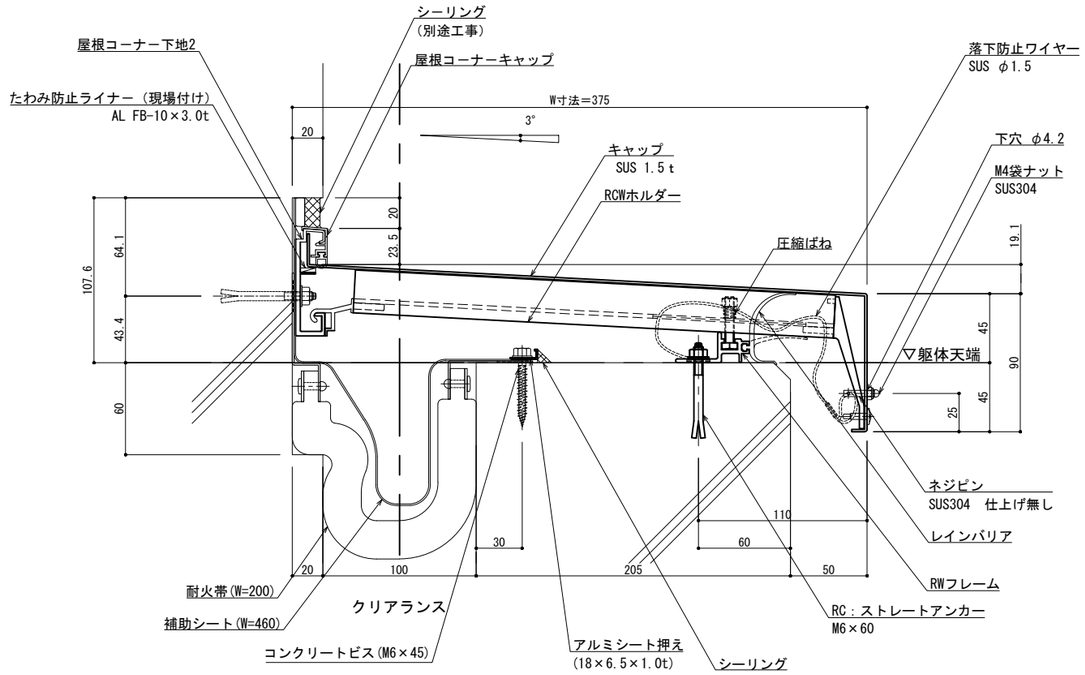

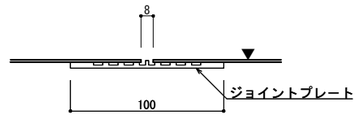

A − A

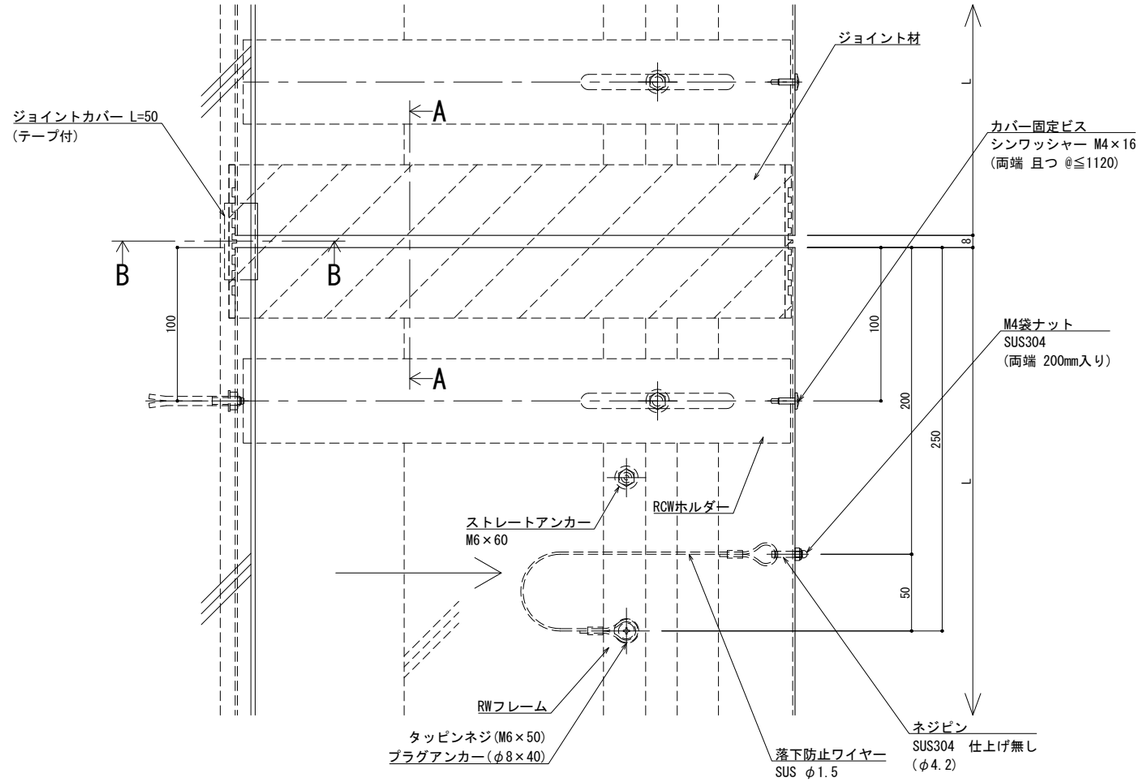

※両端部の見附部分に各1本の落下防止ワイヤーを取り付けます。

※落下防止ワイヤーは、本体にネジピンとロックナットで取付し、もう一方の端を躯体にタッピンネジで固定接続します。

改訂	改訂年月日	概要	特記事項
			当工事で使用する 設計仕様、部材仕様 は、設計仕様書に記載。
△1	・・・・・	・	

シルバーライン 井上商事株式会社

作成	設計	担当	検印	工事名	縮尺	通し番号
・	・	・	・	・	A1 1:2 A3 1:4	・ ／・ 枚の内
作成年月日		タイプ		図名	区分	図面番号
・		・		EXP.J.C 屋根コーナー SL-SRCW375(t25) 断面図	■	■・■・■

＊ 管理番号 ＊ 000000000.000

変更:2025.02.05

制定:2022.02.02

■	屋根コーナー	ＳＬ-ＳＲＣＷ４００［クリアランス100］（耐火帯）25mm	種別： ステンレス 仕上げ：HL	RCWホルダー固定間隔： @≦ 560 mm	※ 落下防止ワイヤー付	S= 1:2

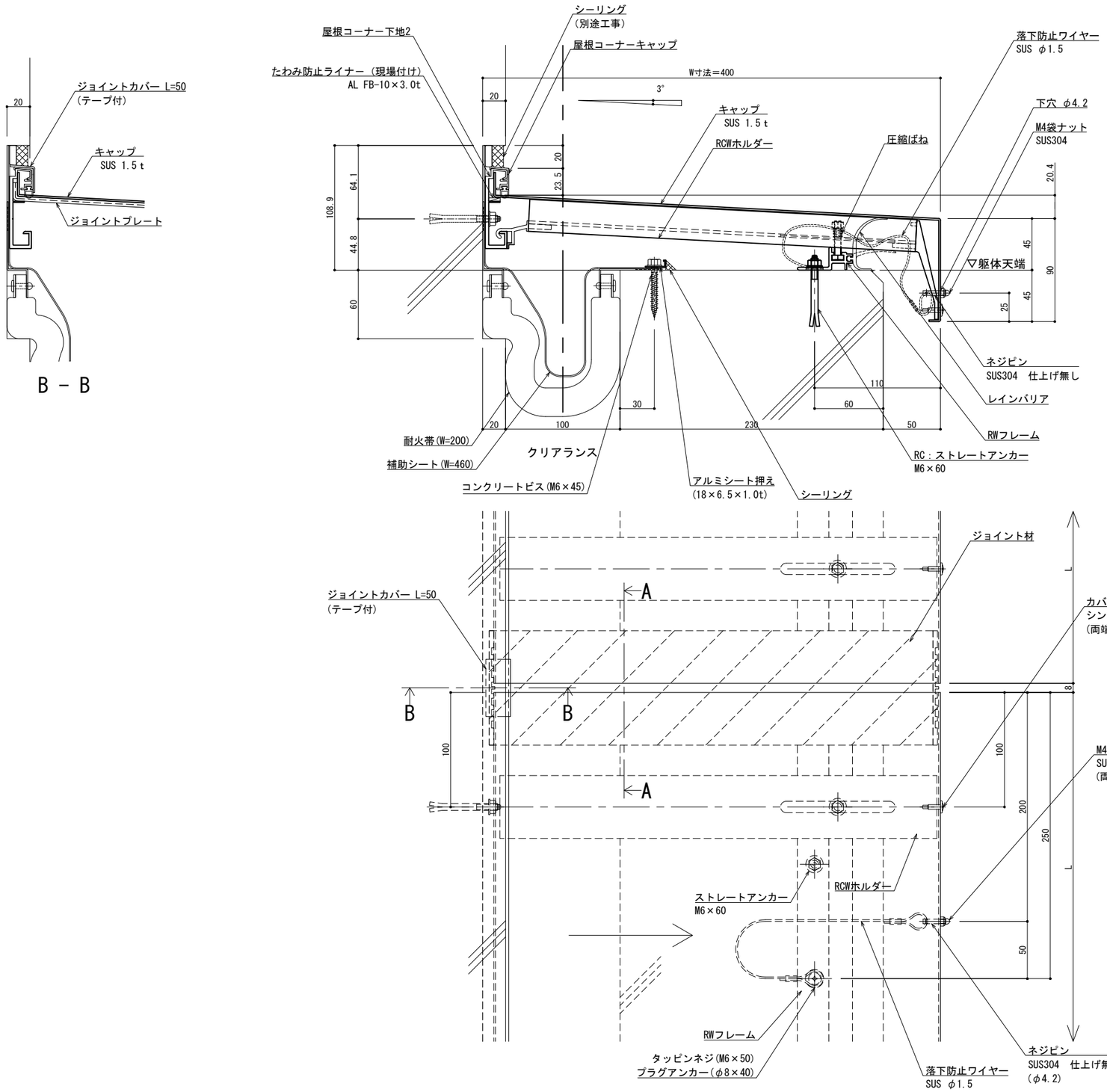

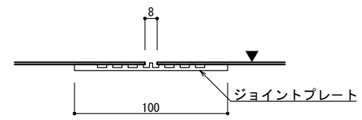

可動図	可動量
X	＋50mm －50mm
Y	＋フリー －フリー
Z	＋30mm －30mm

※両端部の見附部分に各1本の落下防止ワイヤーを取り付けます。

※落下防止ワイヤーは、本体にネジピンとロックナットで取付し、もう一方の端を躯体にタッピンネジで固定接続します。

改訂	改訂年月日	概要	特記事項
			当工事で使用する 設計仕様、部材仕様 は、設計仕様書に記載。
△	・・・・・	・	

シルバーライン 井上商事株式会社

作成	設計	担当	検印	工事名	縮尺	通し番号
・	・	・	・	・	A1 1:2 A3 1:4	・ ／・ 枚の内
作成年月日		タイプ		図名	区分	図面番号
・		・		EXP.J.C 屋根コーナー SL-SRCW400(t25) 断面図	■	■・■・■

＊管理番号＊ 000000000.000

変更:2025.02.05

制定:2022.02.02

■	屋根コーナー	ＳＬ-ＳＲＣＷ４２５［クリアランス100］（耐火帯）25mm	種別： ステンレス 仕上げ：HL	RCWホルダー固定間隔： @≦ 560 mm	※ 落下防止ワイヤー付	S= 1:2

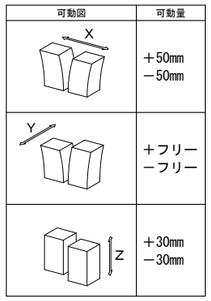

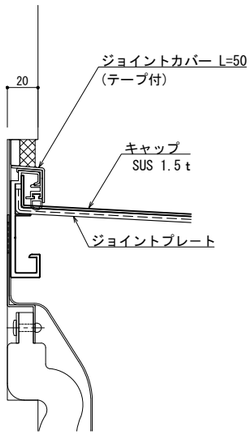

B − B

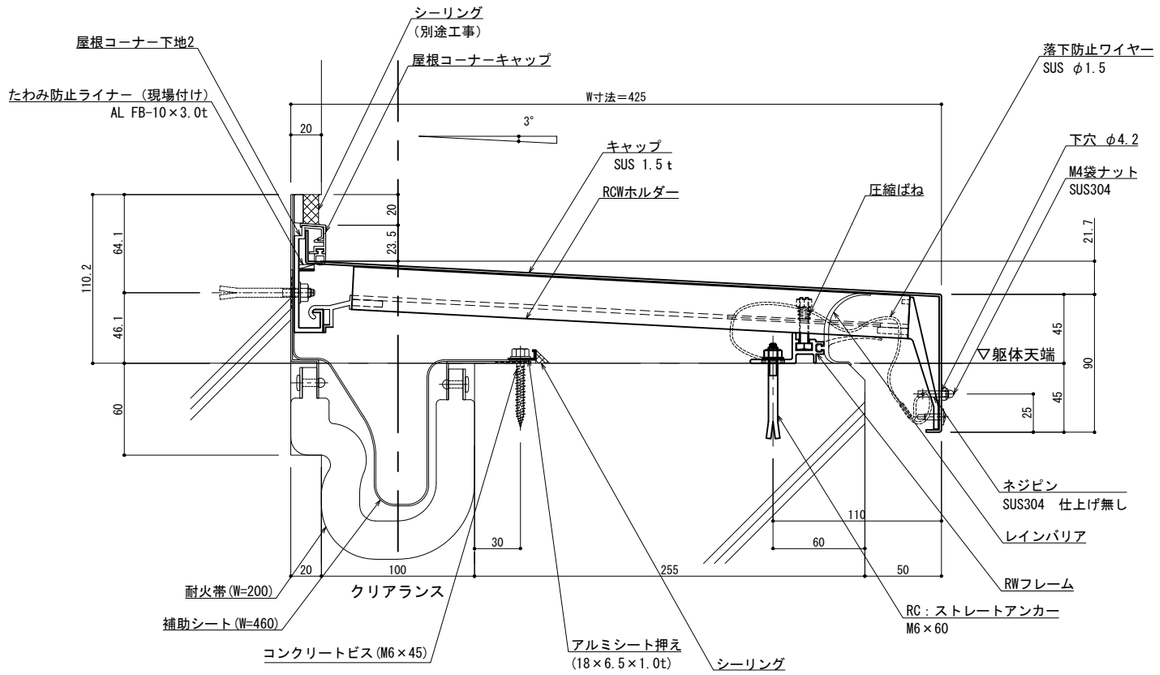

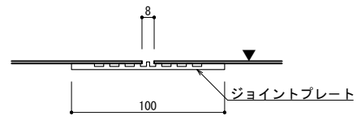

A − A

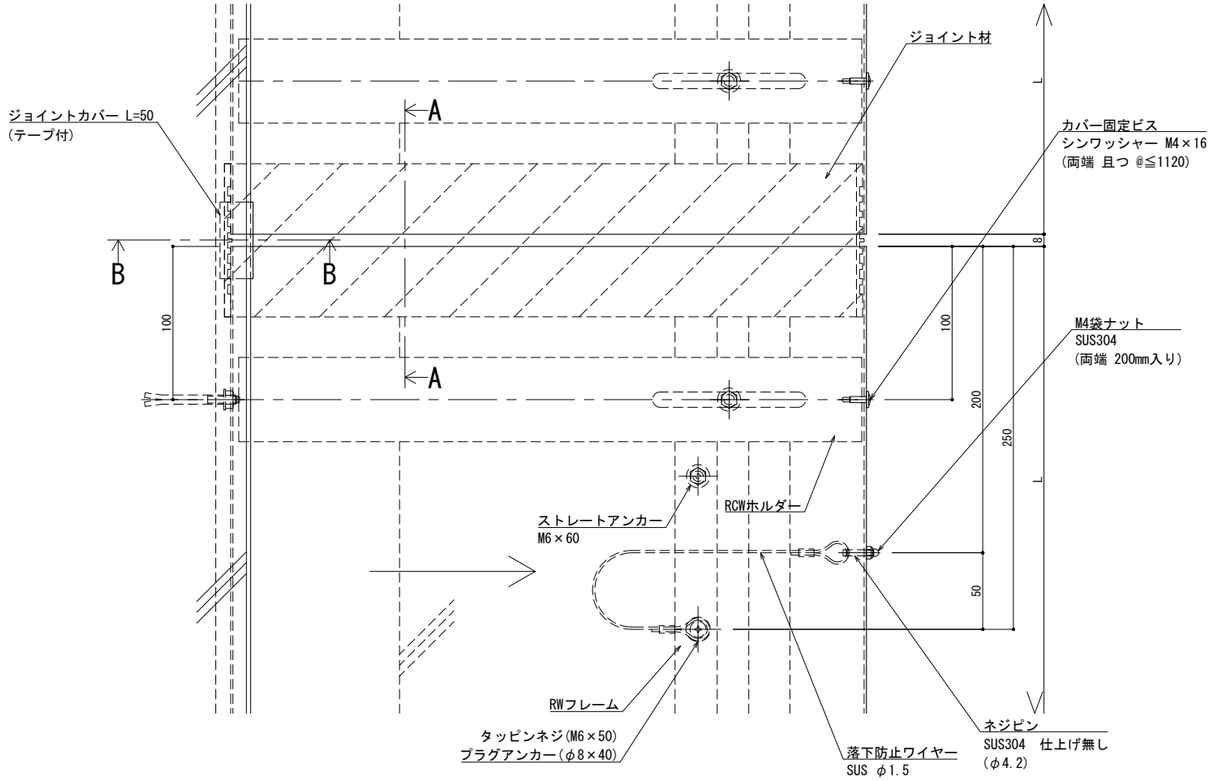

※両端部の見附部分に各1本の落下防止ワイヤーを取り付けます。

※落下防止ワイヤーは、本体にネジピンとロックナットで取付し、もう一方の端を躯体にタッピンネジで固定接続します。

改訂	改訂年月日	概要	特記事項
			当工事で使用する 設計仕様、部材仕様 は、設計仕様書に記載。
△	・・・・・	・	

シルバーライン 井上商事株式会社

作成	設計	担当	検印	工事名	縮尺	通し番号
・	・	・	・	・	A1 1:2 A3 1:4	・ ／・ 枚の内
作成年月日		タイプ		図名	区分	図面番号
・		・		EXP.J.C 屋根コーナー SL-SRCW425(t25) 断面図	■	■・■・■

＊ 管理番号 ＊ 000000000.000

変更:2025.02.05

制定:2022.02.02

■	屋根コーナー	ＳＬ-ＳＲＣＷ４５０［クリアランス100］（耐火帯）25mm	種別： ステンレス 仕上げ：HL	RCWホルダー固定間隔： @≦ 560 mm	※ 落下防止ワイヤー付	S= 1:2

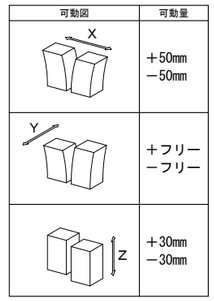

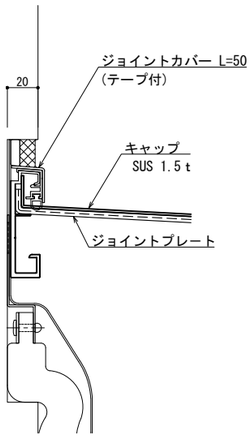

B − B

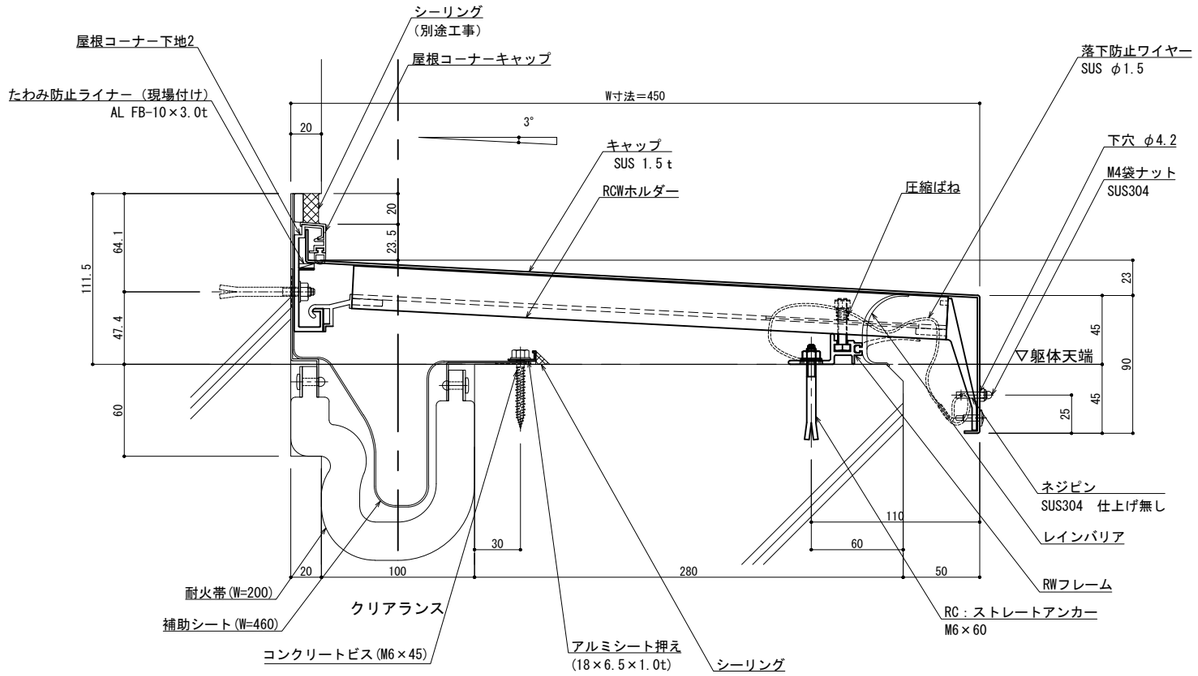

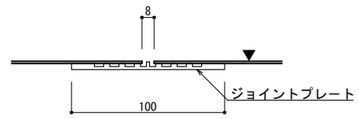

A − A

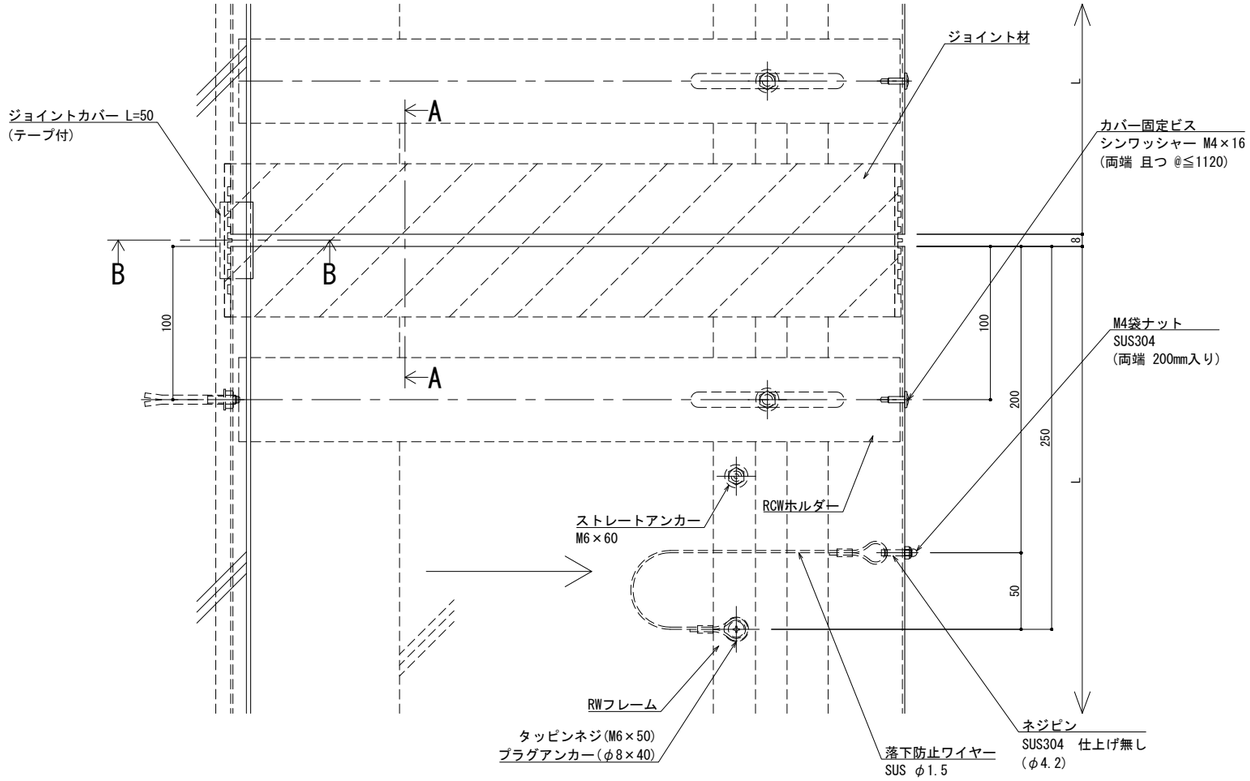

※両端部の見附部分に各1本の落下防止ワイヤーを取り付けます。

※落下防止ワイヤーは、本体にネジピンとロックナットで取付し、もう一方の端を躯体にタッピンネジで固定接続します。

改訂	改訂年月日	概要	特記事項
			当工事で使用する 設計仕様、部材仕様 は、設計仕様書に記載。
△	・・・・・		

シルバーライン 井上商事株式会社

作成	設計	担当	検印	工事名	縮尺	通し番号
・	・	・	・	・	A1 1:2 A3 1:4	・ ／・ 枚の内
作成年月日		タイプ		図名	区分	図面番号
・		・		EXP.J.C 屋根コーナー SL-SRCW450(t25) 断面図	■	■・■・■

＊ 管理番号 ＊ 000000000.000

変更:2025.02.05

制定:2022.02.02

▪	屋根コーナー	ＳＬ-ＳＲＣＷ４７５［クリアランス100］（耐火帯）25mm	種別： ステンレス 仕上げ：HL	RCWホルダー固定間隔： @≦ 560 mm	※ 落下防止ワイヤー付	S= 1:2

可動図	可動量
X	＋50mm －50mm
Y	＋フリー －フリー
Z	＋30mm －30mm

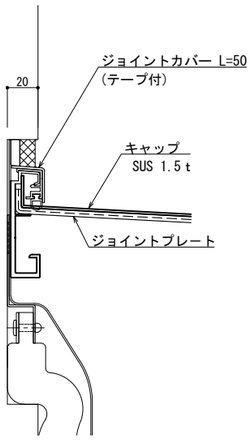

B － B

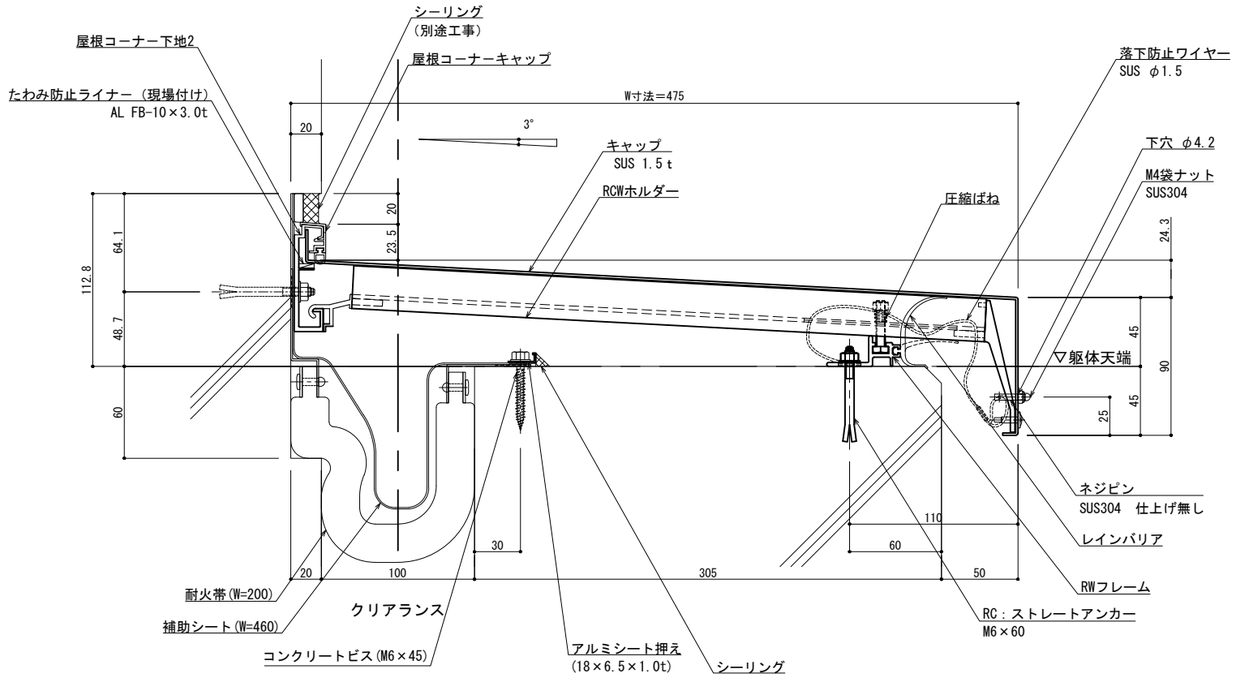

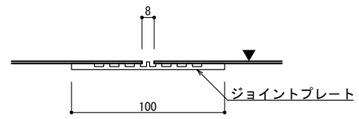

A － A

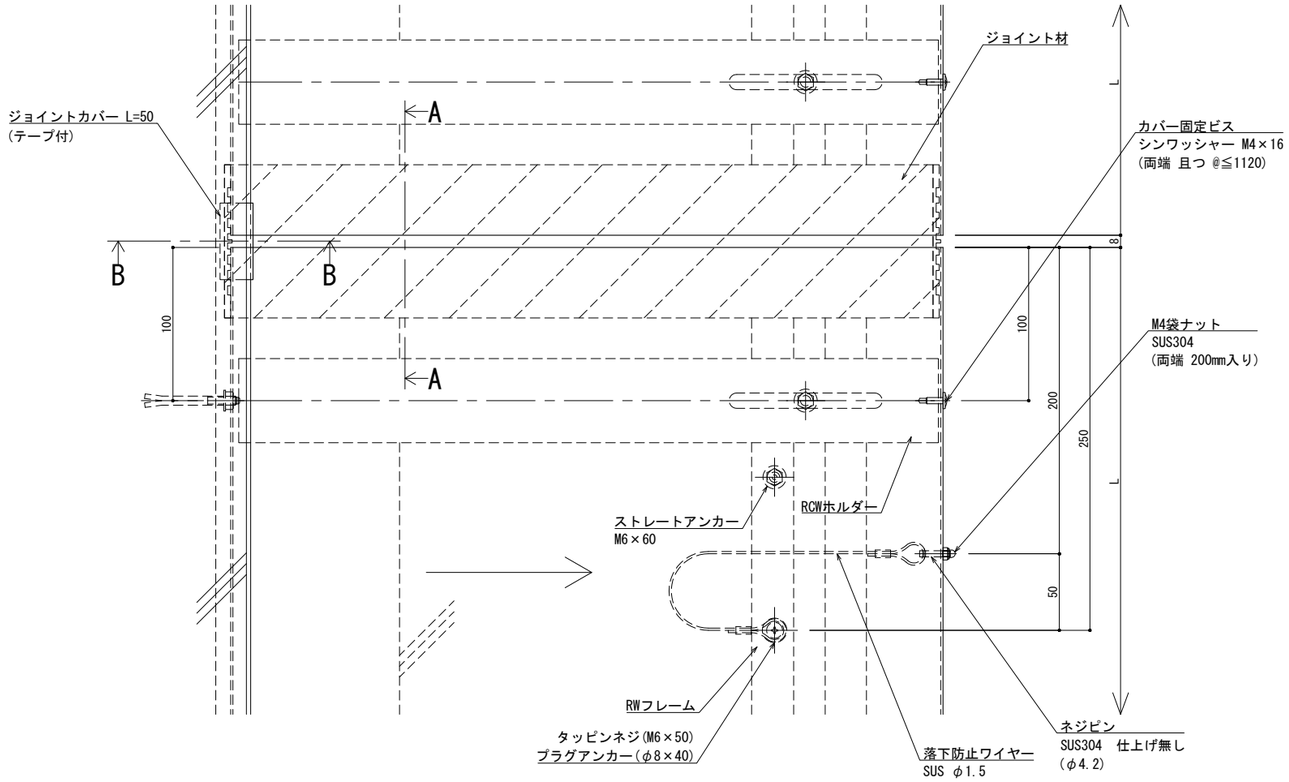

※両端部の見附部分に各1本の落下防止ワイヤーを取り付けます。

※落下防止ワイヤーは、本体にネジピンとロックナットで取付し、もう一方の端を躯体にタッピンネジで固定接続します。

改訂年月日	概　要	特 記 事 項
		当工事で使用する 設計仕様、部材仕様 は、設計仕様書に記載。
⚠ ・ ・ ・ ・	・	

シルバーライン
井上商事株式会社

作成	設計	担当	検印	工事名	縮尺	通し番号
・	・	・	・	・	A1 1:2　A3 1:4	・ ／ ・ 枚の内
作成年月日		タイプ		図名	区分	図面番号
・		・		EXP.J.C 屋根コーナー SL-SRCW475(t25) 断面図	▪	▪ ▪ ▪ ▪

＊ 管理番号 ＊ 000000000.000

変更:2025.02.05
制定:2022.02.02

■	屋根コーナー	ＳＬ-ＳＲＣＷ５００［クリアランス100］（耐火帯）25mm	種別： ステンレス 仕上げ：HL	RCWホルダー固定間隔： @≦ 560 mm	※ 落下防止ワイヤー付	S= 1:2

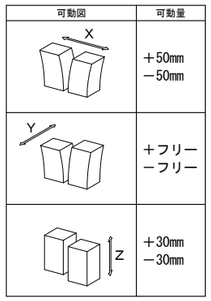

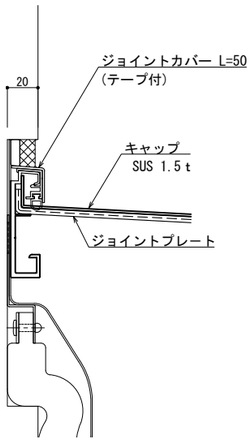

B − B

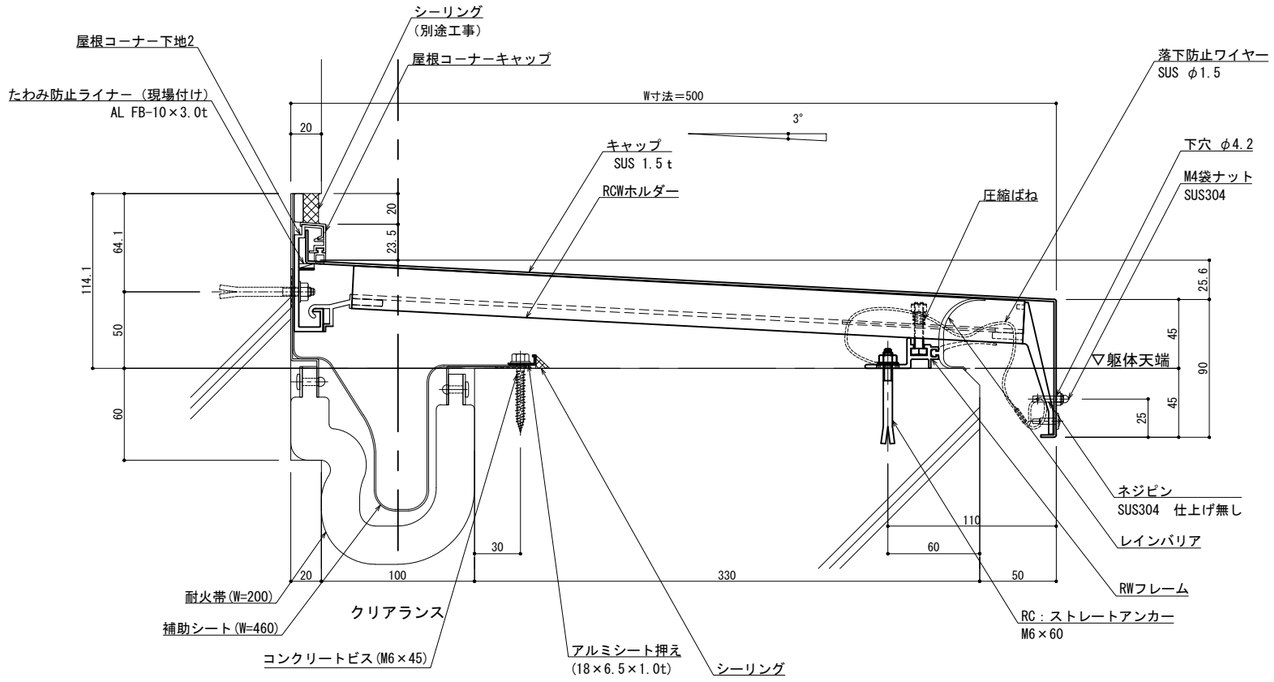

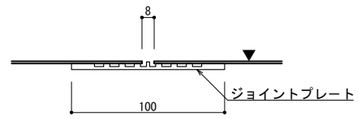

A − A

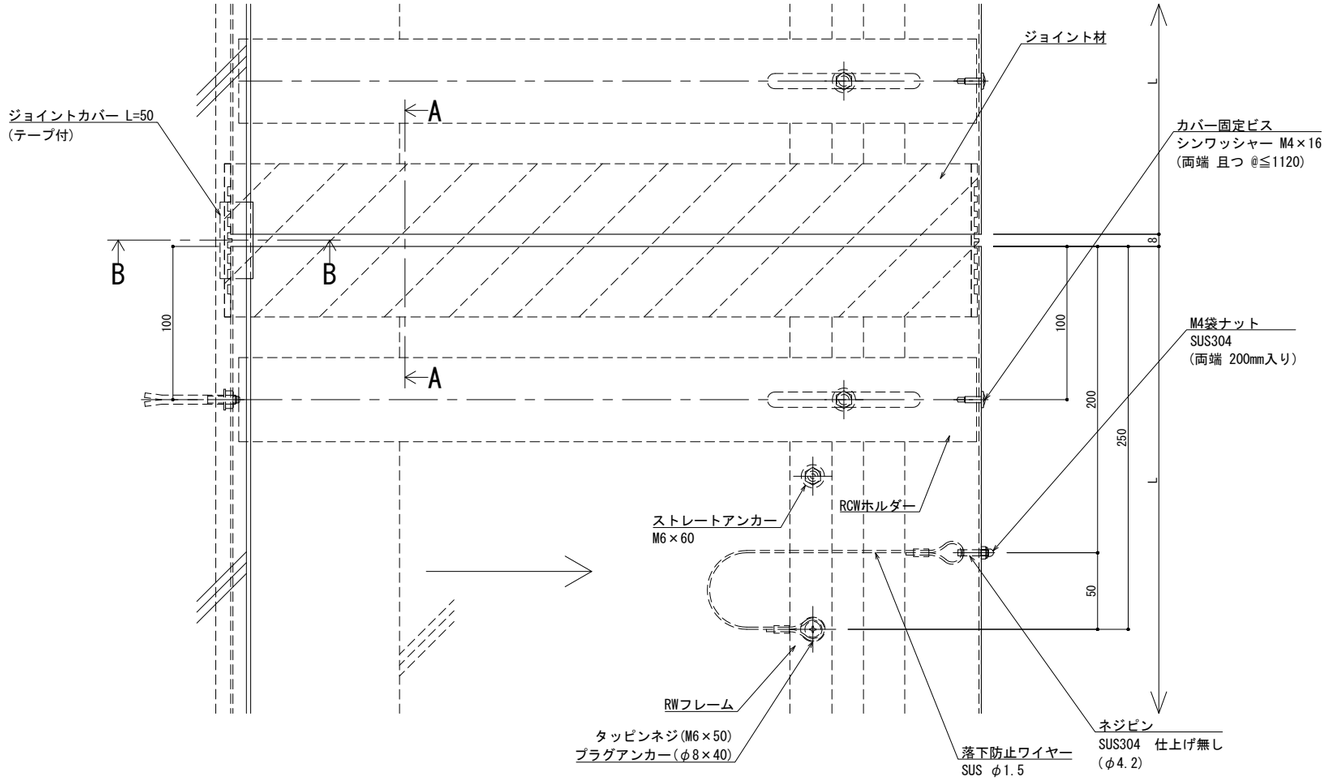

※両端部の見附部分に各1本の落下防止ワイヤーを取り付けます。

※落下防止ワイヤーは、本体にネジピンとロックナットで取付し、もう一方の端を躯体にタッピンネジで固定接続します。

改訂	改訂年月日	概要	特記事項
			当工事で使用する 設計仕様、部材仕様 は、設計仕様書に記載。
△	・・・・・		

シルバーライン 井上商事株式会社

作成	設計	担当	検印	工事名	縮尺	通し番号
・	・	・	・	・	A1 1:2 A3 1:4	・ ／・ 枚の内
作成年月日		タイプ		図名	区分	図面番号
・		・		EXP.J.C 屋根コーナー SL-SRCW500(t25) 断面図	■	■・■・■

＊管理番号＊ 000000000.000

変更:2025.02.05

制定:2022.02.02

■	屋根コーナー	ＳＬ-ＳＲＣＷ５２５［クリアランス100］（耐火帯）25mm	種別： ステンレス 仕上げ：HL	RCWホルダー固定間隔： @≦ 560 mm	※ 落下防止ワイヤー付	S= 1:2

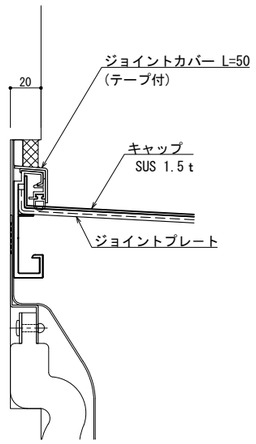

B － B

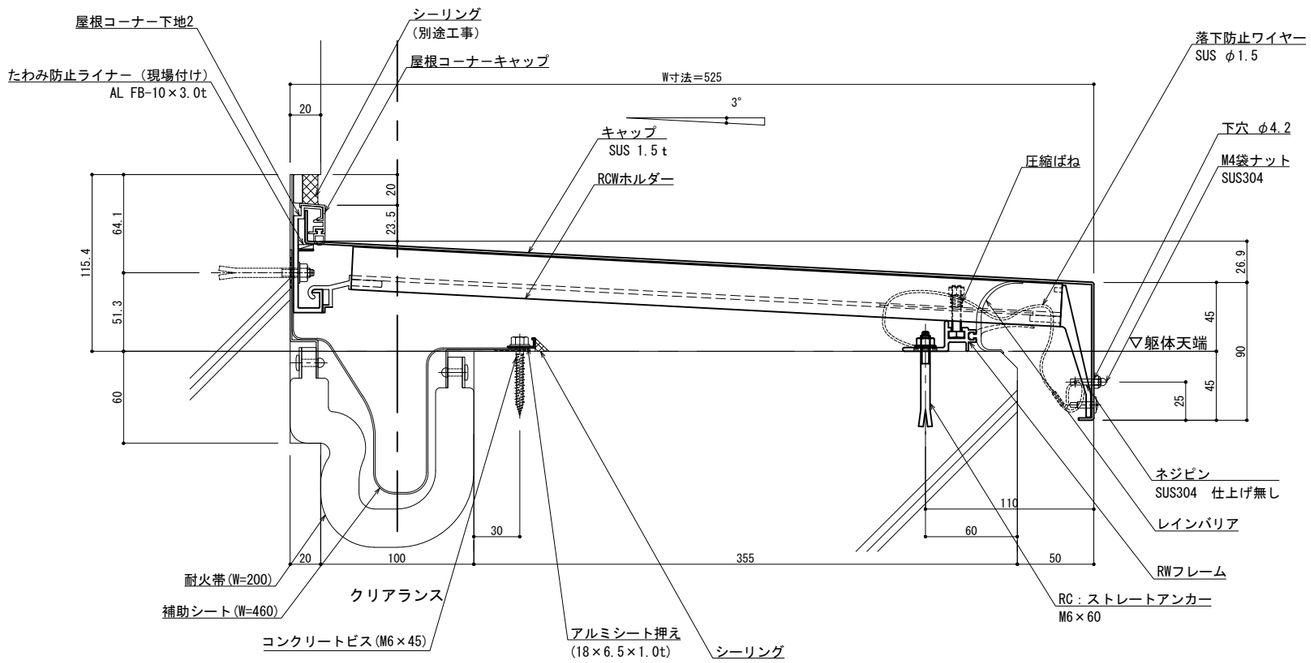

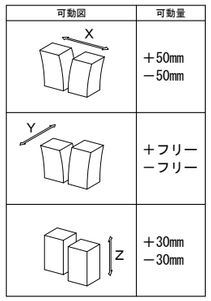

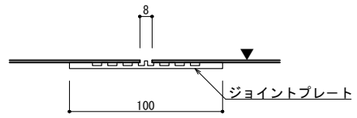

A － A

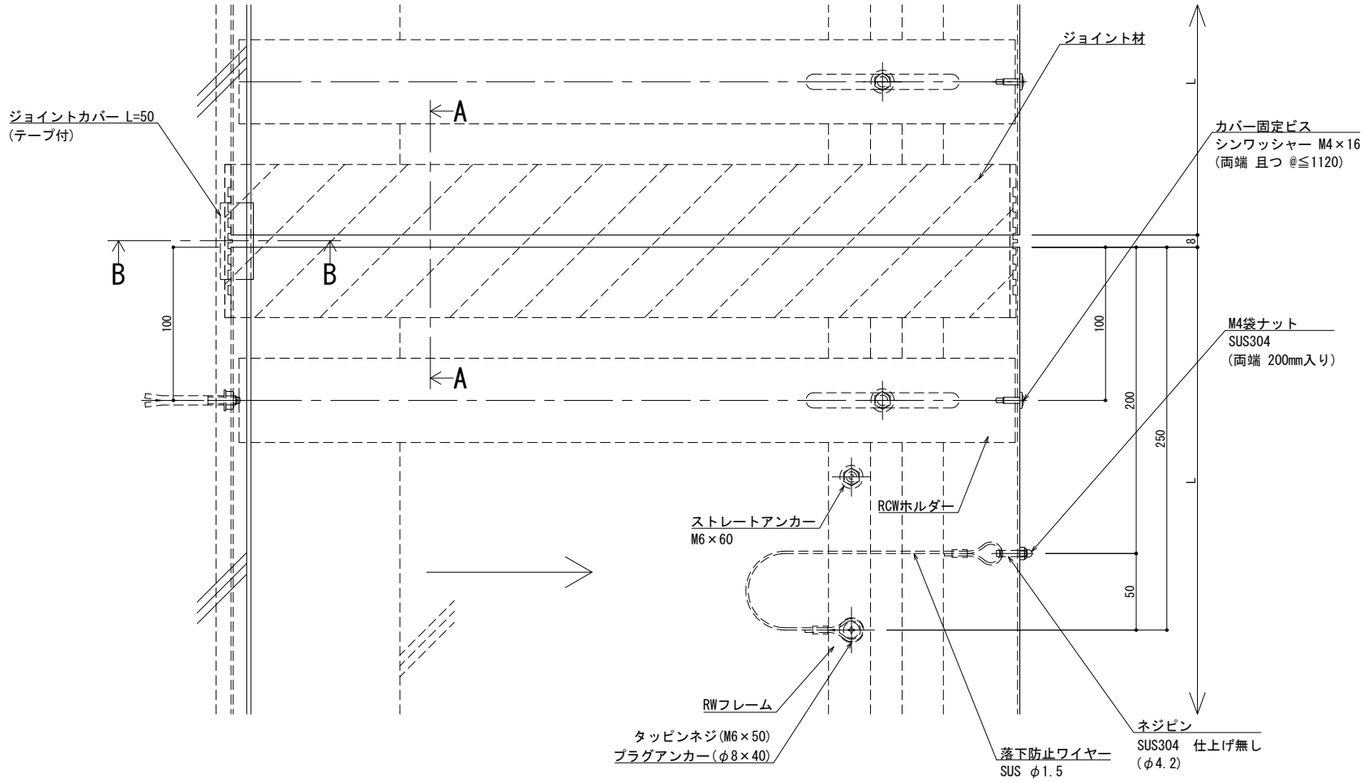

※両端部の見附部分に各1本の落下防止ワイヤーを取り付けます。

※落下防止ワイヤーは、本体にネジピンとロックナットで取付し、もう一方の端を躯体にタッピンネジで固定接続します。

改訂	改訂年月日	概要	特記事項
			当工事で使用する 設計仕様、部材仕様 は、設計仕様書に記載。
△	・・・・・		

シルバーライン 井上商事株式会社

作成	設計	担当	検印	工事名	縮尺	通し番号
・	・	・	・	・	A1 1:2 A3 1:4	・ ／・ 枚の内
作成年月日		タイプ		図名	区分	図面番号
・		・		EXP.J.C 屋根コーナー SL-SRCW525(t25) 断面図	■	■・■・■・■

＊ 管理番号 ＊ 000000000.000

変更:2025.02.05

制定:2022.02.02

■	屋根コーナー	ＳＬ-ＳＲＣＷ５５０［クリアランス100］（耐火帯）25mm	種別： ステンレス 仕上げ：HL	RCWホルダー固定間隔： @≦ 560 mm	※ 落下防止ワイヤー付	S= 1:2

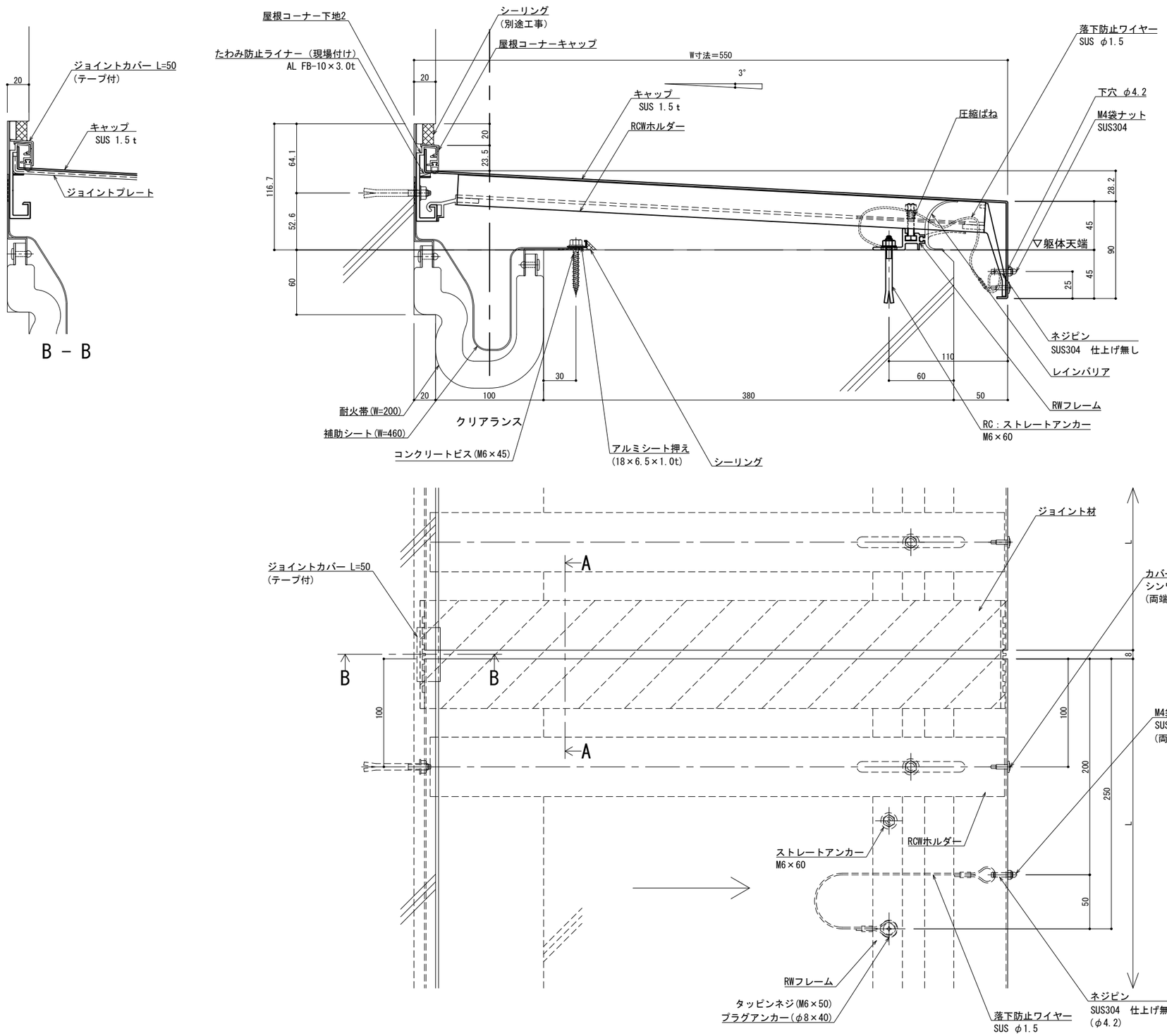

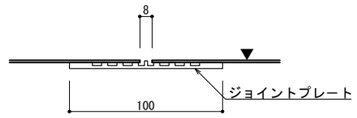

A - A

可動図	可動量
X	＋50mm －50mm
Y	＋フリー －フリー
Z	＋30mm －30mm

※両端部の見附部分に各1本の落下防止ワイヤーを取り付けます。

※落下防止ワイヤーは、本体にネジピンとロックナットで取付し、もう一方の端を躯体にタッピンネジで固定接続します。

変更:2025.02.05

制定:2022.02.02

改訂	改訂年月日	概要	特記事項
			当工事で使用する 設計仕様、部材仕様 は、設計仕様書に記載。
△	・・・・・		

シルバーライン 井上商事株式会社

作成	設計	担当	検印	工事名	縮尺	通し番号
・	・	・	・	・	A1 1:2 A3 1:4	・ ／ ・ 枚の内
作成年月日		タイプ		図名	区分	図面番号
・		・		EXP.J.C 屋根コーナー SL-SRCW550(t25) 断面図	■	■ ■ ■ ■

＊ 管理番号 ＊ 000000000.000

■	屋根コーナー	ＳＬ-ＳＲＣＷ５７５［クリアランス100］（耐火帯）25mm	種別： ステンレス 仕上げ：HL	RCWホルダー固定間隔： @≦ 560 mm	※ 落下防止ワイヤー付	S= 1:2

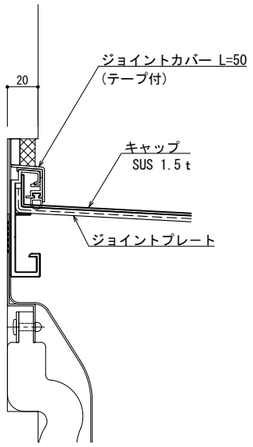

B － B

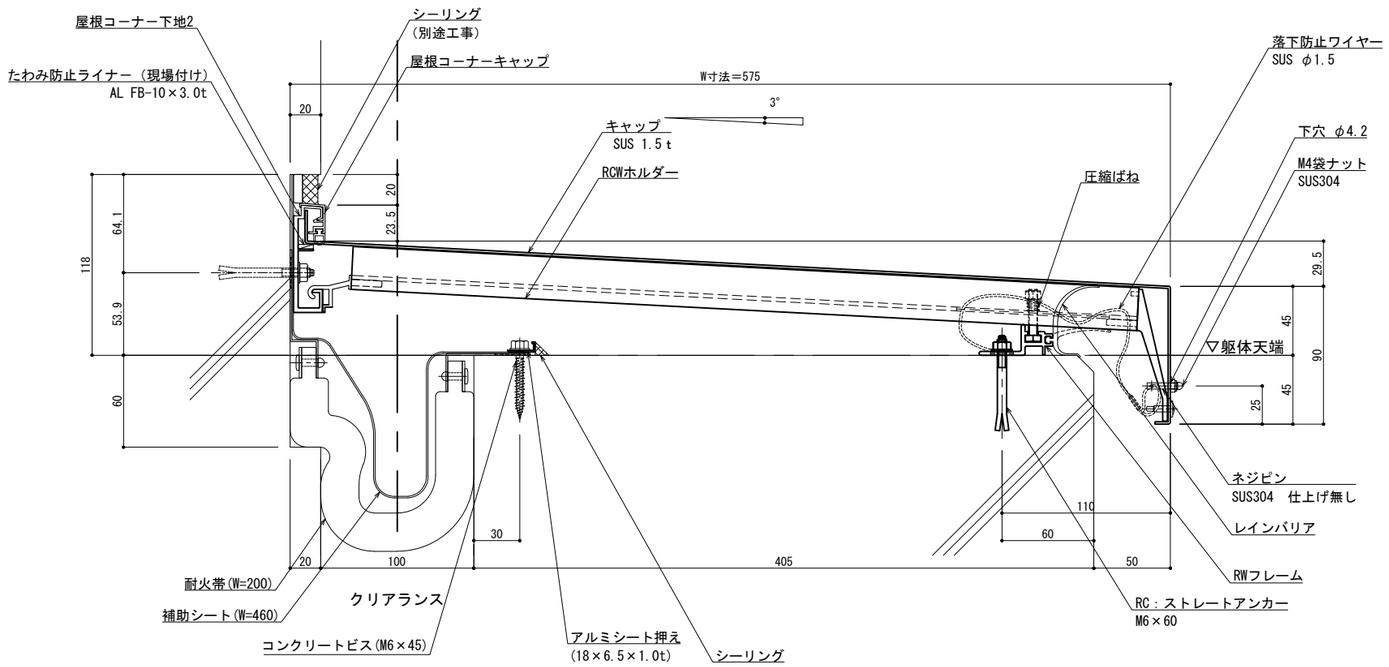

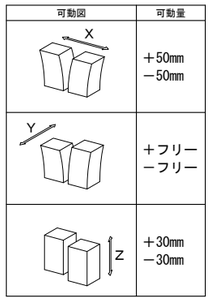

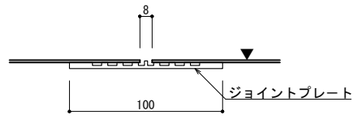

A － A

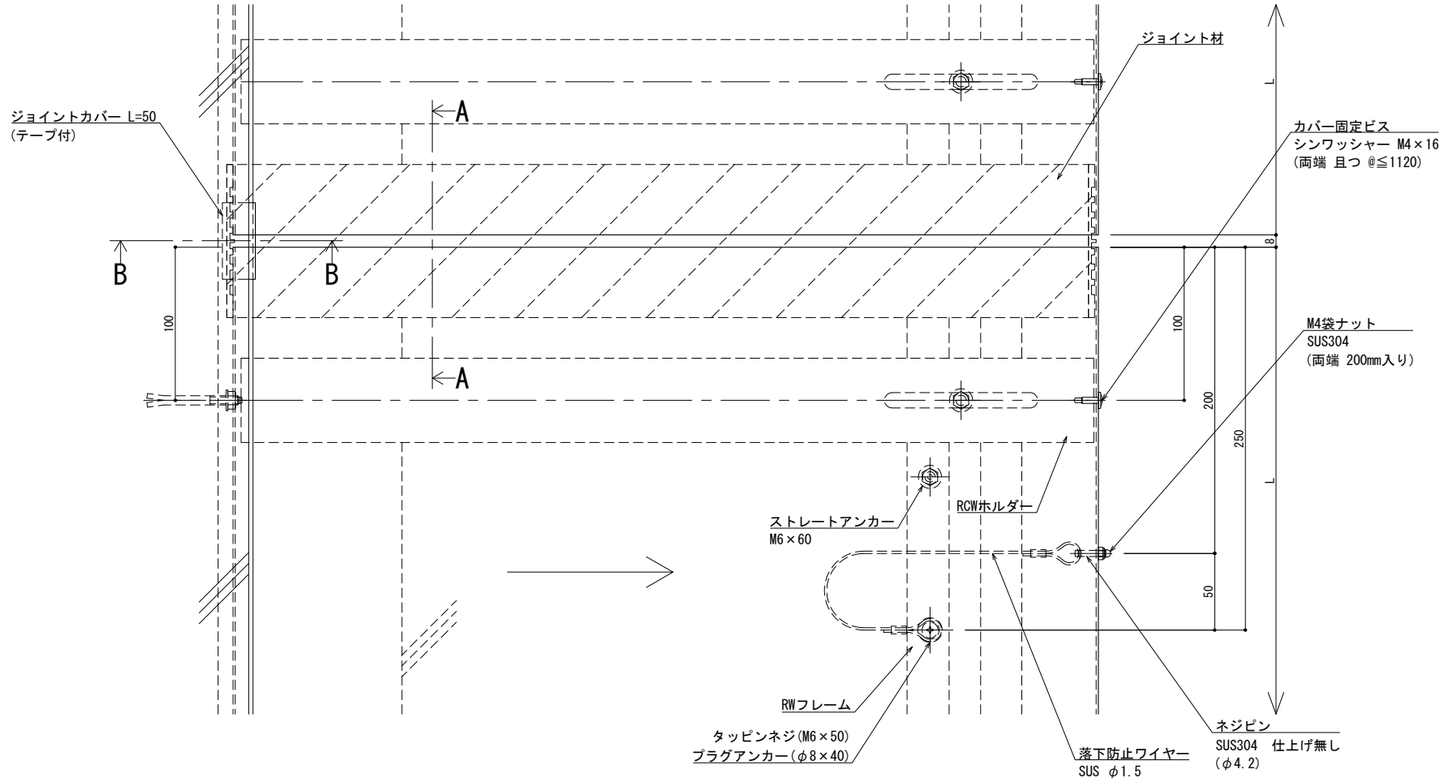

※両端部の見附部分に各1本の落下防止ワイヤーを取り付けます。

※落下防止ワイヤーは、本体にネジピンとロックナットで取付し、もう一方の端を躯体にタッピンネジで固定接続します。

変更:2025.02.05

制定:2022.02.02

改訂	改訂年月日	概要	特記事項
			当工事で使用する 設計仕様、部材仕様 は、設計仕様書に記載。
△	・・・・・		

シルバーライン 井上商事株式会社

作成	設計	担当	検印	工事名	縮尺	通し番号
・	・	・	・	・	A1 1:2 A3 1:4	・ ／・ 枚の内
作成年月日		タイプ		図名	区分	図面番号
・		・		EXP.J.C 屋根コーナー SL-SRCW575(t25) 断面図	■	■・■・■

＊ 管理番号 ＊ 000000000.000

■	屋根コーナー	ＳＬ-ＳＲＣＷ６００［クリアランス100］（耐火帯）25mm	種別： ステンレス 仕上げ：HL	RCWホルダー固定間隔： @≦ 560 mm	※ 落下防止ワイヤー付	S= 1:2

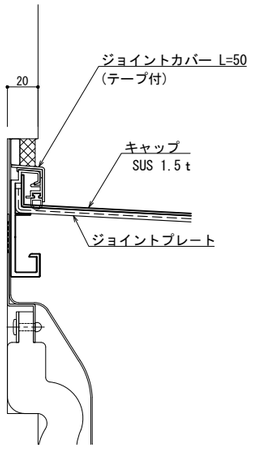

B － B

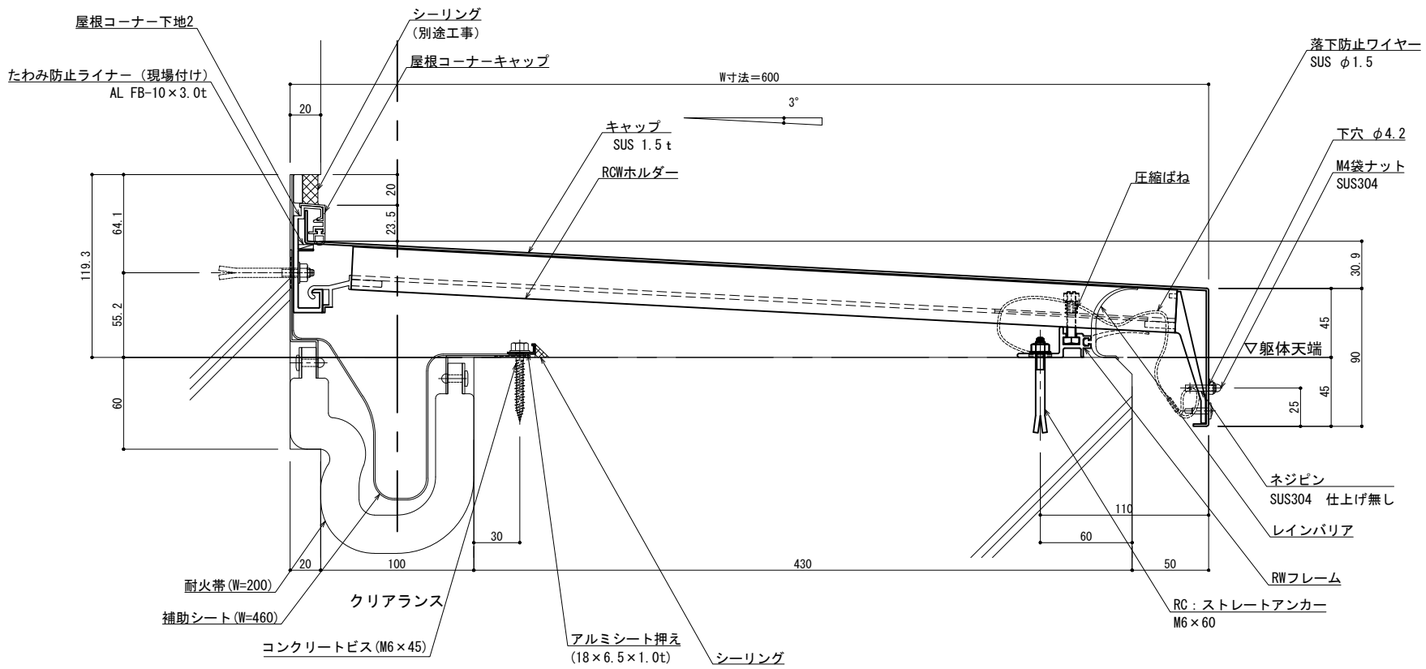

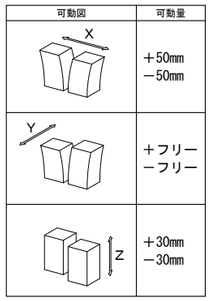

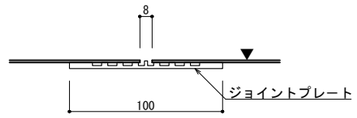

A － A

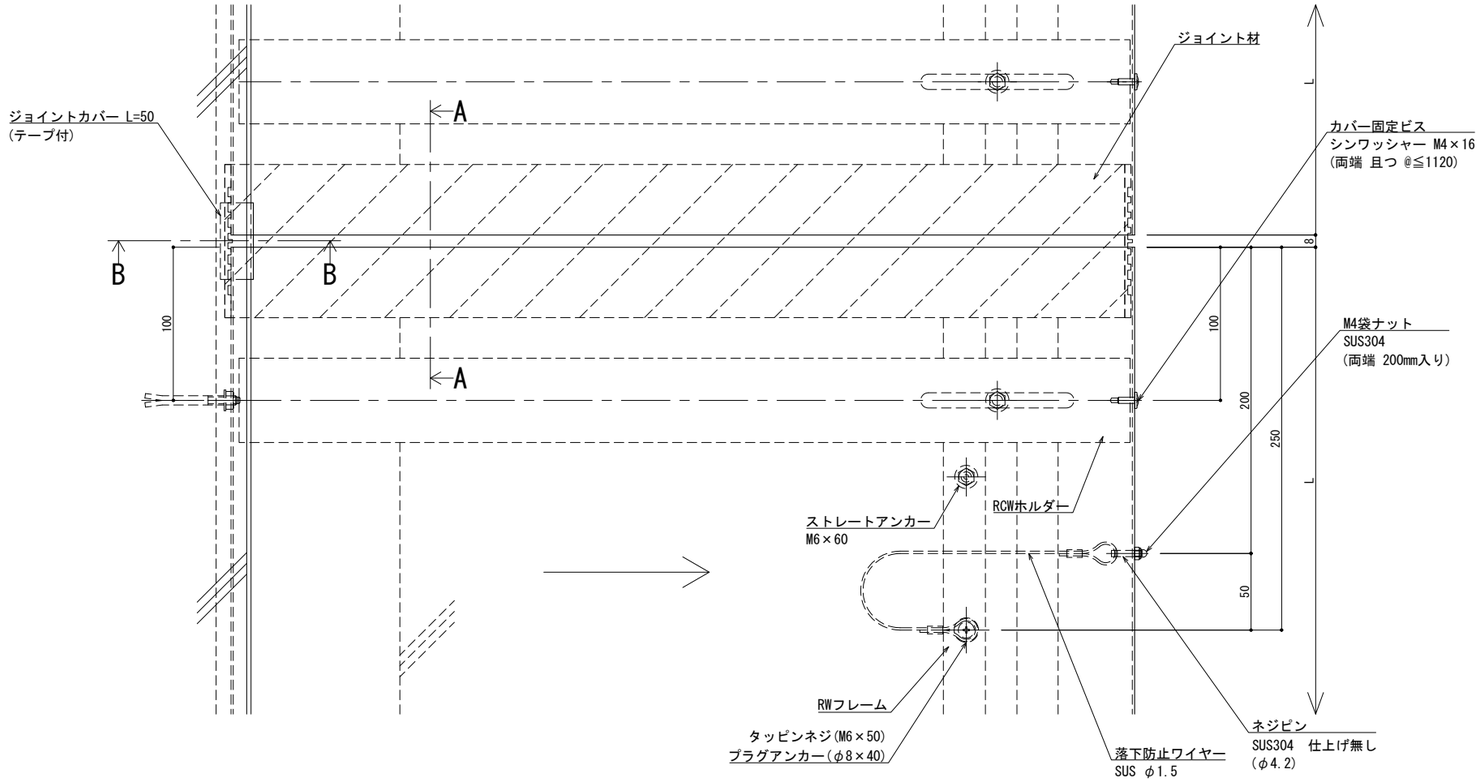

※両端部の見附部分に各1本の落下防止ワイヤーを取り付けます。

※落下防止ワイヤーは、本体にネジピンとロックナットで取付し、もう一方の端を躯体にタッピンネジで固定接続します。

変更:2025.02.05

制定:2022.02.02

改訂	改訂年月日	概要	特記事項
			当工事で使用する 設計仕様、部材仕様 は、設計仕様書に記載。
△	・・・・・		

シルバーライン
井上商事株式会社

作成	設計	担当	検印	工事名	縮尺	通し番号
・	・	・	・	・	A1 1:2 A3 1:4	・ ／・ 枚の内
作成年月日		タイプ		図名	区分	図面番号
・		・		EXP.J.C 屋根コーナー SL-SRCW600(t25) 断面図	■	■・■・■・■

＊ 管理番号 ＊ 000000000.000

■	屋根コーナー	ＳＬ-ＳＲＣＷ６２５［クリアランス100］（耐火帯）25mm	種別： ステンレス 仕上げ：HL	RCWホルダー固定間隔： @≦ 560 mm	※ 落下防止ワイヤー付	S= 1:2

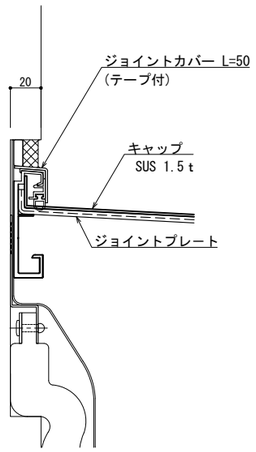

B － B

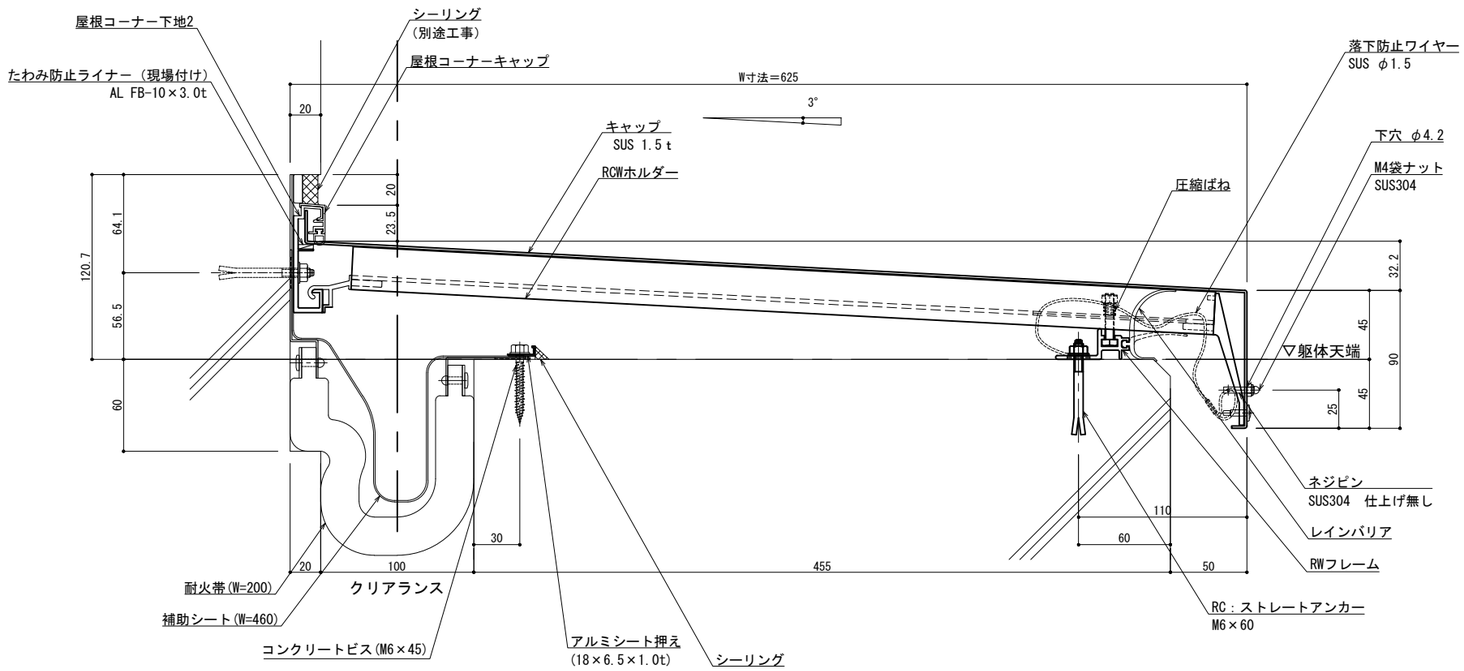

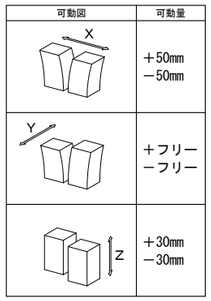

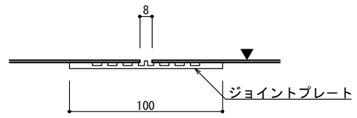

A － A

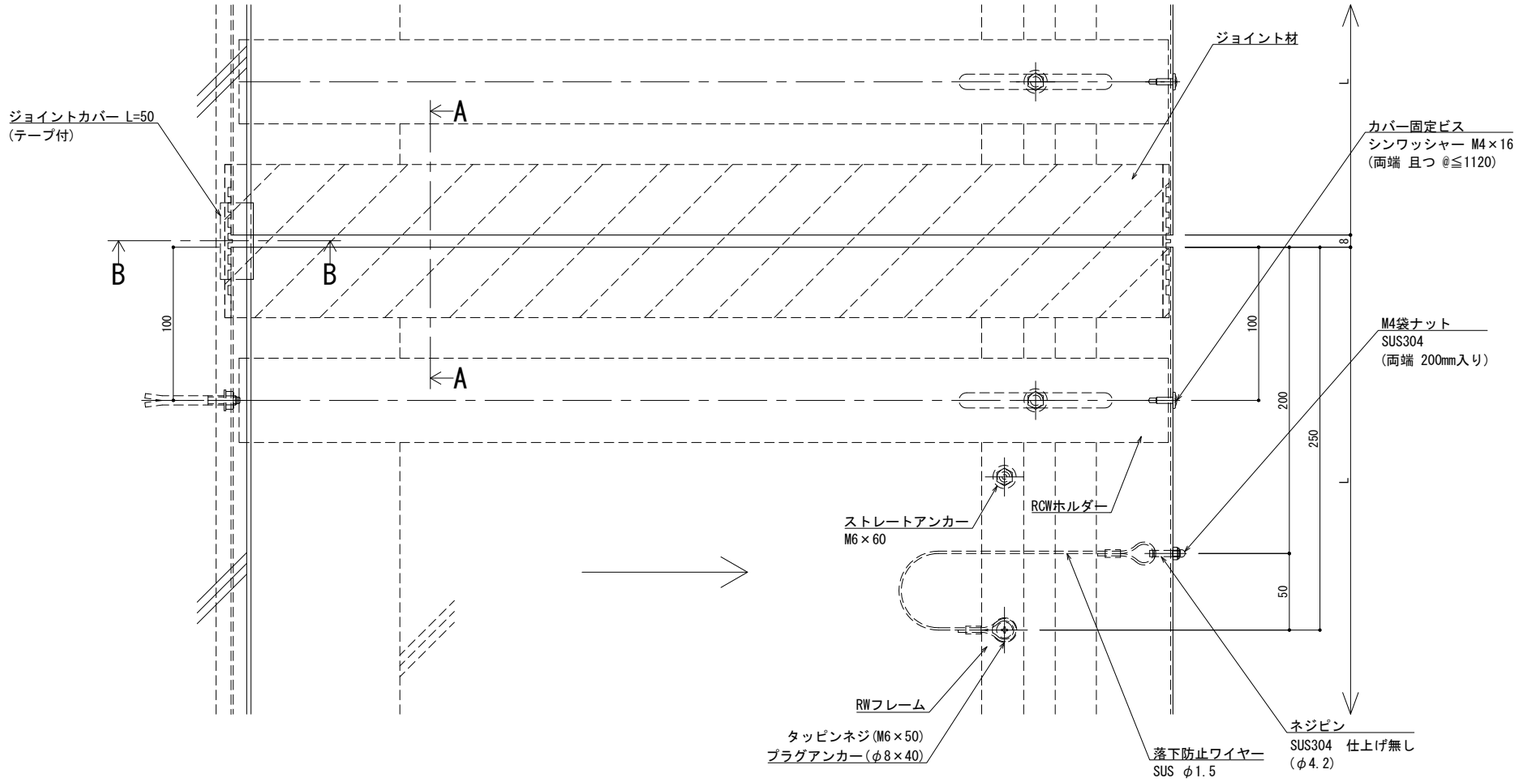

※両端部の見附部分に各1本の落下防止ワイヤーを取り付けます。

※落下防止ワイヤーは、本体にネジピンとロックナットで取付し、もう一方の端を躯体にタッピンネジで固定接続します。

改訂	改訂年月日	概　要	特記事項
			当工事で使用する 設計仕様、部材仕様 は、設計仕様書に記載。
△	・・・・・		

シルバーライン
井上商事株式会社

作成	設計	担当	検印	工事名	縮尺	通し番号
・	・	・	・	・	A1 1:2　A3 1:4	・ ／ ・ 枚の内
作成年月日		タイプ		図名	区分	図面番号
・		・		EXP.J.C 屋根コーナー SL-SRCW625(t25) 断面図	■	■ ■ ■ ■

＊ 管理番号 ＊ 000000000.000

変更:2025.02.05
制定:2022.02.02

■	屋根コーナー	ＳＬ-ＳＲＣＷ６５０［クリアランス100］（耐火帯）25mm	種別： ステンレス 仕上げ：HL	RCWホルダー固定間隔： @≦ 560 mm	※ 落下防止ワイヤー付	S= 1:2

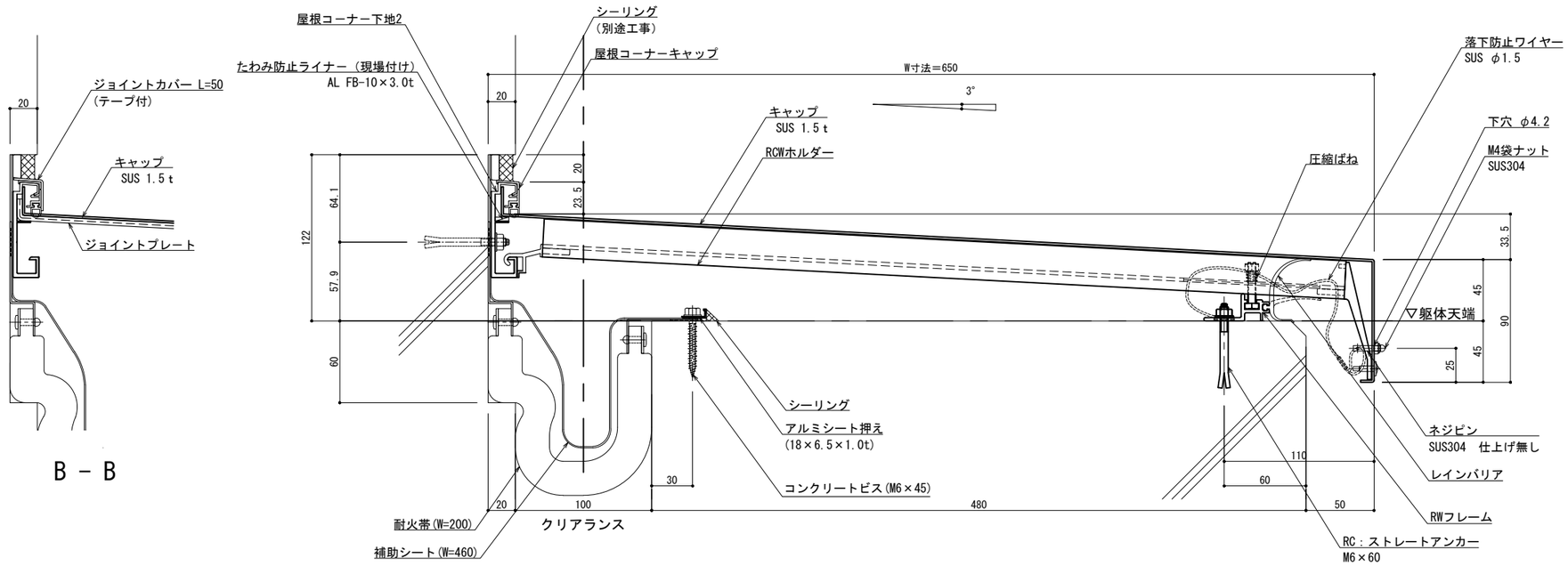

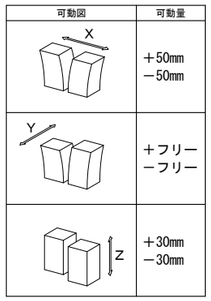

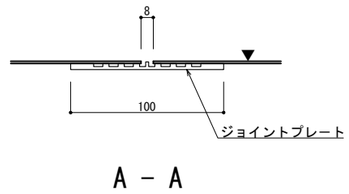

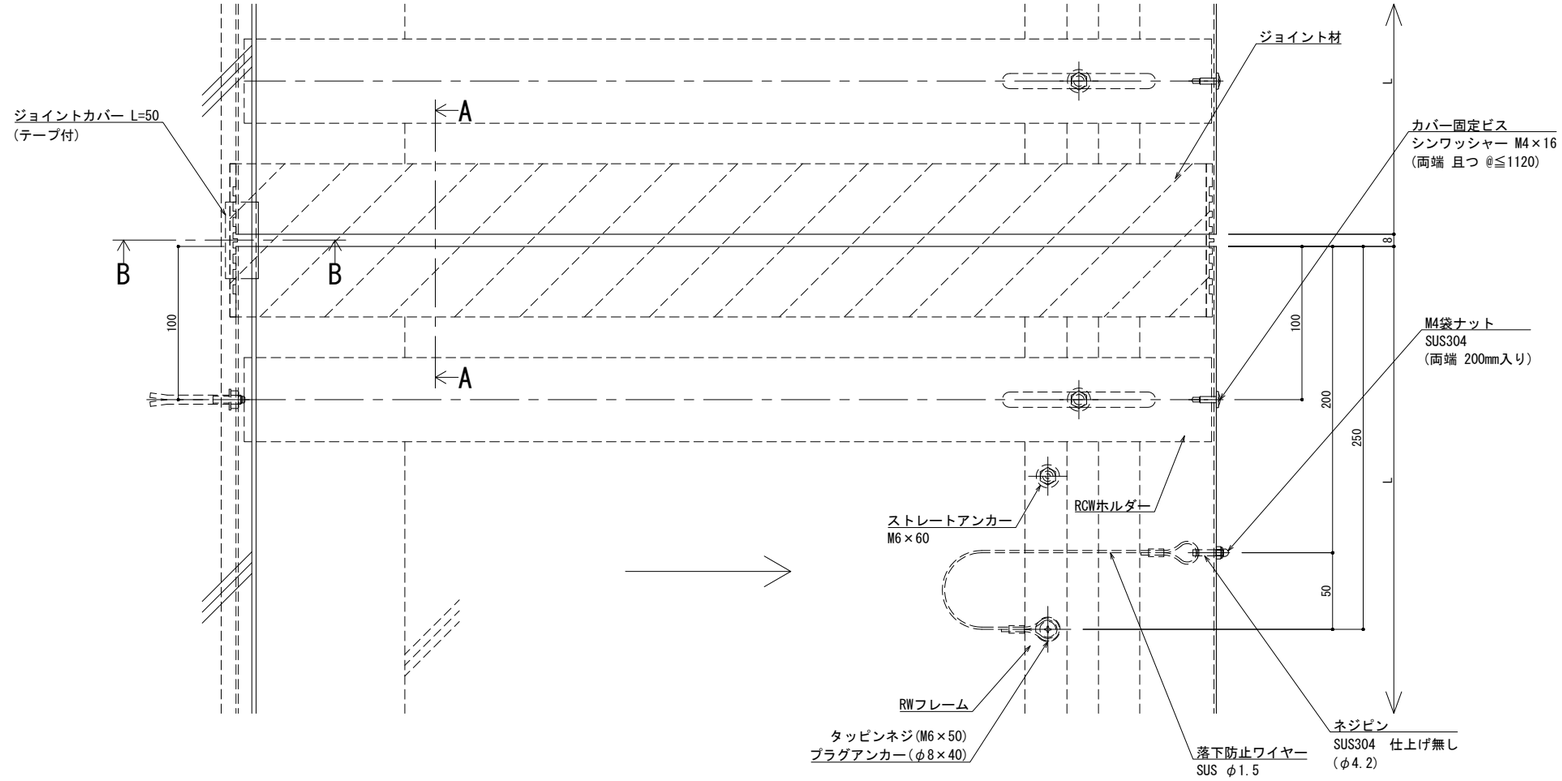

※両端部の見附部分に各1本の落下防止ワイヤーを取り付けます。

※落下防止ワイヤーは、本体にネジピンとロックナットで取付し、もう一方の端を躯体にタッピンネジで固定接続します。

改訂	改訂年月日	概要	特記事項
			当工事で使用する 設計仕様、部材仕様 は、設計仕様書に記載。

シルバーライン 井上商事株式会社

作成	設計	担当	検印	工事名	縮尺	通し番号
・	・	・	・	・	A1 1:2 A3 1:4	・ ／・ 枚の内
作成年月日		タイプ		図名	区分	図面番号
・		・		EXP.J.C 屋根コーナー SL-SRCW650(t25) 断面図	■	■ ■ ■ ■

＊ 管理番号 ＊ 000000000.000

変更:2025.02.05

制定:2022.02.02

■	屋根コーナー	ＳＬ-ＳＲＣＷ６７５［クリアランス100］（耐火帯）25mm	種別： ステンレス 仕上げ：HL	RCWホルダー固定間隔： @≦ 560 mm	※ 落下防止ワイヤー付	S= 1:2

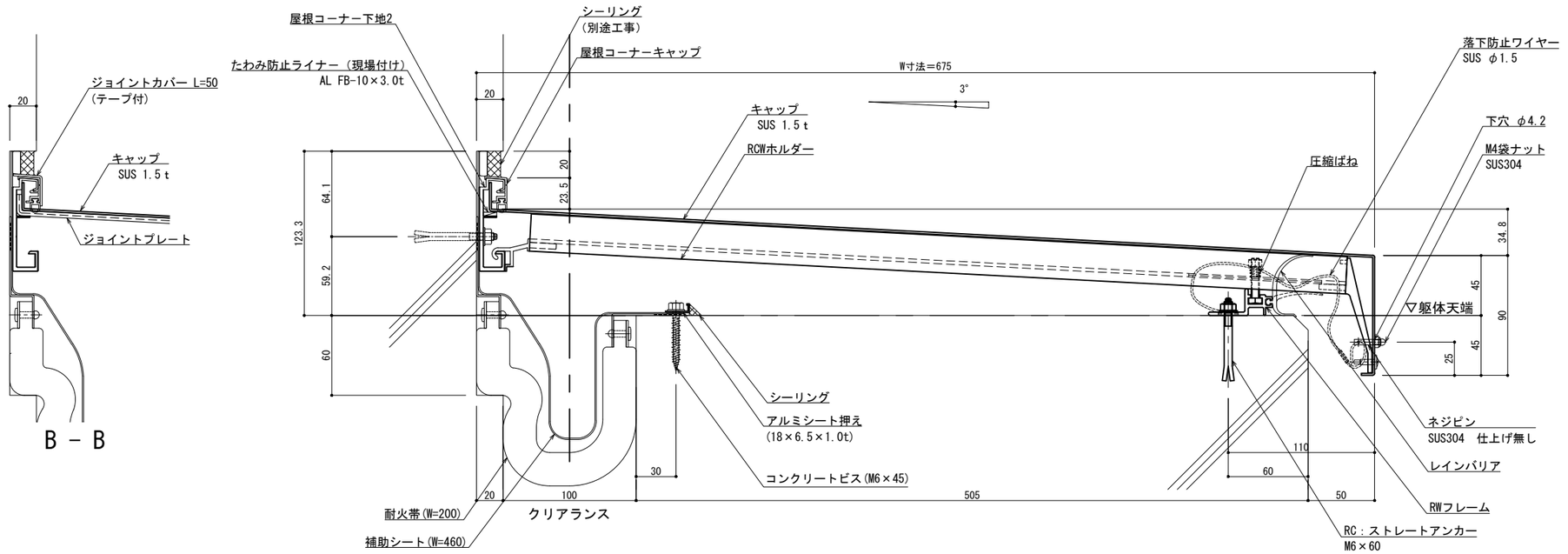

可動図	可動量
X	＋50mm －50mm
Y	＋フリー －フリー
Z	＋30mm －30mm

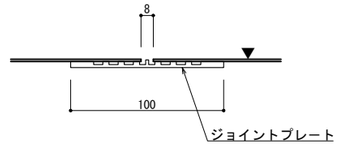

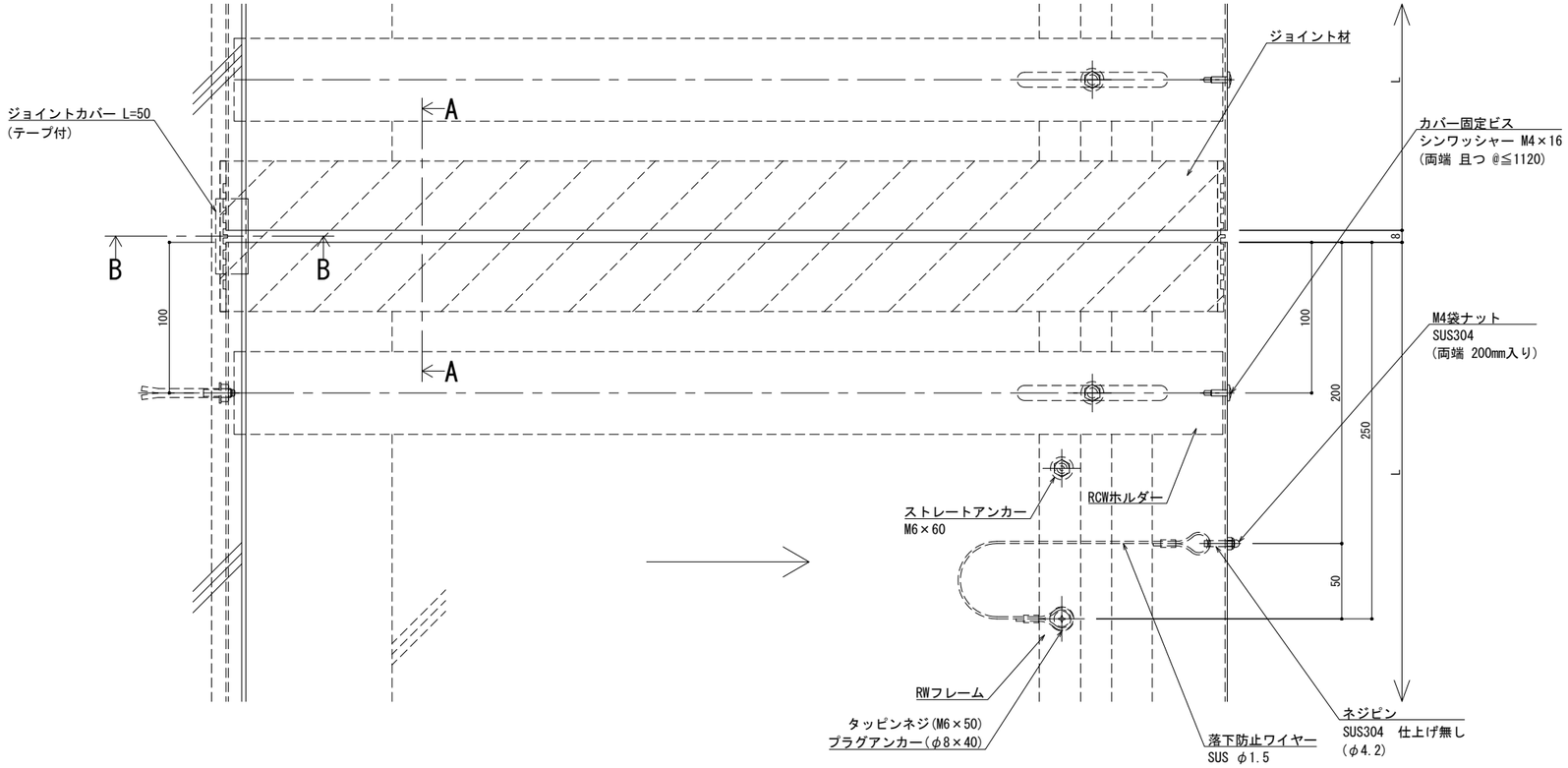

※両端部の見附部分に各1本の落下防止ワイヤーを取り付けます。

※落下防止ワイヤーは、本体にネジピンとロックナットで取付し、もう一方の端を躯体にタッピンネジで固定接続します。

改訂年月日	概　要	特　記　事　項
		当工事で使用する 設計仕様、部材仕様 は、設計仕様書に記載。

シルバーライン
井上商事株式会社

作成	設計	担当	検印	工事名	縮尺	通し番号
・	・	・	・	・	A1 1:2　A3 1:4	・ ／ ・ 枚の内
作成年月日		タイプ		図名	区分	図面番号
・		・		EXP.J.C 屋根コーナー SL-SRCW675(t25) 断面図	■	■ ■ ■ ■

＊ 管理番号 ＊ OOOOOOOOO.OOO

制定:2022.02.02　変更:2025.02.05

■	屋根コーナー	ＳＬ-ＳＲＣＷ７００［クリアランス100］（耐火帯）25mm	種別： ステンレス 仕上げ：HL	RCWホルダー固定間隔： @≦ 560 mm	※ 落下防止ワイヤー付	S= 1:2

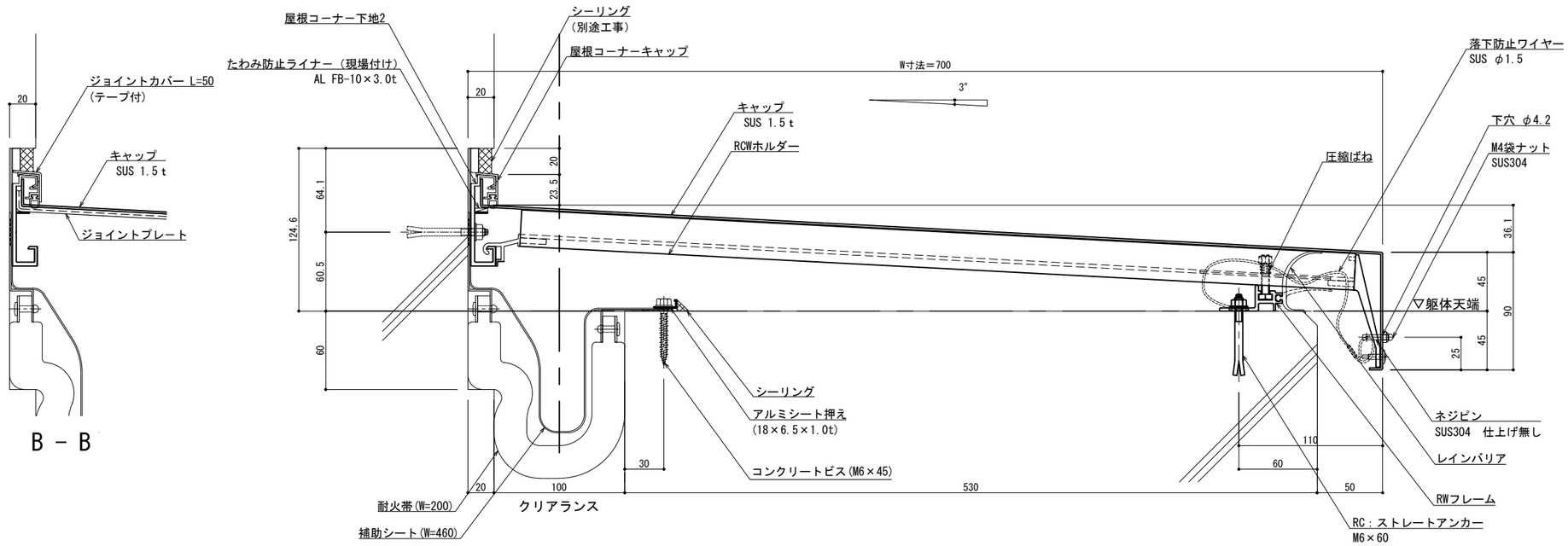

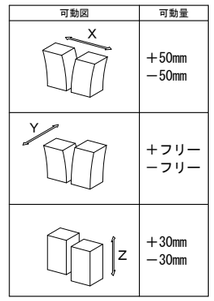

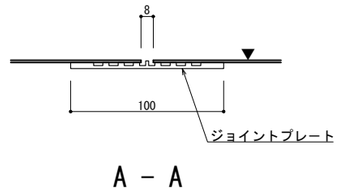

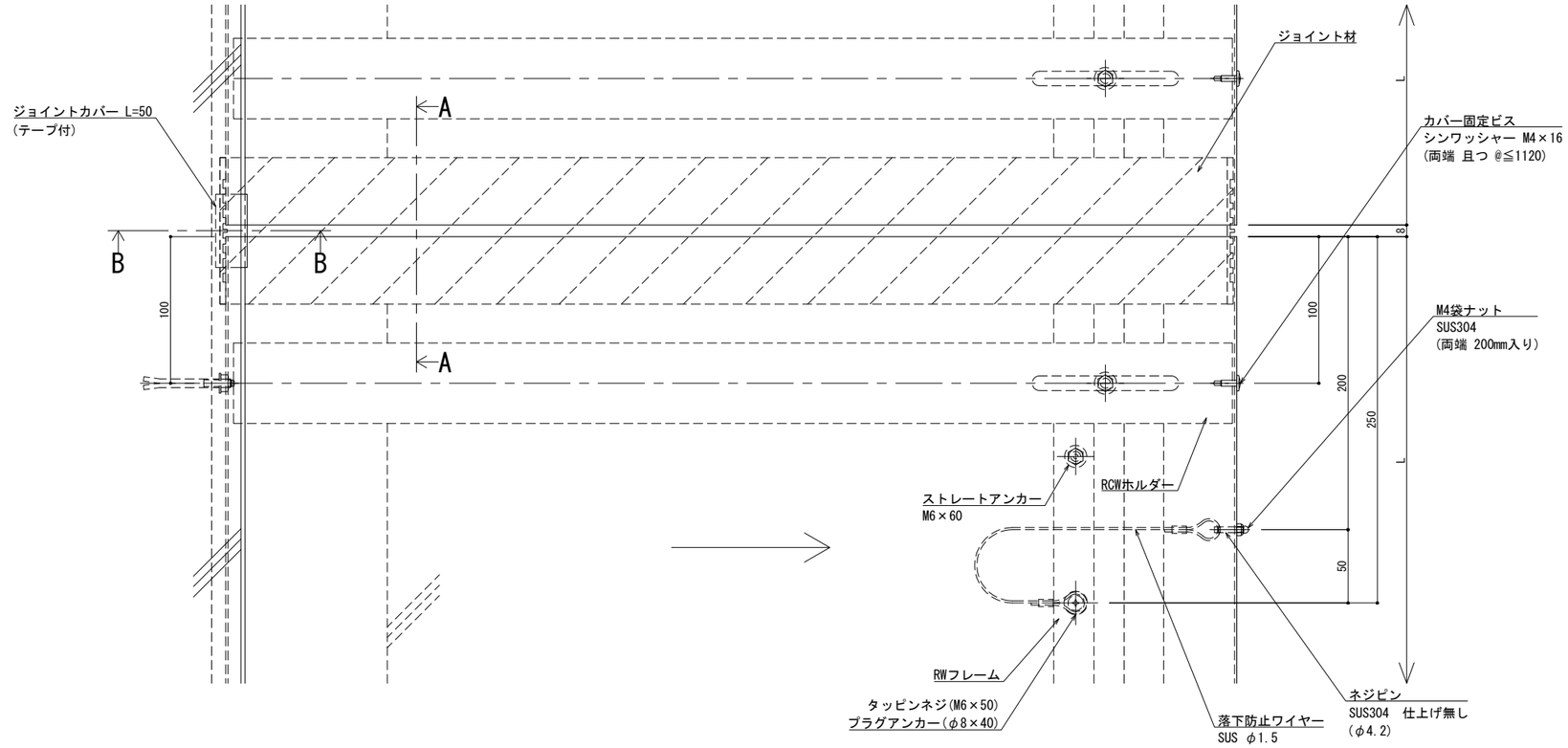

※両端部の見附部分に各1本の落下防止ワイヤーを取り付けます。

※落下防止ワイヤーは、本体にネジピンとロックナットで取付し、もう一方の端を躯体にタッピンネジで固定接続します。

改訂	改訂年月日	概　要	特記事項
			当工事で使用する 設計仕様、部材仕様 は、設計仕様書に記載。
△	・・・・・		

シルバーライン 井上商事株式会社

作成	設計	担当	検印	工事名	縮尺	通し番号
・	・	・	・	・	A1 1:2　A3 1:4	・ ／・ 枚の内
作成年月日		タイプ		図名	区分	図面番号
・		・		EXP.J.C 屋根コーナー SL-SRCW700(t25) 断面図	■	■・■・■

＊ 管理番号 ＊ 000000000.000

変更:2025.02.05

制定:2022.02.02

■	屋根コーナー	ＳＬ-ＳＲＣＷ７２５［クリアランス100］（耐火帯）25mm	種別： ステンレス 仕上げ：HL	RCWホルダー固定間隔： @≦ 560 mm	※ 落下防止ワイヤー付	S= 1:2

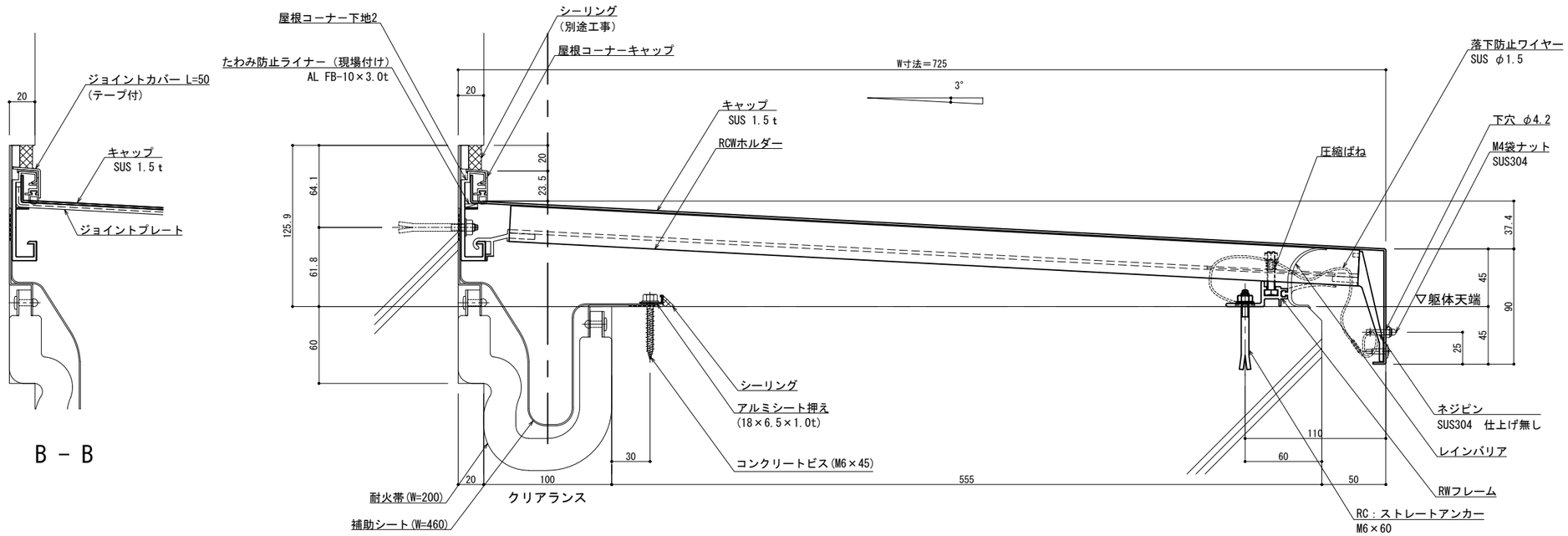

可動図	可動量
X	＋50mm －50mm
Y	＋フリー －フリー
Z	＋30mm －30mm

※両端部の見附部分に各1本の落下防止ワイヤーを取り付けます。

※落下防止ワイヤーは、本体にネジピンとロックナットで取付し、もう一方の端を躯体にタッピンネジで固定接続します。

改訂	改訂年月日	概要	特記事項
			当工事で使用する 設計仕様、部材仕様 は、設計仕様書に記載。
△1	・・・・・		

シルバーライン 井上商事株式会社

作成	設計	担当	検印	工事名	縮尺	通し番号
・	・	・	・	・	A1 1:2 A3 1:4	・ ／・ 枚の内
作成年月日		タイプ		図名	区分	図面番号
・		・		EXP.J.C 屋根コーナー SL-SRCW725(t25) 断面図	■	■・■・■

＊ 管理番号 ＊ 000000000.000

変更:2025.02.05

制定:2022.02.02

■	屋根コーナー	ＳＬ-ＳＲＣＷ７５０［クリアランス100］（耐火帯）25mm	種別： ステンレス 仕上げ：HL	RCWホルダー固定間隔： @≦ 560 mm	※ 落下防止ワイヤー付	S= 1:2

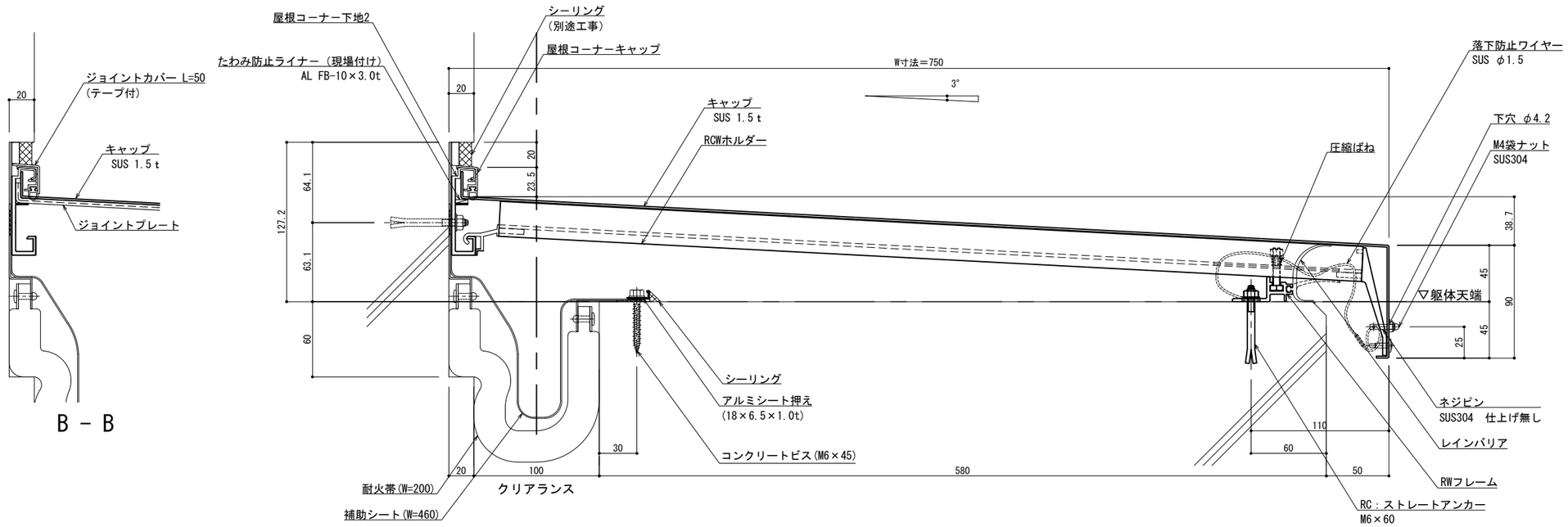

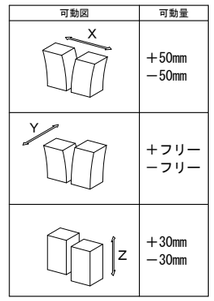

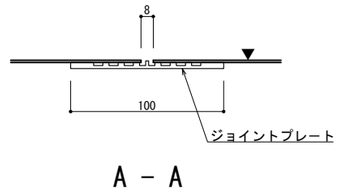

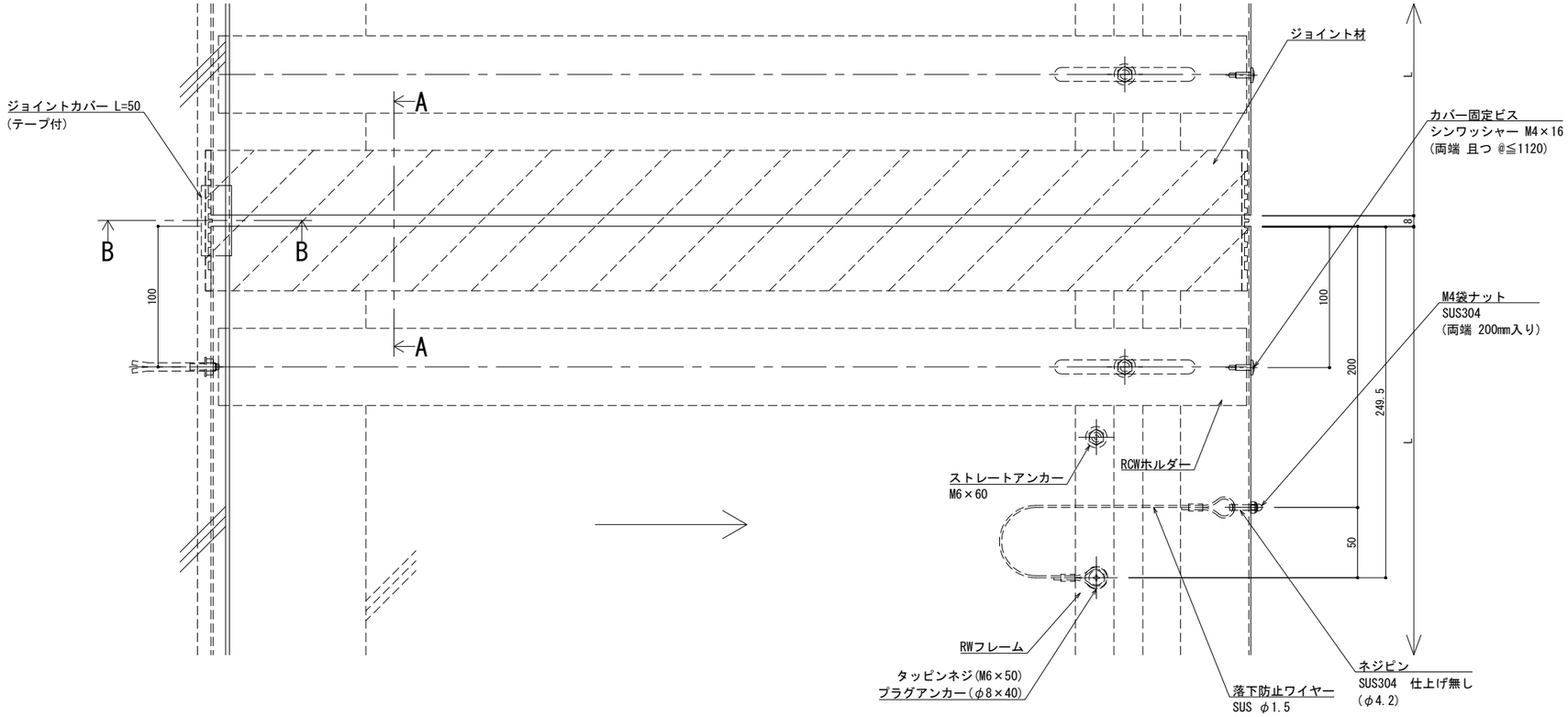

※両端部の見附部分に各1本の落下防止ワイヤーを取り付けます。

※落下防止ワイヤーは、本体にネジピンとロックナットで取付し、もう一方の端を躯体にタッピンネジで固定接続します。

改訂	改訂年月日	概要	特記事項
			当工事で使用する 設計仕様、部材仕様 は、設計仕様書に記載。
△1	・・・・・		

シルバーライン 井上商事株式会社

作成	設計	担当	検印	工事名	縮尺	通し番号
・	・	・	・	・	A1 1:2 A3 1:4	・ ／・ 枚の内
作成年月日		タイプ		図名	区分	図面番号
・		・		EXP.J.C 屋根コーナー SL-SRCW750(t25) 断面図	■	■・■・■

＊ 管理番号 ＊ 000000000.000

変更:2025.02.05

制定:2022.02.02

■	屋根コーナー	ＳＬ-ＳＲＣＷ７７５［クリアランス100］（耐火帯）25mm	種別： ステンレス 仕上げ：HL	RCWホルダー固定間隔： @≦ 560 mm	※ 落下防止ワイヤー付	S= 1:2

可動図	可動量
X	＋50mm －50mm
Y	＋フリー －フリー
Z	＋30mm －30mm

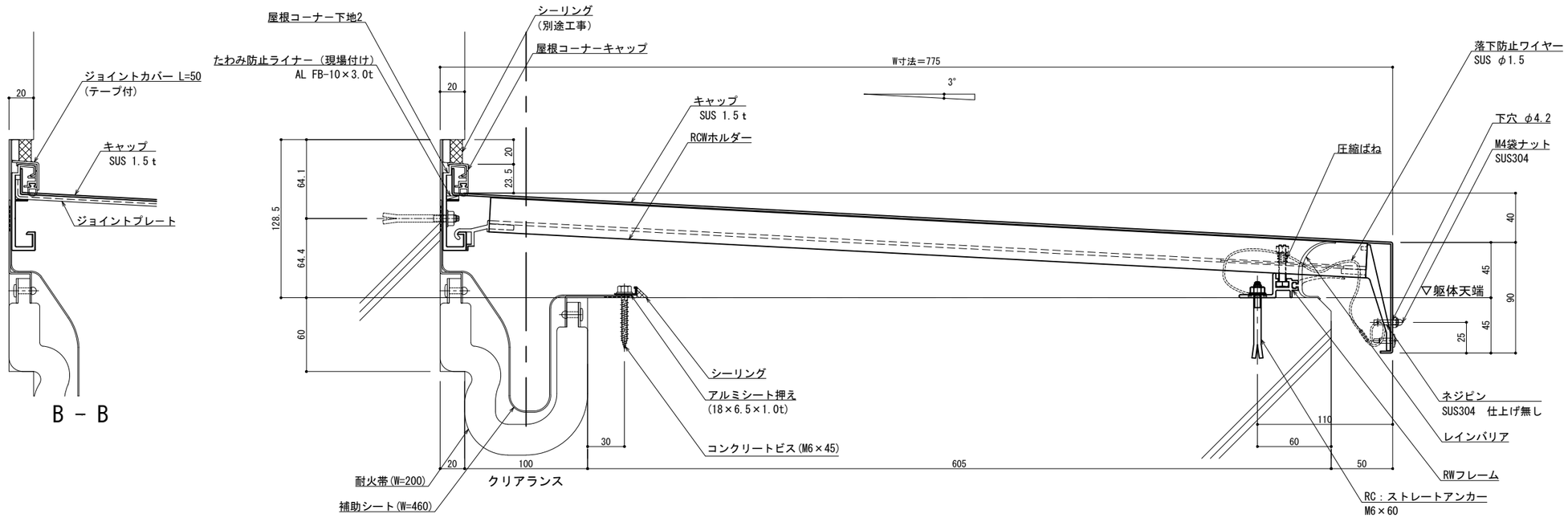

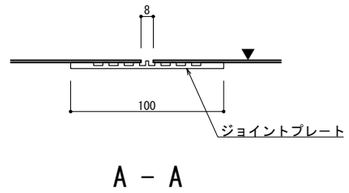

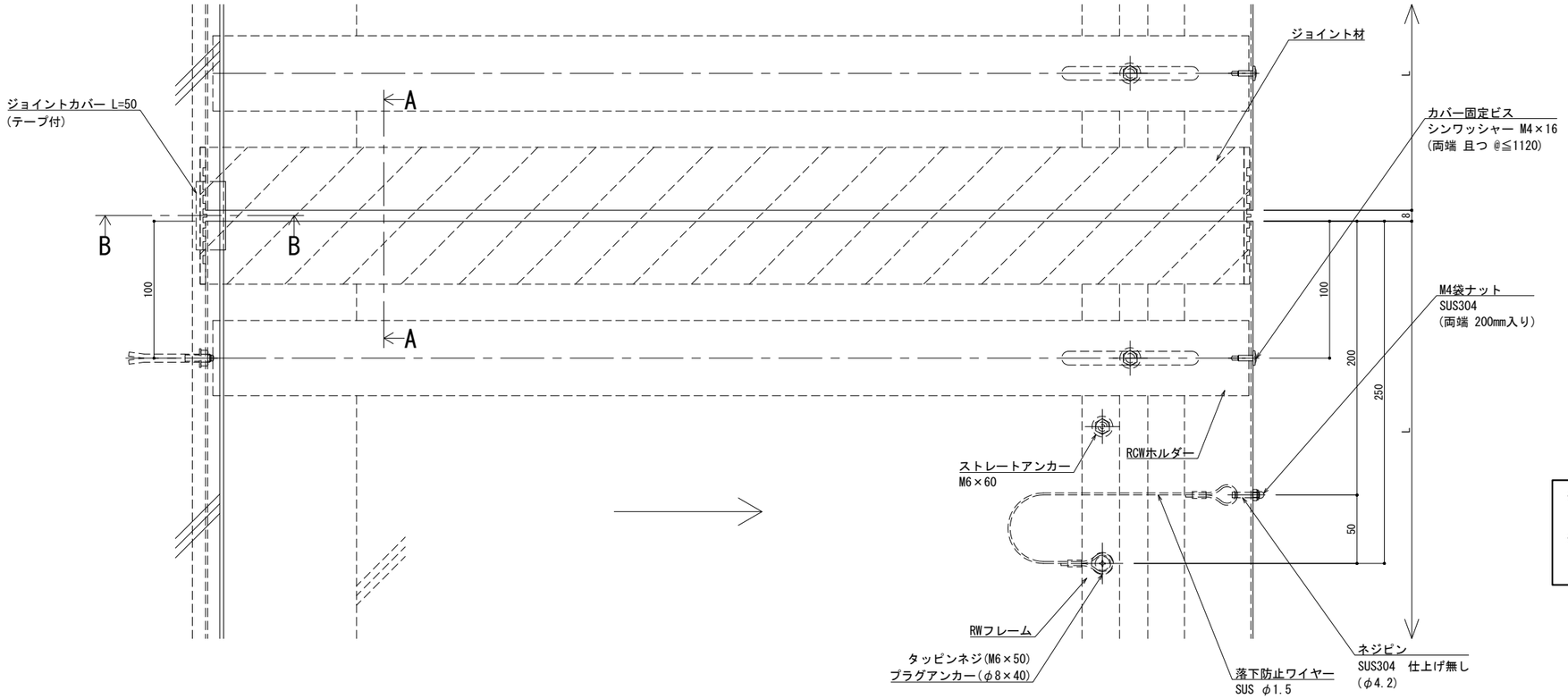

※両端部の見附部分に各1本の落下防止ワイヤーを取り付けます。

※落下防止ワイヤーは、本体にネジピンとロックナットで取付し、もう一方の端を躯体にタッピンネジで固定接続します。

改訂年月日	概　要	特 記 事 項
		当工事で使用する 設計仕様、部材仕様 は、設計仕様書に記載。

シルバーライン
井上商事株式会社

作成	設計	担当	検印	工事名	縮尺	通し番号
・	・	・	・	・	A1 1:2　A3 1:4	・ ／ ・ 枚の内
作成年月日		タイプ		図名	区分	図面番号
・		・		EXP.J.C 屋根コーナー SL-SRCW775(t25) 断面図	■	■ ■ ■ ■

＊ 管理番号 ＊ 000000000.000

変更:2025.02.05
制定:2022.02.02

■	屋根コーナー	ＳＬ-ＳＲＣＷ８００［クリアランス100］（耐火帯）25mm	種別： ステンレス 仕上げ：HL	RCWホルダー固定間隔： @≦ 560 mm	※ 落下防止ワイヤー付	S= 1:2

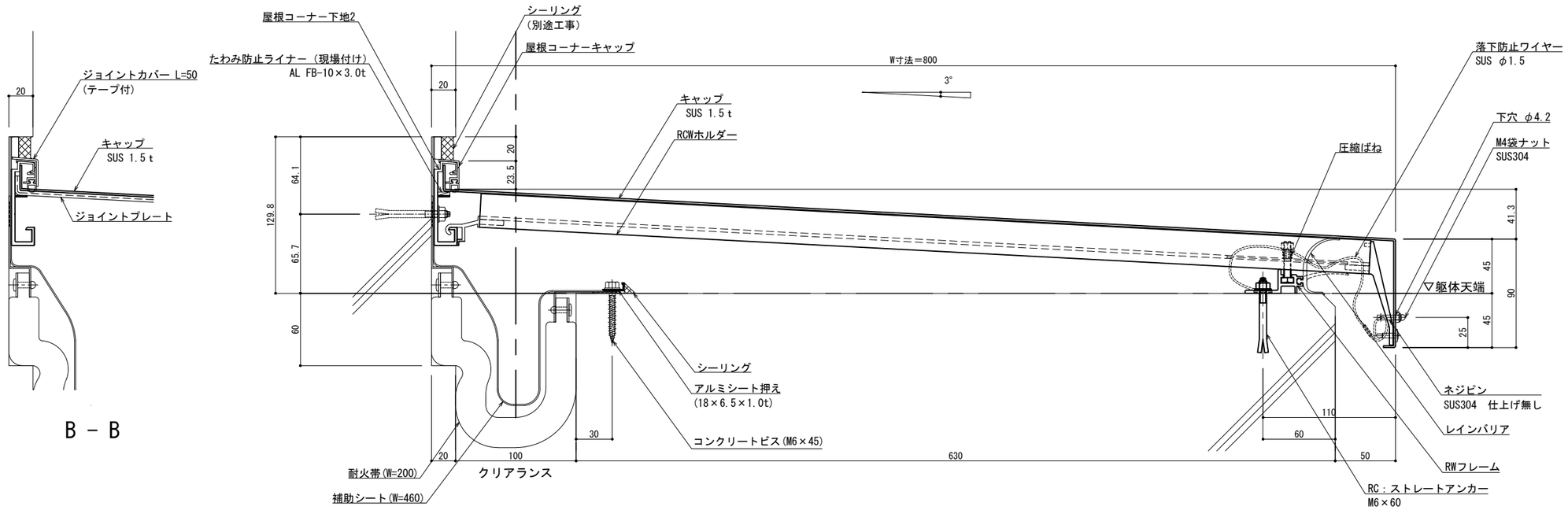

B － B

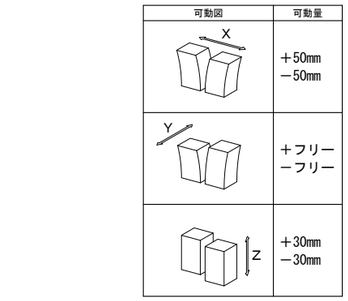

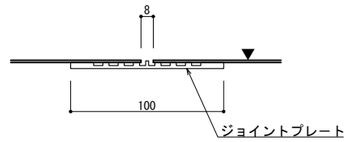

A － A

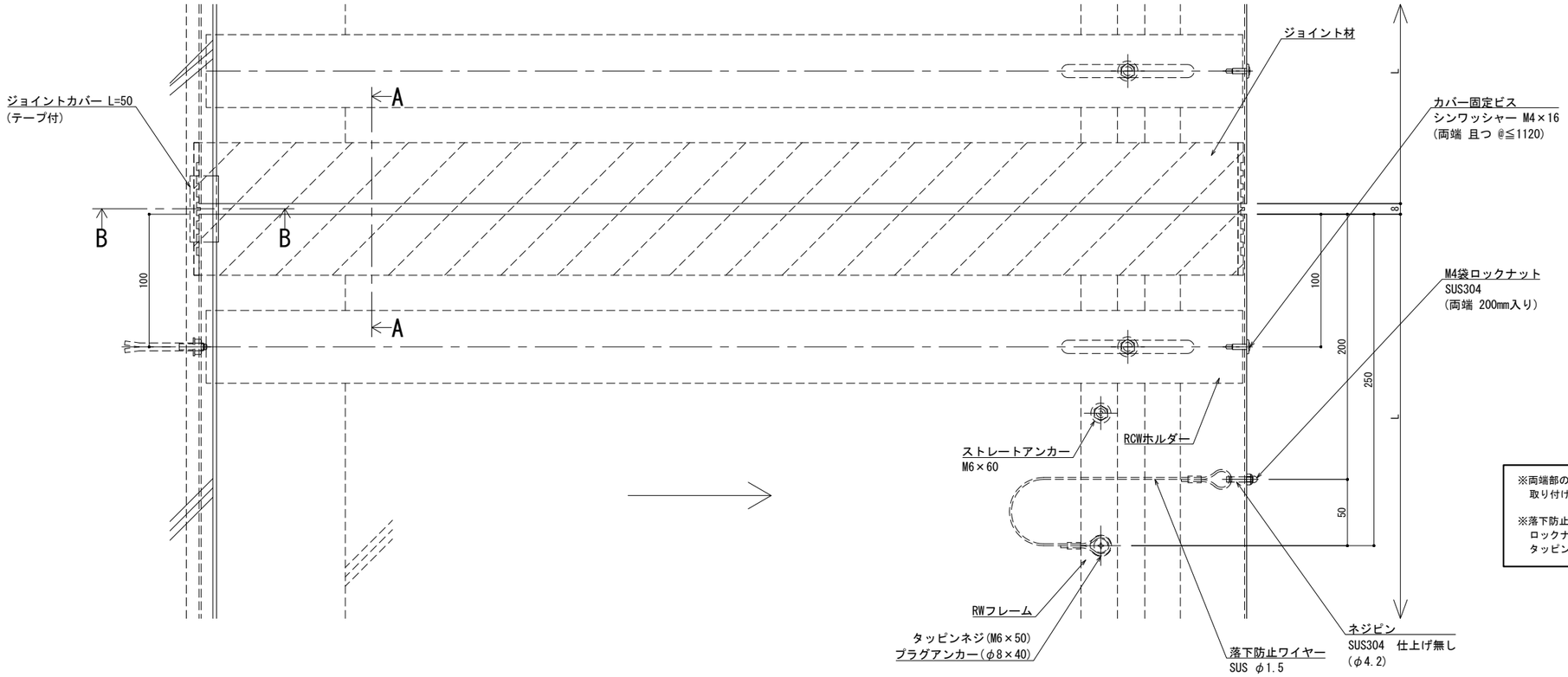

※両端部の見附部分に各1本の落下防止ワイヤーを取り付けます。

※落下防止ワイヤーは、本体にネジピンとロックナットで取付し、もう一方の端を躯体にタッピンネジで固定接続します。

改訂	改訂年月日	概要	特記事項
			当工事で使用する 設計仕様、部材仕様 は、設計仕様書に記載。
△	・・・・・		

シルバーライン 井上商事株式会社

作成	設計	担当	検印	工事名	縮尺	通し番号
・	・	・	・	・	A1 1:2 A3 1:4	・ ／・ 枚の内
作成年月日		タイプ		図名	区分	図面番号
・		・		EXP.J.C 屋根コーナー SL-SRCW800(t25) 断面図	■	■・■・■

＊ 管理番号 ＊ 000000000.000

変更:2025.02.05

制定:2022.02.02

▪	屋根コーナー	ＳＬ−ＳＲＣＷ８７５［クリアランス100］（耐火帯）25mm	種別： ステンレス 仕上げ： HL	RCWホルダー固定間隔： @≦ 560 mm	※ 落下防止ワイヤー付	S= 1:2

可動図	可動量
X	＋50mm −50mm
Y	＋フリー −フリー
Z	＋30mm −30mm

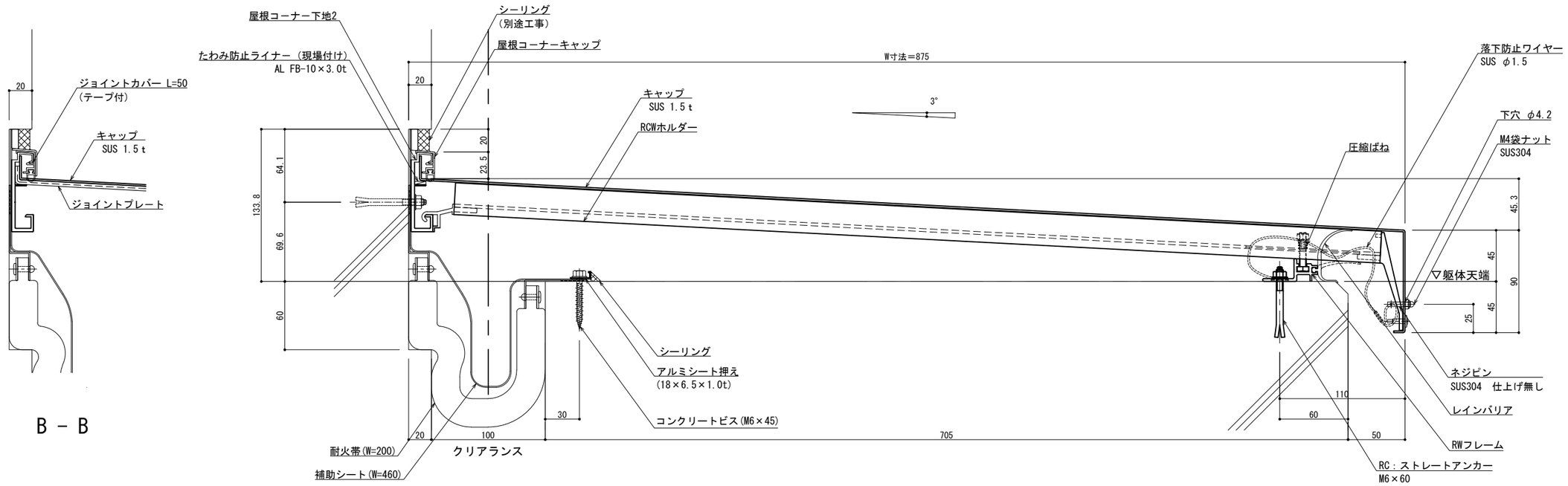

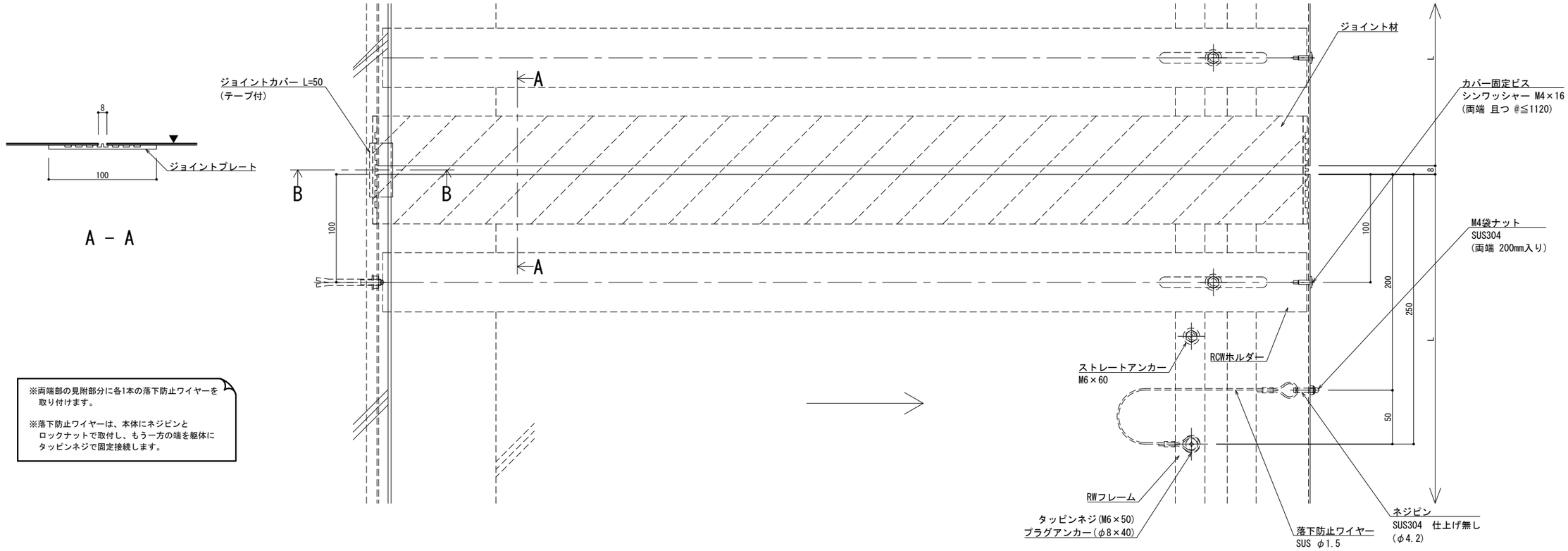

※両端部の見附部分に各1本の落下防止ワイヤーを取り付けます。

※落下防止ワイヤーは、本体にネジピンとロックナットで取付し、もう一方の端を躯体にタッピンネジで固定接続します。

改訂	改訂年月日	概　要	特記事項
			当工事で使用する 設計仕様、部材仕様 は、設計仕様書に記載。

シルバーライン
井上商事株式会社

作成	設計	担当	検印	工事名	縮尺	通し番号
・	・	・	・	・	A1 1:2　A3 1:4	・ ／ ・ 枚の内
作成年月日		タイプ		図名	区分	図面番号
・		・		EXP.J.C 屋根コーナー SL-SRCW875(t25) 断面図	▪	▪ ▪ ▪ ▪

＊ 管理番号 ＊ OOOOOOOOO.OOO

制定:2022.02.02
変更:2025.02.05

■	屋根コーナー	ＳＬ-ＳＲＣＷ８５０［クリアランス100］（耐火帯）25mm	種別： ステンレス 仕上げ： HL	RCWホルダー固定間隔： @≦ 560 mm	※ 落下防止ワイヤー付	S= 1:2

可動図	可動量
X	＋50mm －50mm
Y	＋フリー －フリー
Z	＋30mm －30mm

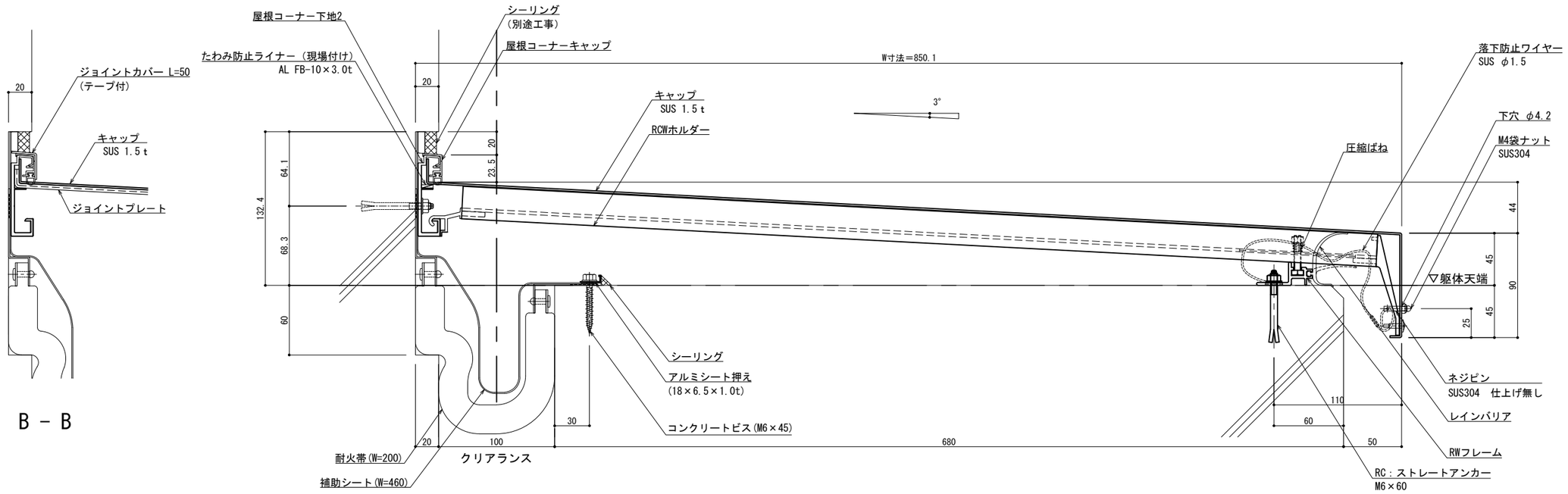

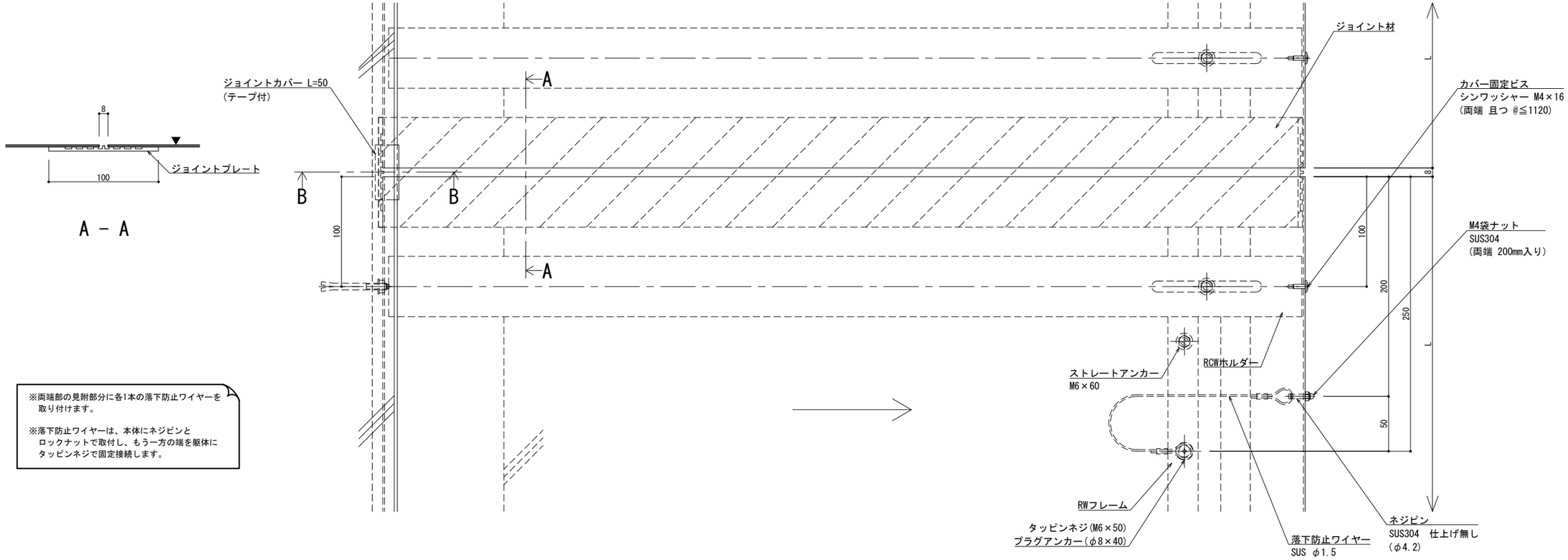

※両端部の見附部分に各1本の落下防止ワイヤーを取り付けます。

※落下防止ワイヤーは、本体にネジピンとロックナットで取付し、もう一方の端を躯体にタッピンネジで固定接続します。

改訂年月日	概　要	特 記 事 項
		当工事で使用する 設計仕様、部材仕様 は、設計仕様書に記載。

シルバーライン
井上商事株式会社

作成	設計	担当	検印	工事名	縮尺	通し番号
・	・	・	・	・	A1 1:2　A3 1:4	・ ／ ・ 枚の内
作成年月日		タイプ		図名	区分	図面番号
・		・		EXP.J.C 屋根コーナー SL-SRCW850(t25) 断面図	■	■ ■ ■ ■

＊ 管理番号 ＊ OOOOOOOOO.OOO

制定:2022.02.02　変更:2025.02.05

■	屋根コーナー	ＳＬ-ＳＲＣＷ８７５［クリアランス100］（耐火帯）25mm	種別： ステンレス 仕上げ： HL	RCWホルダー固定間隔： @≦ 560 mm	※ 落下防止ワイヤー付	S= 1:2

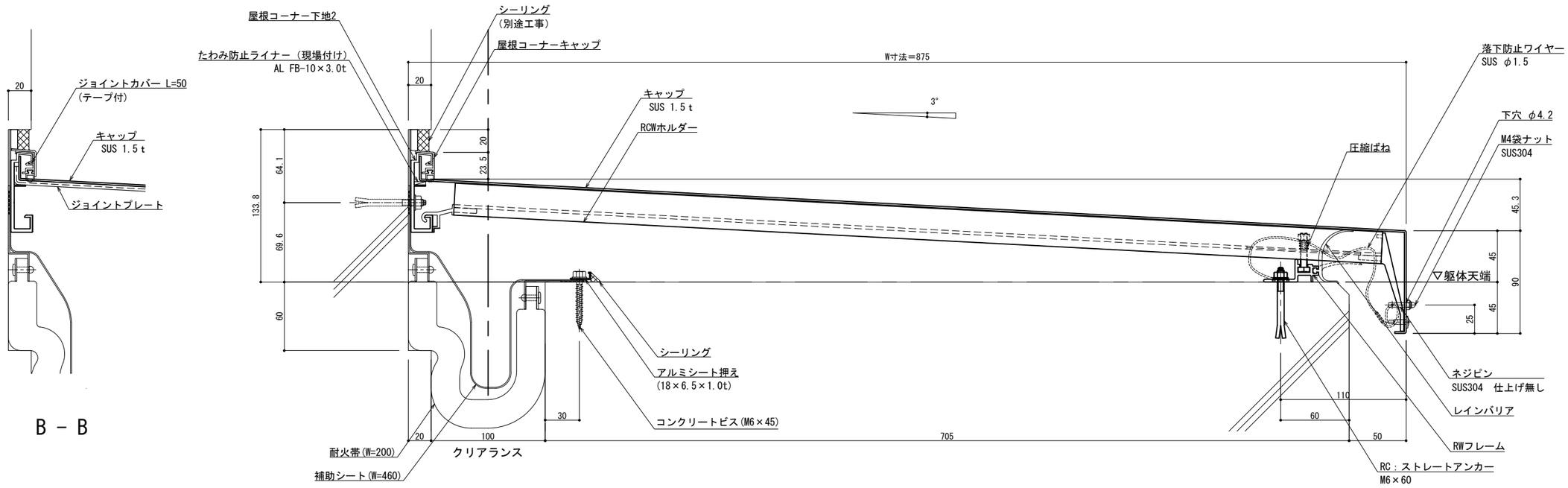

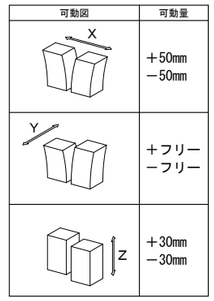

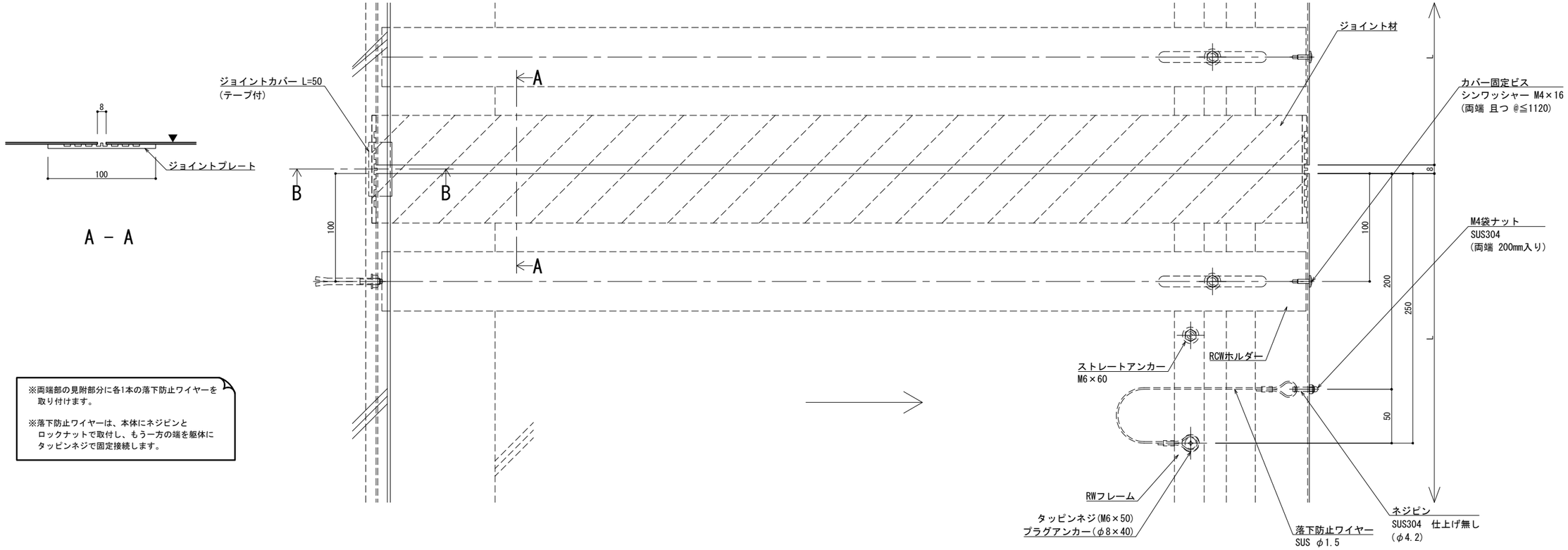

※両端部の見附部分に各1本の落下防止ワイヤーを取り付けます。

※落下防止ワイヤーは、本体にネジピンとロックナットで取付し、もう一方の端を躯体にタッピンネジで固定接続します。

改訂	改訂年月日	概要	特記事項
			当工事で使用する 設計仕様、部材仕様 は、設計仕様書に記載。
△	・・・・・	・	

シルバーライン 井上商事株式会社

作成	設計	担当	検印	工事名	縮尺	通し番号
・	・	・	・	・	A1 1:2 A3 1:4	・ ／・ 枚の内
作成年月日		タイプ		図名	区分	図面番号
・		・		EXP.J.C 屋根コーナー SL-SRCW875(t25) 断面図	■	■・■・■

＊管理番号＊ 000000000.000

変更:2025.02.05

制定:2022.02.02

■	屋根コーナー	ＳＬ-ＳＲＣＷ９００［クリアランス100］（耐火帯）25mm	種別： ステンレス 仕上げ：HL	RCWホルダー固定間隔： @≦ 560 mm	※ 落下防止ワイヤー付	S= 1:2

可動図	可動量
X	＋50mm －50mm
Y	＋フリー －フリー
Z	＋30mm －30mm

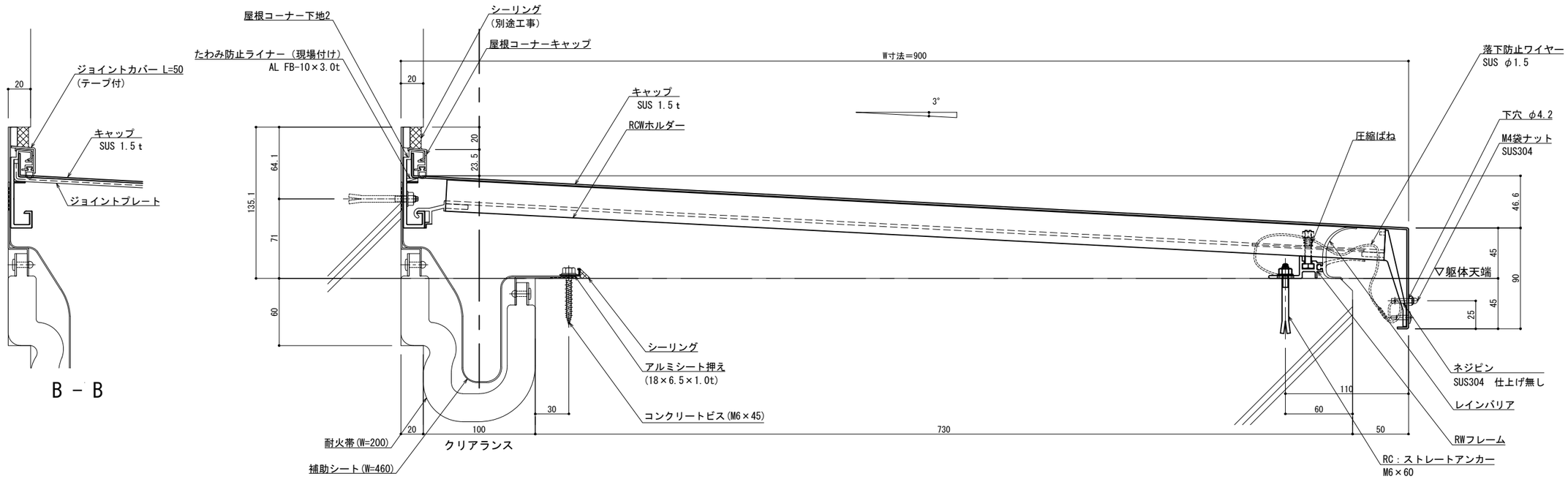

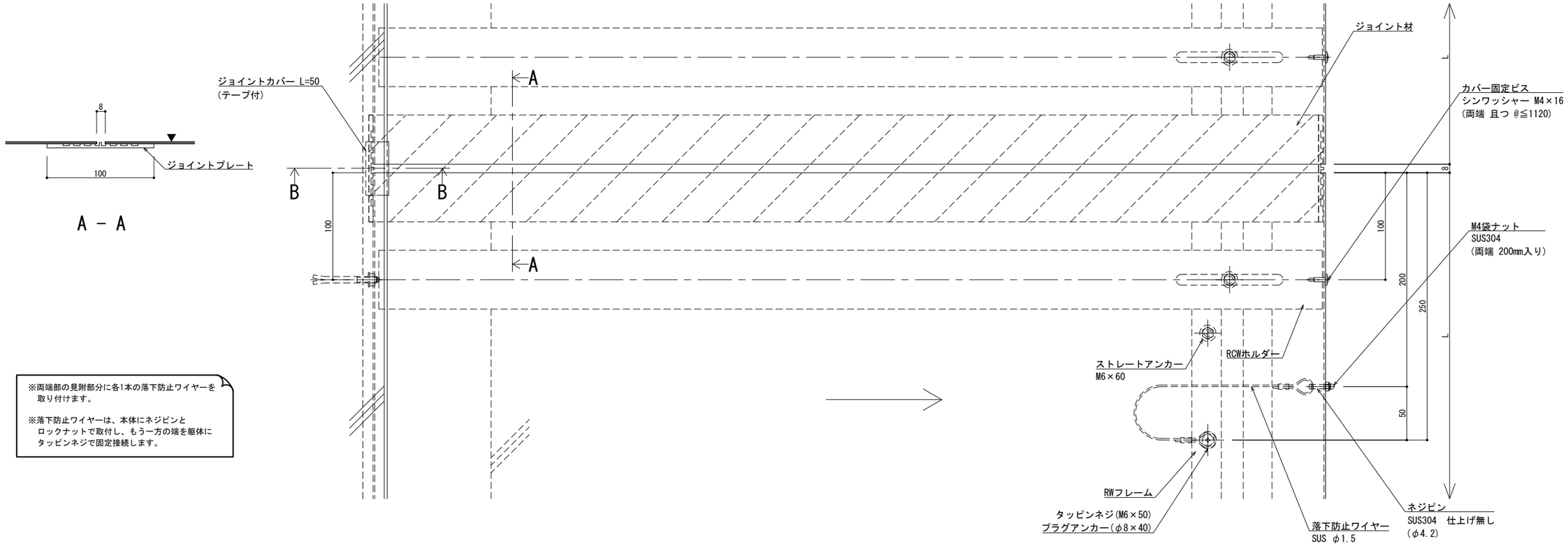

※両端部の見附部分に各1本の落下防止ワイヤーを取り付けます。

※落下防止ワイヤーは、本体にネジピンとロックナットで取付し、もう一方の端を躯体にタッピンネジで固定接続します。

改訂年月日	概　要	特 記 事 項
		当工事で使用する 設計仕様、部材仕様 は、設計仕様書に記載。

シルバーライン 井上商事株式会社

作成	設計	担当	検印	工事名	縮尺	通し番号
・	・	・	・	・	A1 1:2　A3 1:4	・ ／ ・ 枚の内
作成年月日		タイプ		図名	区分	図面番号
・		・		EXP.J.C 屋根コーナー SL-SRCW900(t25) 断面図	■	■ ■ ■ ■

＊ 管理番号 ＊ 000000000.000

変更:2025.02.05
制定:2022.02.02