■	屋根コーナー	ＳＬ-ＳＲＣＷ３５０［クリアランス150］（耐火帯）12.5mm	種別： ステンレス 仕上げ：HL	RCWホルダー固定間隔： @≦ 560 mm	※ 落下防止ワイヤー付	S= 1:2

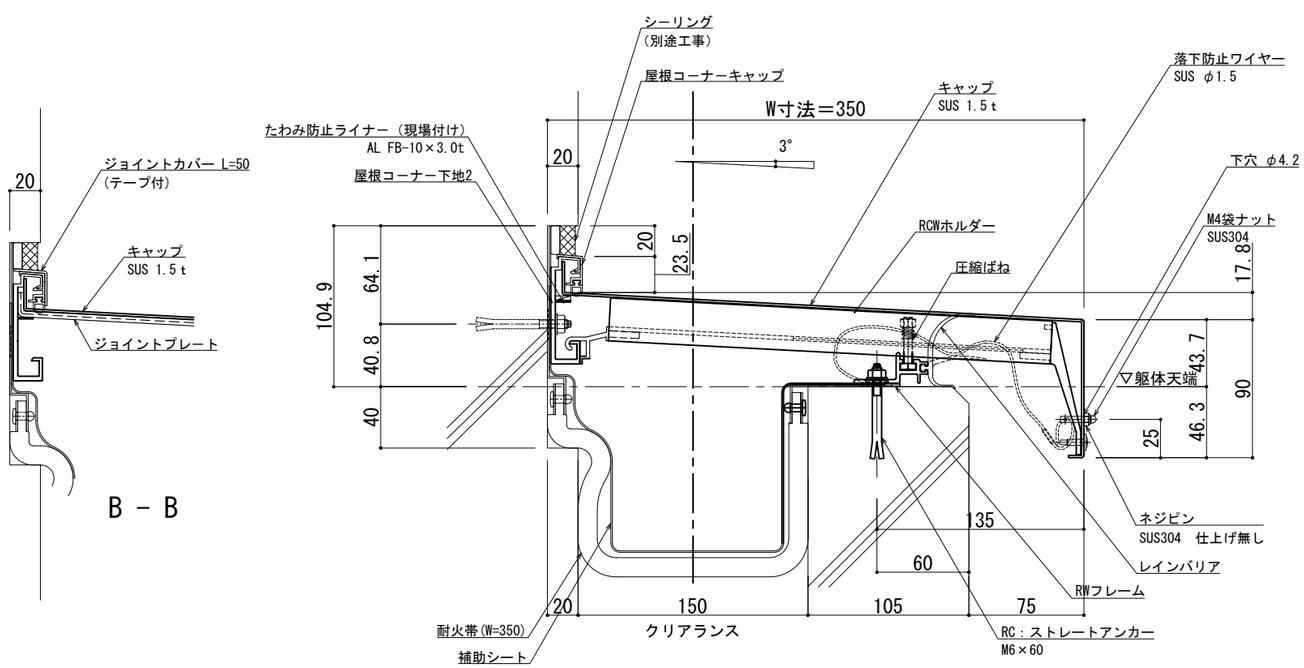

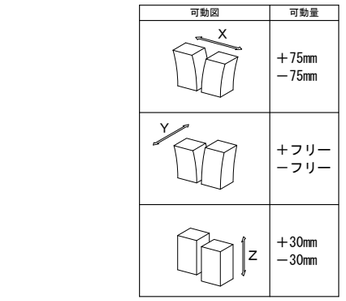

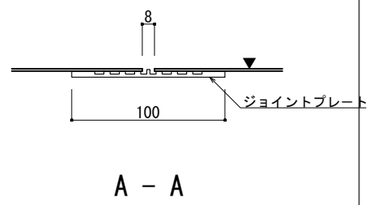

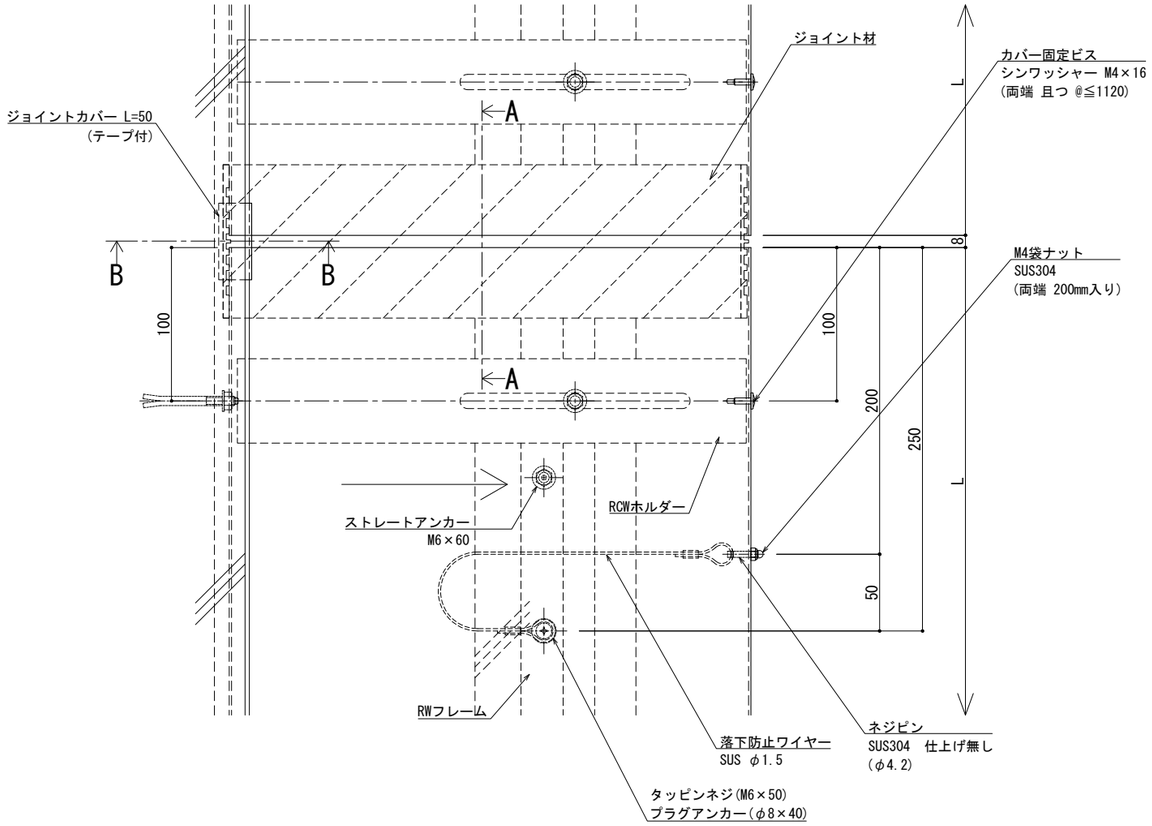

※両端部の見附部分に各1本の落下防止ワイヤーを取り付けます。

※落下防止ワイヤーは、本体にネジピンとロックナットで取付し、もう一方の端を躯体にタッピンネジで固定接続します。

改訂	改訂年月日	概要	特記事項
			当工事で使用する 設計仕様、部材仕様 は、設計仕様書に記載。
△1	・・・・・		

シルバーライン 井上商事株式会社

作成	設計	担当	検印	工事名	縮尺	通し番号
・	・	・	・	・	A1 1:2 A3 1:4	・ ／・ 枚の内
作成年月日		タイプ		図名	区分	図面番号
・		・		EXP.J.C 屋根コーナー SL-SRCW350 断面図	■	■・■・■

＊ 管理番号 ＊ 000000000.000

変更:2025.02.05

制定:2017.11.20

■	屋根コーナー	ＳＬ－ＳＲＣＷ３７５［クリアランス150］（耐火帯）12.5mm	種別： ステンレス 仕上げ：HL	RCWホルダー固定間隔： @≦ 560 mm	※ 落下防止ワイヤー付	S= 1:2

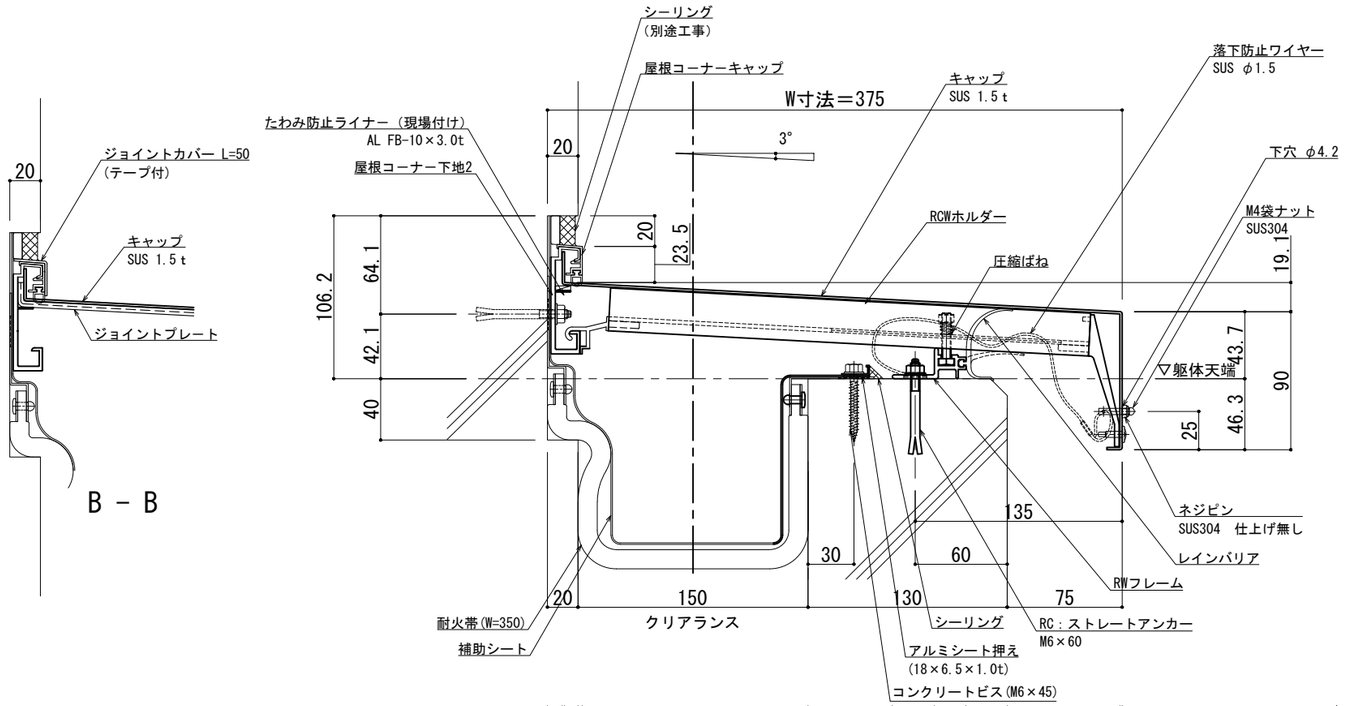

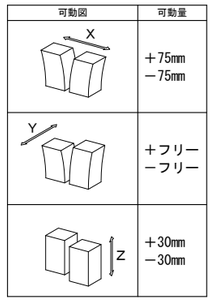

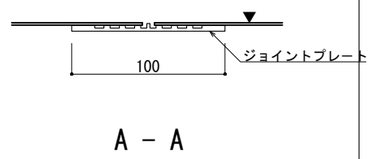

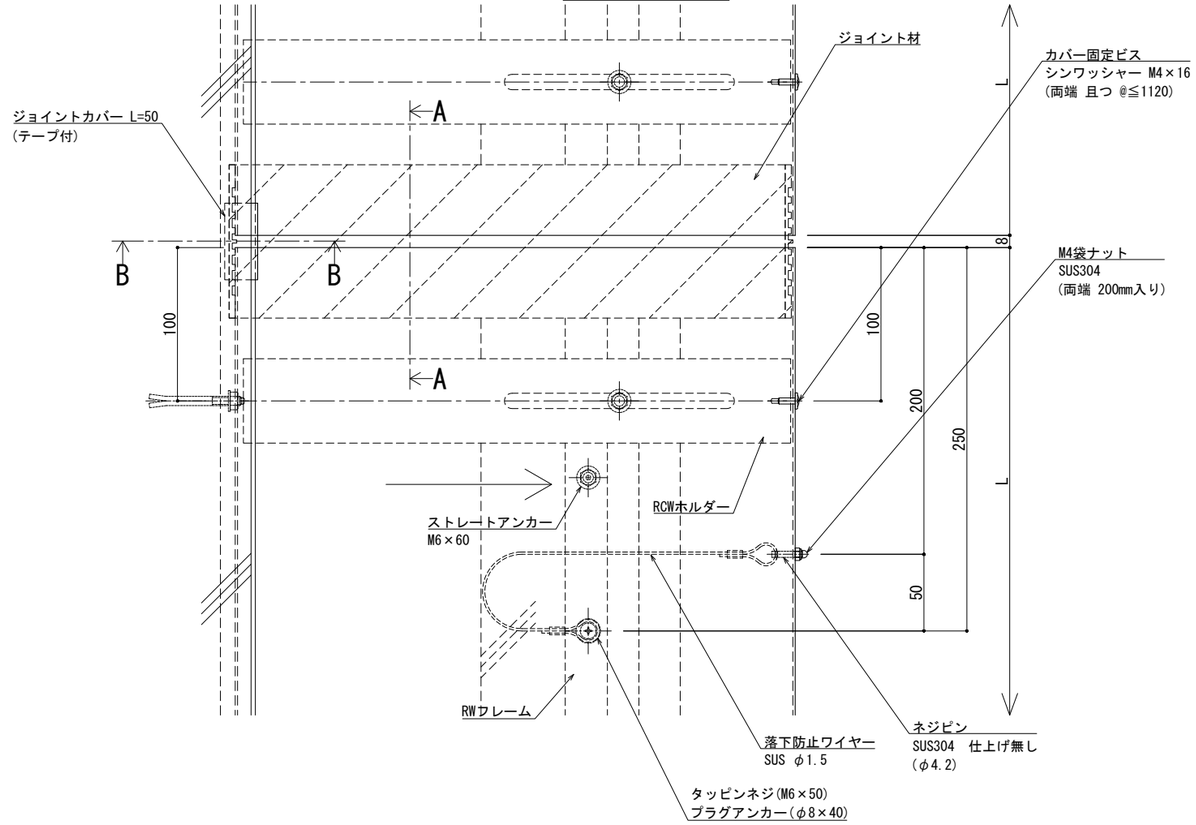

※両端部の見附部分に各1本の落下防止ワイヤーを取り付けます。

※落下防止ワイヤーは、本体にネジピンとロックナットで取付し、もう一方の端を躯体にタッピンネジで固定接続します。

改訂	改訂年月日	概　要	特記事項
			当工事で使用する 設計仕様、部材仕様 は、設計仕様書に記載。
△1	・・・・・	・	

シルバーライン
井上商事株式会社

作成	設計	担当	検印	工事名	縮尺	通し番号
・	・	・	・	・	A1 1:2　A3 1:4	・ ／・ 枚の内
作成年月日		タイプ		図名	区分	図面番号
・		・		EXP.J.C 屋根コーナー SL-SRCW375 断面図	■	■・■・■

＊ 管理番号 ＊ 000000000.000

変更:2025.02.05
制定:2017.11.20

■	屋根コーナー	ＳＬ-ＳＲＣＷ４００［クリアランス150］（耐火帯）12.5mm	種別： ステンレス 仕上げ：HL	RCWホルダー固定間隔： @≦ 560 mm	※ 落下防止ワイヤー付	S= 1:2

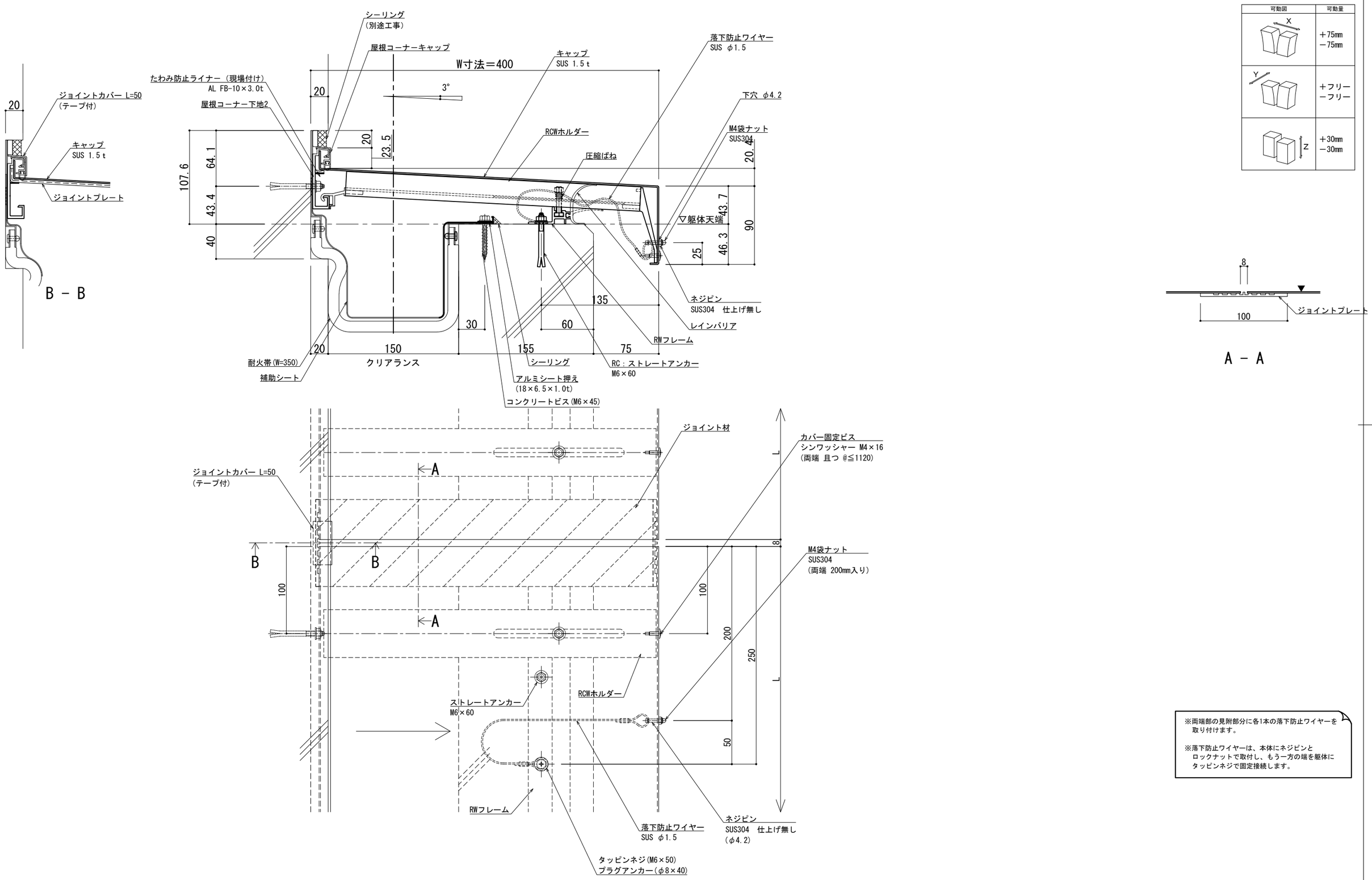

可動図	可動量
X	＋75mm －75mm
Y	＋フリー －フリー
Z	＋30mm －30mm

※両端部の見附部分に各1本の落下防止ワイヤーを取り付けます。

※落下防止ワイヤーは、本体にネジピンとロックナットで取付し、もう一方の端を躯体にタッピンネジで固定接続します。

改訂	改訂年月日	概　要	特記事項
			当工事で使用する 設計仕様、部材仕様 は、設計仕様書に記載。
△1	・・・・・		

シルバーライン
井上商事株式会社

作成	設計	担当	検印	工事名	縮尺	通し番号
・	・	・	・	・	A1 1:2　A3 1:4	・ ／ ・ 枚の内
作成年月日		タイプ		図名	区分	図面番号
・		・		EXP.J.C 屋根コーナー SL-SRCW400 断面図	■	■・■・■

＊ 管理番号 ＊ 000000000.000

変更:2025.02.05
制定:2017.11.20

▪	屋根コーナー	ＳＬ−ＳＲＣＷ４２５［クリアランス150］（耐火帯）12.5mm	種別： ステンレス 仕上げ：HL	RCWホルダー固定間隔： @≦ 560 mm	※ 落下防止ワイヤー付	S= 1:2

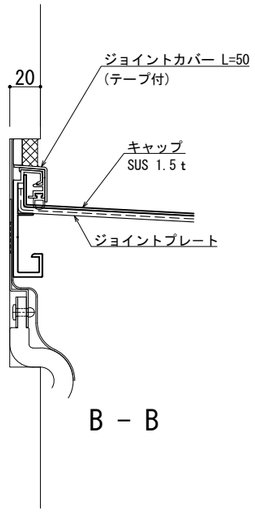

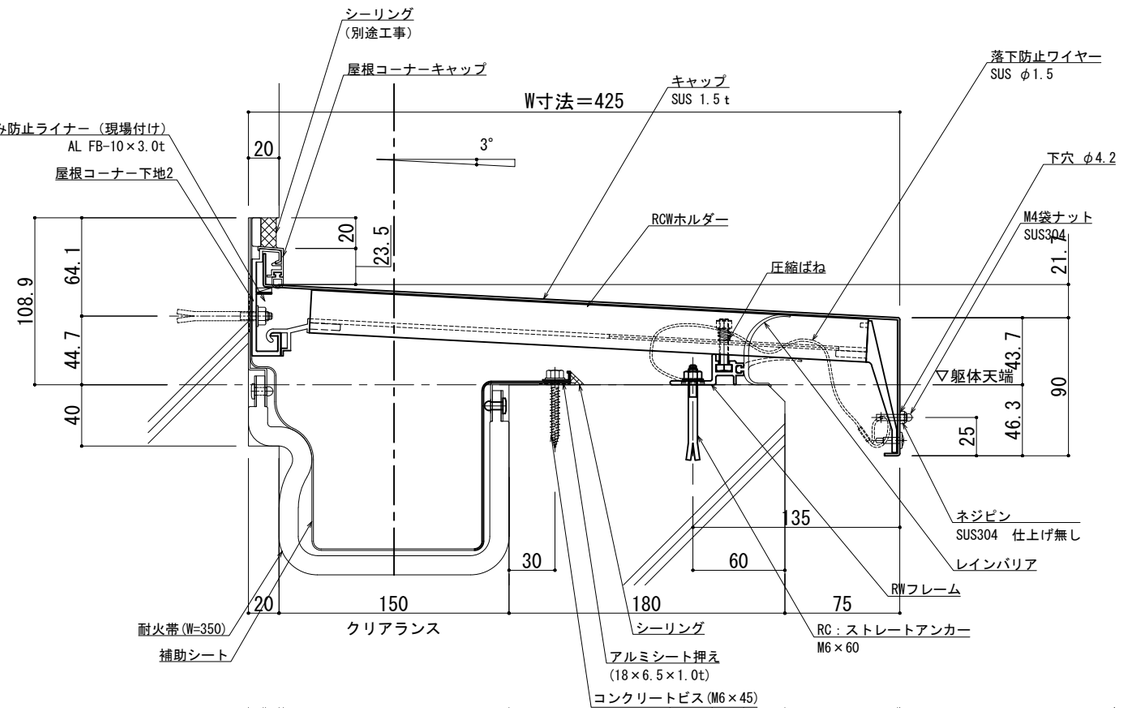

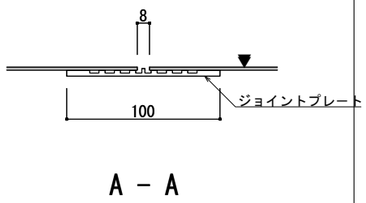

可動図	可動量
X	＋75mm −75mm
Y	＋フリー −フリー
Z	＋30mm −30mm

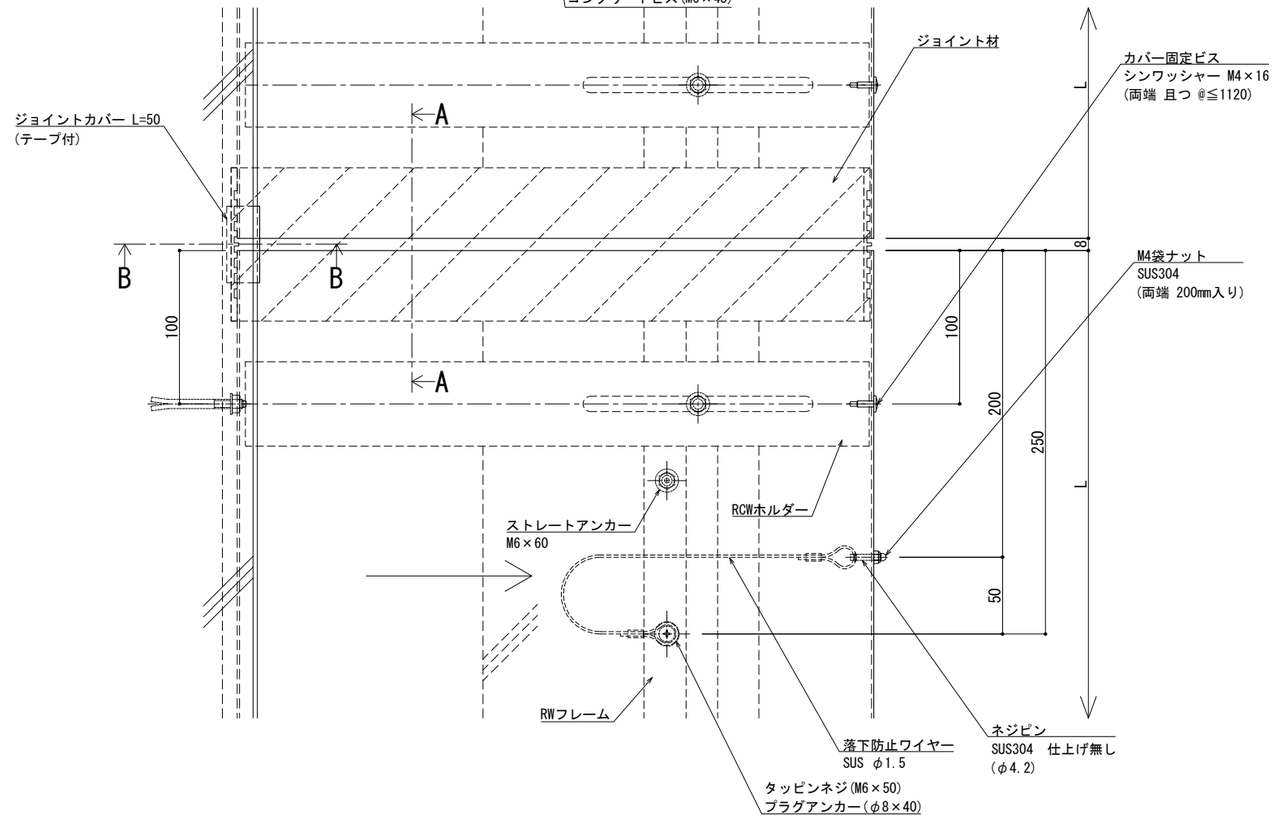

※両端部の見附部分に各1本の落下防止ワイヤーを取り付けます。

※落下防止ワイヤーは、本体にネジピンとロックナットで取付し、もう一方の端を躯体にタッピンネジで固定接続します。

改訂	改訂年月日	概　要	特 記 事 項
			当工事で使用する 設計仕様、部材仕様 は、設計仕様書に記載。

シルバーライン
井上商事株式会社

作成	設計	担当	検印	工事名	縮尺	通し番号
・	・	・	・	・	A1 1:2　A3 1:4	・ ／ ・ 枚の内
作成年月日		タイプ		図名	区分	図面番号
・		・		EXP.J.C 屋根コーナー SL-SRCW425 断面図	■	■ ■ ■ ■

＊ 管理番号 ＊ OOOOOOOOO.OOO

制定:2017.11.20
変更:2025.02.05

■	屋根コーナー	ＳＬ-ＳＲＣＷ４５０［クリアランス150］（耐火帯）12.5mm	種別： ステンレス 仕上げ：HL	RCWホルダー固定間隔： @≦ 560 mm	※ 落下防止ワイヤー付	S= 1:2

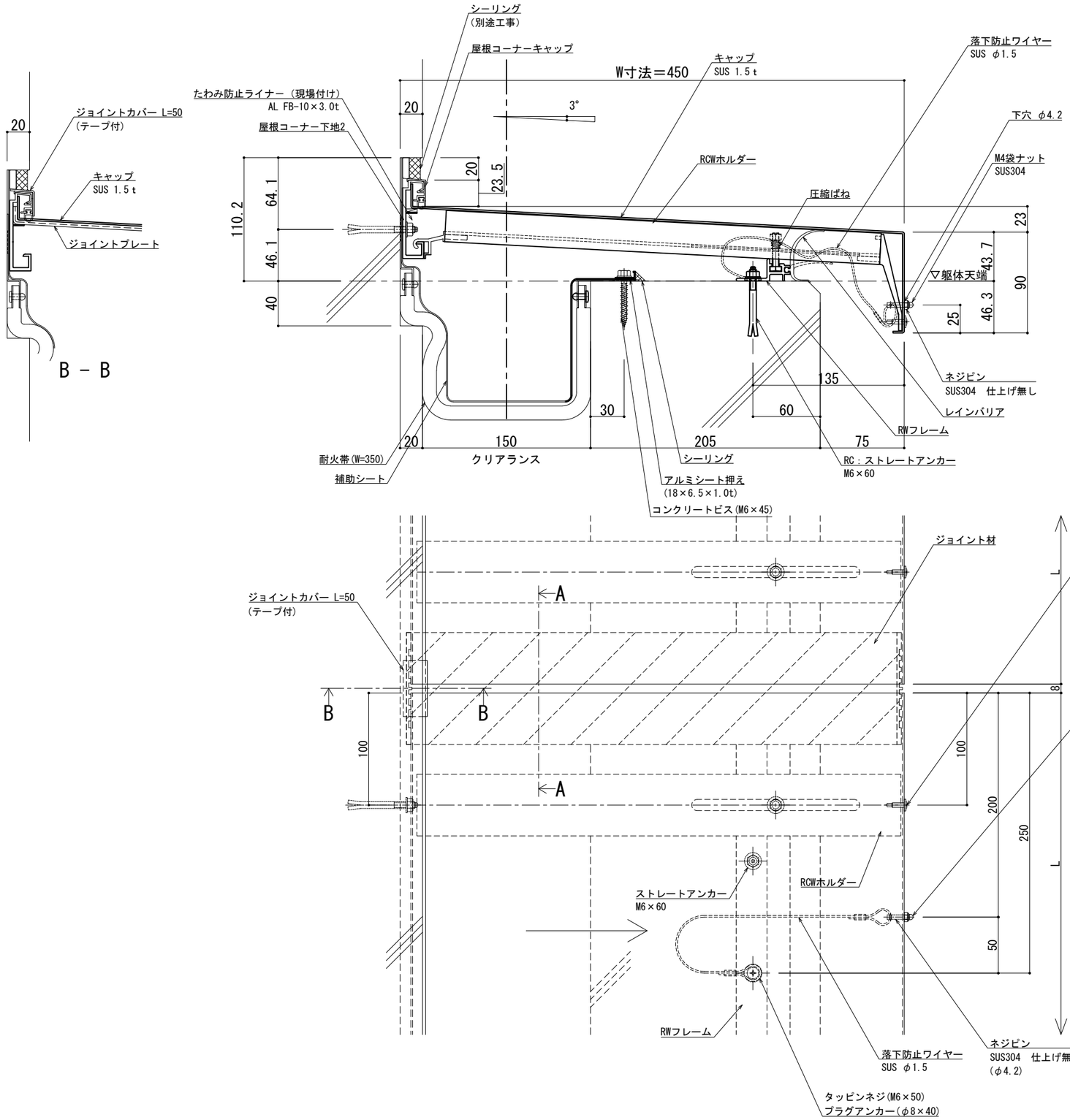

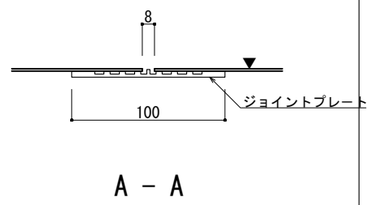

可動図	可動量
X	＋75mm －75mm
Y	＋フリー －フリー
Z	＋30mm －30mm

※両端部の見附部分に各1本の落下防止ワイヤーを取り付けます。

※落下防止ワイヤーは、本体にネジピンとロックナットで取付し、もう一方の端を躯体にタッピンネジで固定接続します。

改訂	改訂年月日	概　要	特記事項
			当工事で使用する 設計仕様、部材仕様 は、設計仕様書に記載。

シルバーライン 井上商事株式会社

作成	設計	担当	検印	工事名	縮尺	通し番号
・	・	・	・	・	A1 1:2　A3 1:4	・ ／ ・ 枚の内
作成年月日		タイプ		図名	区分	図面番号
・		・		EXP.J.C 屋根コーナー SL-SRCW450 断面図	■	■ ■ ■ ■

＊ 管理番号 ＊ 000000000.000

変更:2025.02.05
制定:2017.11.20

■	屋根コーナー	ＳＬ-ＳＲＣＷ４７５［クリアランス150］（耐火帯）12.5mm	種別： ステンレス 仕上げ：HL	RCWホルダー固定間隔： @≦ 560 mm	※ 落下防止ワイヤー付	S= 1:2

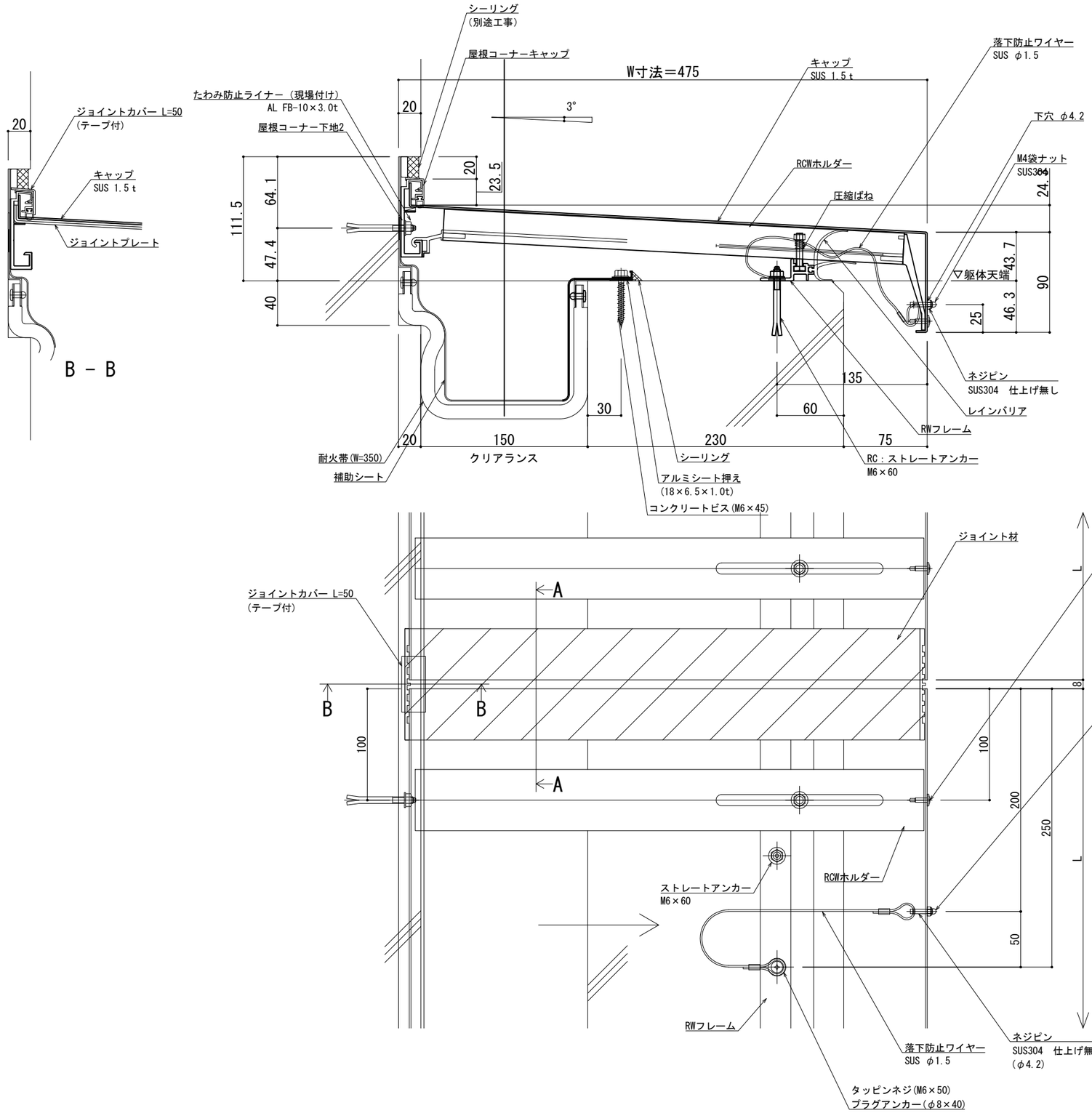

可動図	可動量
X	＋75mm －75mm
Y	＋フリー －フリー
Z	＋30mm －30mm

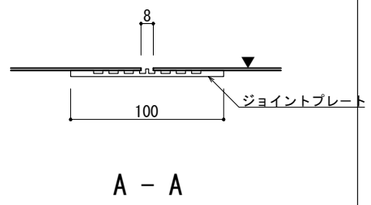

※両端部の見附部分に各1本の落下防止ワイヤーを取り付けます。

※落下防止ワイヤーは、本体にネジピンとロックナットで取付し、もう一方の端を躯体にタッピンネジで固定接続します。

改訂	改訂年月日	概　要	特記事項
			当工事で使用する 設計仕様、部材仕様 は、設計仕様書に記載。
△	・・・・・		

シルバーライン 井上商事株式会社

作成	設計	担当	検印	工事名	縮尺	通し番号
・	・	・	・	・	A1 1:2　A3 1:4	・ ／ ・ 枚の内
作成年月日		タイプ		図名	区分	図面番号
・		・		EXP.J.C 屋根コーナー SL-SRCW475 断面図	■	■ ■ ■ ■

＊ 管理番号 ＊ 000000000.000

変更:2025.02.05

制定:2017.11.20

■	屋根コーナー	ＳＬ-ＳＲＣＷ５００［クリアランス150］（耐火帯）12.5mm	種別： ステンレス 仕上げ：HL	RCWホルダー固定間隔： @≦ 560 mm	※ 落下防止ワイヤー付	S= 1:2

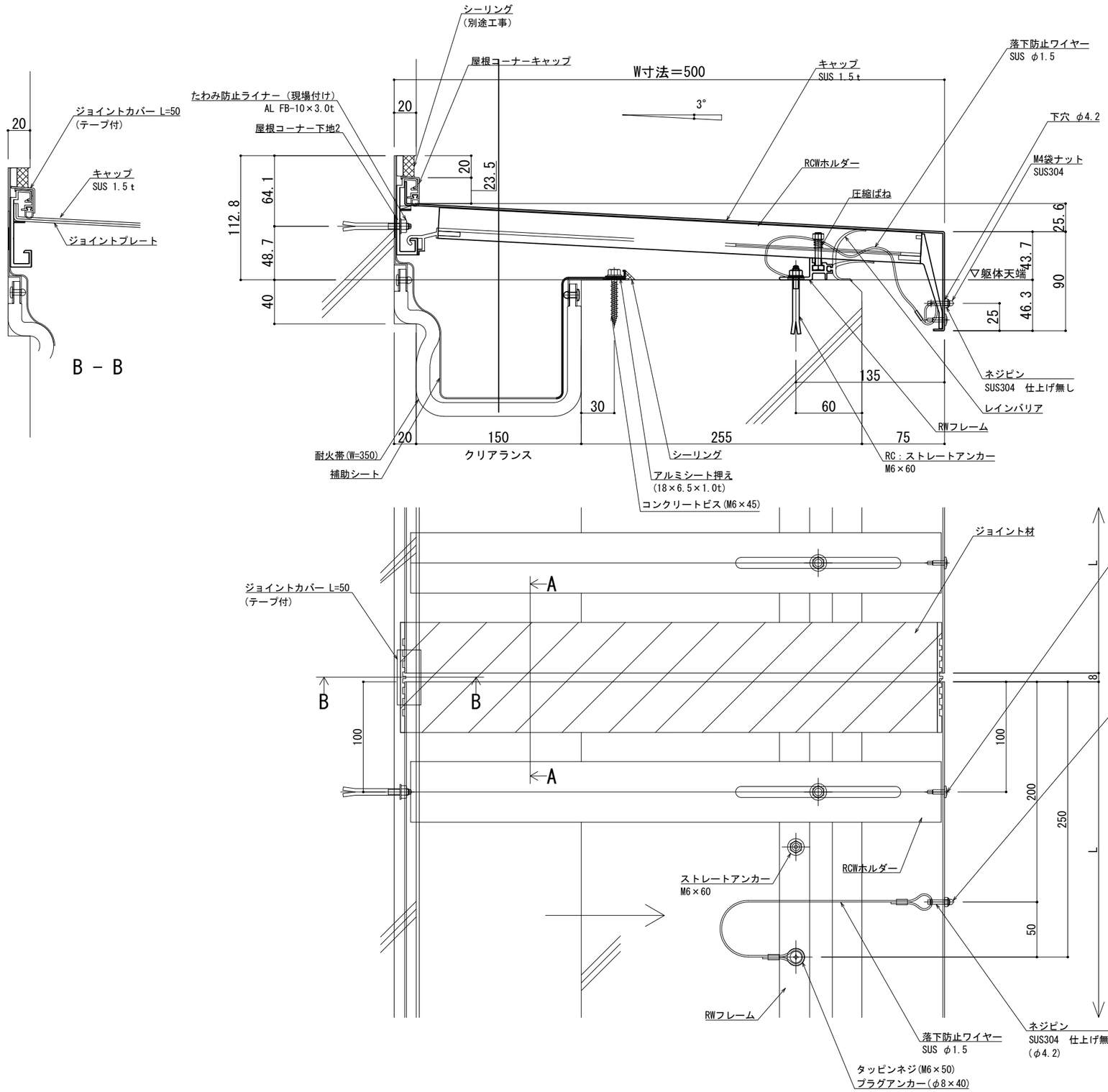

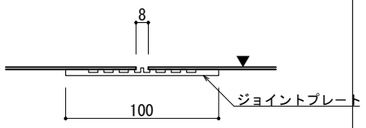

可動図	可動量
X	＋75mm －75mm
Y	＋フリー －フリー
Z	＋30mm －30mm

※両端部の見附部分に各1本の落下防止ワイヤーを取り付けます。

※落下防止ワイヤーは、本体にネジピンとロックナットで取付し、もう一方の端を躯体にタッピンネジで固定接続します。

変更:2025.02.05

制定:2017.11.20

改訂	改訂年月日	概要	特記事項
			当工事で使用する 設計仕様、部材仕様 は、設計仕様書に記載。
△	・・・・・	・	

シルバーライン 井上商事株式会社

作成	設計	担当	検印	工事名	縮尺	通し番号
・	・	・	・	・	A1 1:2 A3 1:4	・ ／ ・ 枚の内
作成年月日		タイプ		図名	区分	図面番号
・		・		EXP.J.C 屋根コーナー SL-SRCW500 断面図	■	■ ■ ■ ■

＊ 管理番号 ＊ 000000000.000

■	屋根コーナー	ＳＬ-ＳＲＣＷ５２５［クリアランス150］（耐火帯）12.5mm	種別： ステンレス 仕上げ：HL	RCWホルダー固定間隔： @≦ 560 mm	※ 落下防止ワイヤー付	S= 1:2

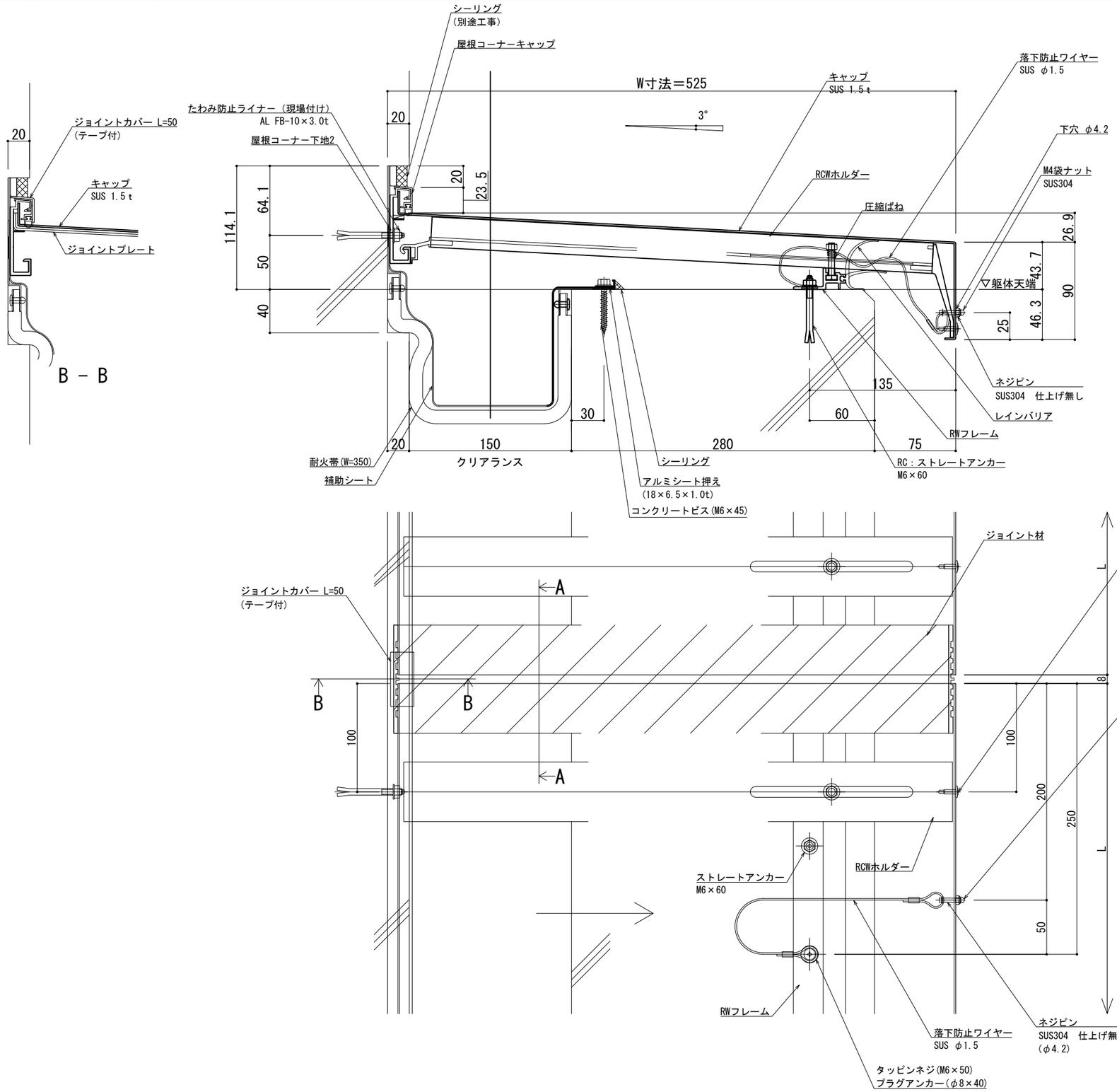

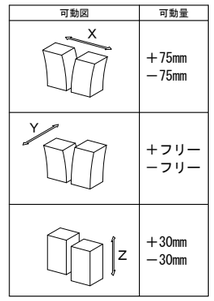

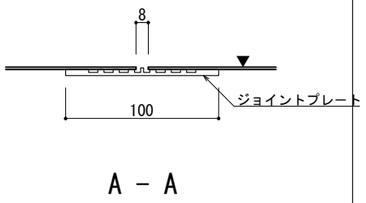

※両端部の見附部分に各1本の落下防止ワイヤーを取り付けます。

※落下防止ワイヤーは、本体にネジピンとロックナットで取付し、もう一方の端を躯体にタッピンネジで固定接続します。

改訂	改訂年月日	概要	特記事項
			当工事で使用する 設計仕様、部材仕様 は、設計仕様書に記載。
△	・・・・・	・	

シルバーライン 井上商事株式会社

作成	設計	担当	検印	工事名	縮尺	通し番号
・	・	・	・	・	A1 1:2 A3 1:4	・ ／ ・ 枚の内
作成年月日		タイプ		図名	区分	図面番号
・		・		EXP.J.C 屋根コーナー SL-SRCW525 断面図	■	■ ■ ■ ■

＊ 管理番号 ＊ 000000000.000

変更:2025.02.05

制定:2017.11.20

■	屋根コーナー	ＳＬ－ＳＲＣＷ５５０［クリアランス150］（耐火帯）12.5mm	種別： ステンレス 仕上げ：HL	RCWホルダー固定間隔： @≦ 560 mm	※ 落下防止ワイヤー付	S= 1:2

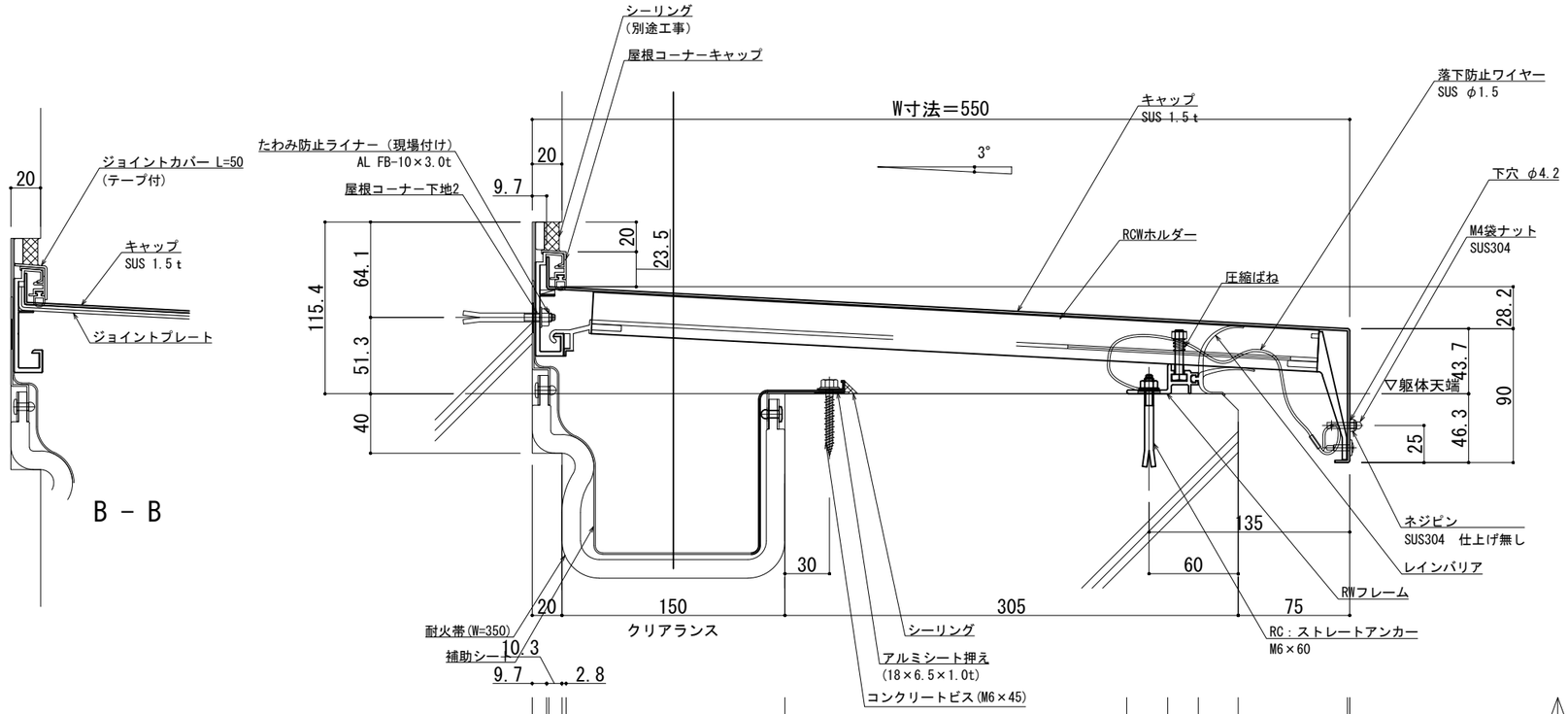

B － B

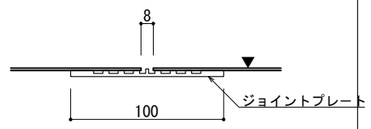

A － A

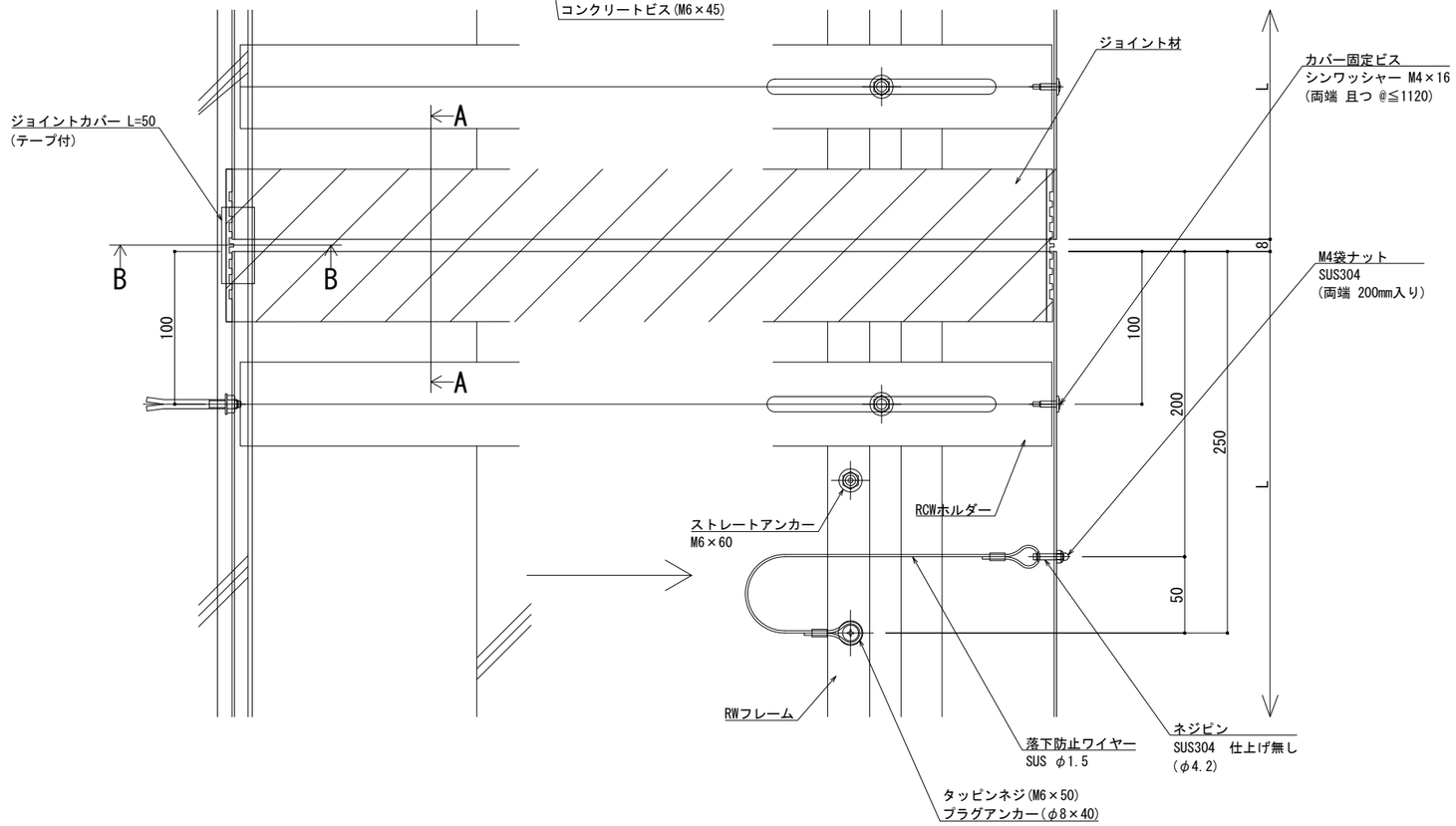

可動図	可動量
X	＋75mm －75mm
Y	＋フリー －フリー
Z	＋30mm －30mm

※両端部の見附部分に各1本の落下防止ワイヤーを取り付けます。

※落下防止ワイヤーは、本体にネジピンとロックナットで取付し、もう一方の端を躯体にタッピンネジで固定接続します。

改訂	改訂年月日	概　要	特記事項
			当工事で使用する 設計仕様、部材仕様 は、設計仕様書に記載。
△			

シルバーライン
井上商事株式会社

作成	設計	担当	検印	工事名	縮尺	通し番号
					A1 1:2　A3 1:4	／ 枚の内
作成年月日		タイプ		図名 EXP.J.C 屋根コーナー SL-SRCW550 断面図	区分	図面番号

＊ 管理番号 ＊ ○○○○○○○○○.○○○

変更:2025.02.05
制定:2017.11.20

▪	屋根コーナー	ＳＬ－ＳＲＣＷ５７５［クリアランス150］（耐火帯）12.5mm	種別： ステンレス 仕上げ：HL	RCWホルダー固定間隔： @≦ 560 mm	※ 落下防止ワイヤー付	S= 1:2

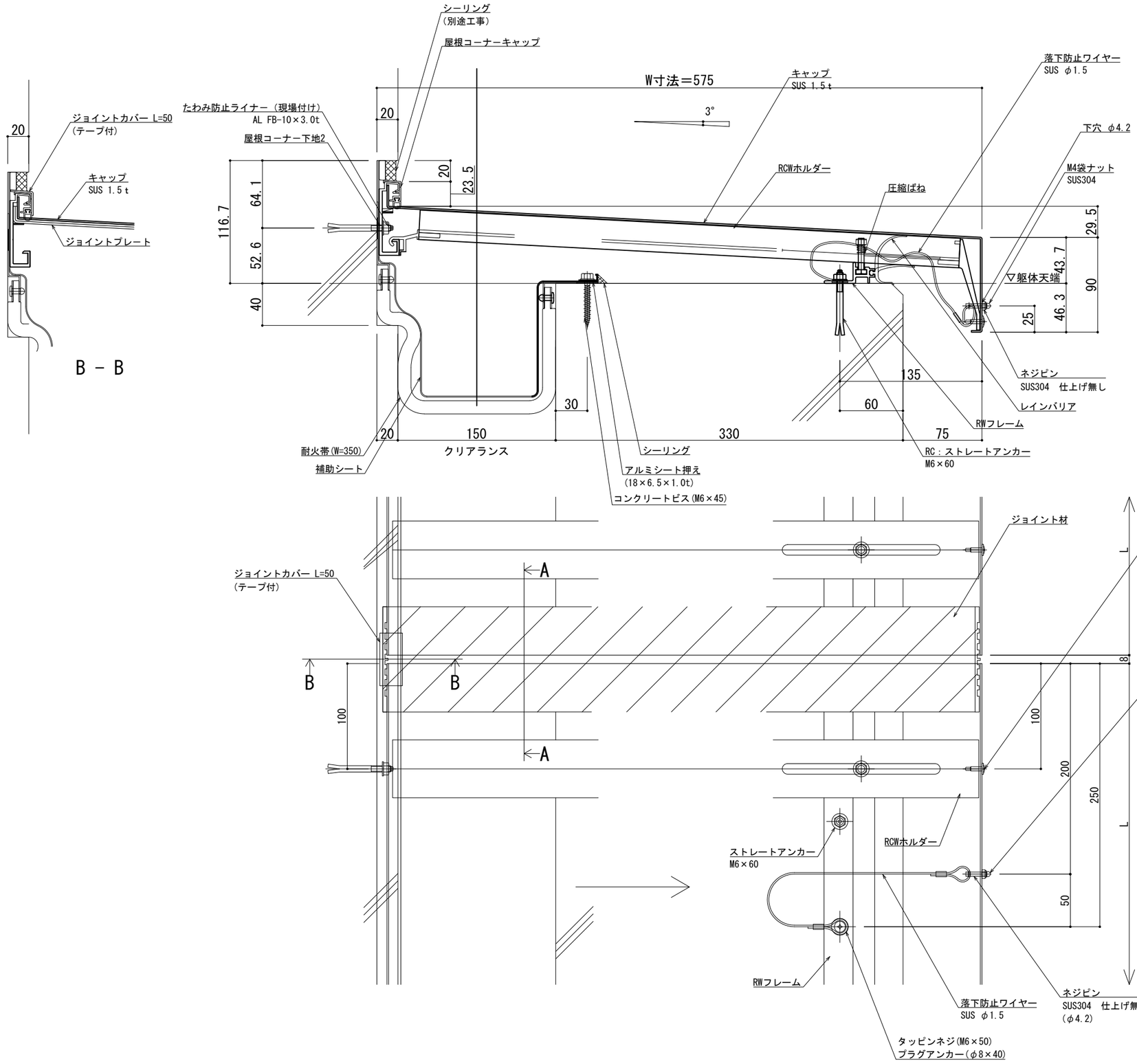

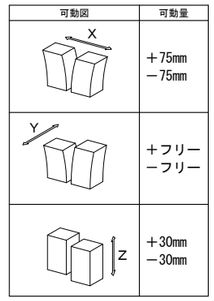

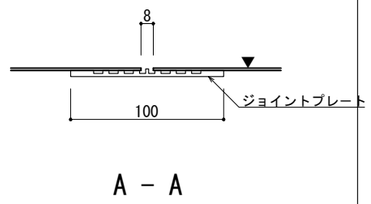

※両端部の見附部分に各1本の落下防止ワイヤーを取り付けます。

※落下防止ワイヤーは、本体にネジピンとロックナットで取付し、もう一方の端を躯体にタッピンネジで固定接続します。

改訂	改訂年月日	概　要	特記事項
			当工事で使用する 設計仕様、部材仕様 は、設計仕様書に記載。

シルバーライン
井上商事株式会社

作成	設計	担当	検印	工事名	縮尺	通し番号
・	・	・	・	・	A1 1:2　A3 1:4	・ ／・ 枚の内
作成年月日		タイプ		図名	区分	図面番号
・		・		EXP.J.C 屋根コーナー SL-SRCW575 断面図	▪	▪ ▪ ▪ ▪

＊ 管理番号 ＊ OOOOOOOOO.OOO

制定:2017.11.20
変更:2025.02.05

▪	屋根コーナー	ＳＬ-ＳＲＣＷ６００［クリアランス150］（耐火帯）12.5mm	種別： ステンレス 仕上げ：HL	RCWホルダー固定間隔： @≦ 560 mm	※ 落下防止ワイヤー付	S= 1:2

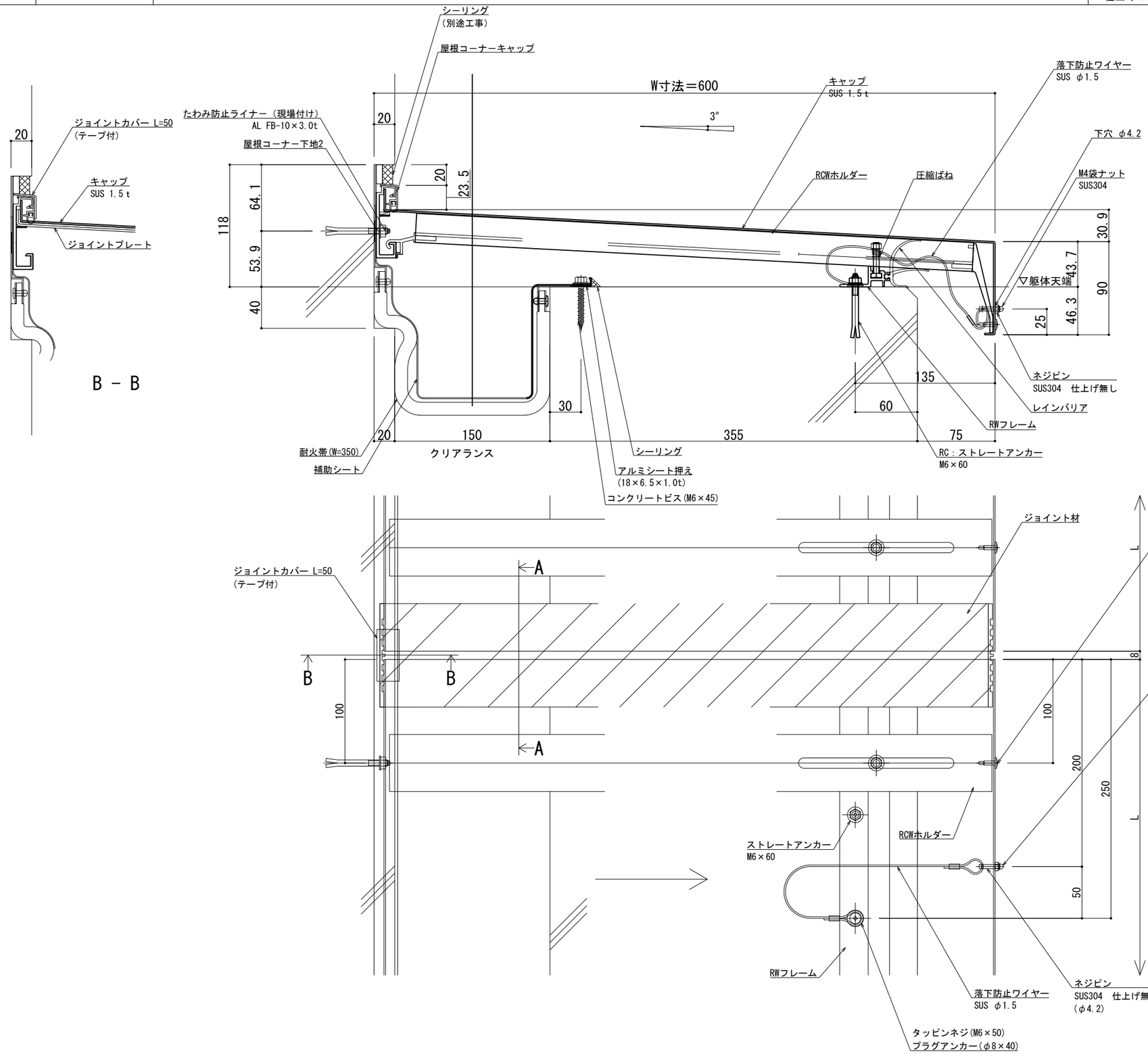

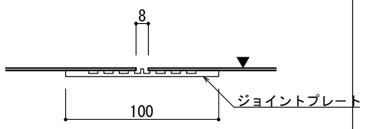

A－A

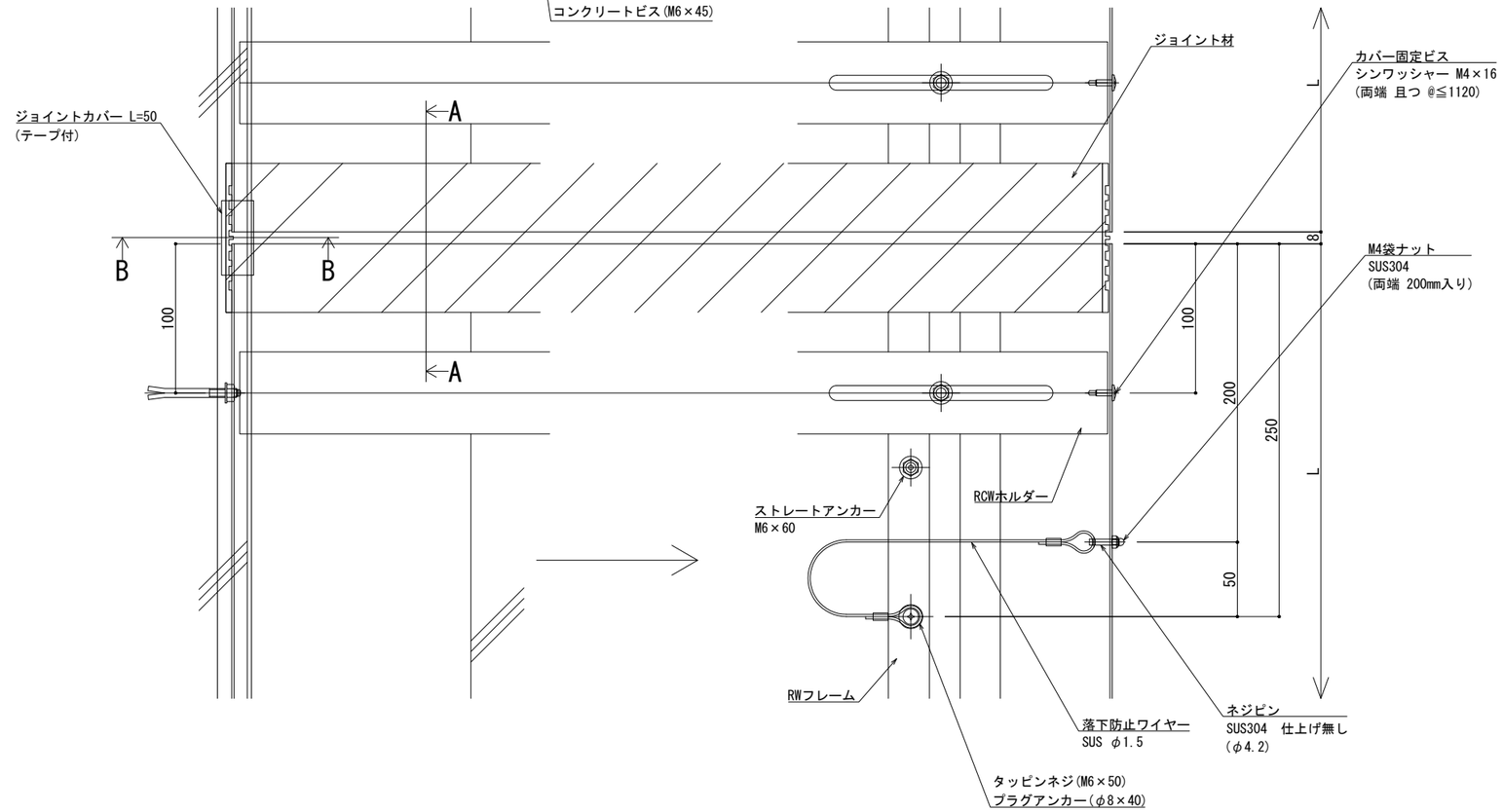

可動図	可動量
X	＋75mm －75mm
Y	＋フリー －フリー
Z	＋30mm －30mm

※両端部の見附部分に各1本の落下防止ワイヤーを取り付けます。

※落下防止ワイヤーは、本体にネジピンとロックナットで取付し、もう一方の端を躯体にタッピンネジで固定接続します。

改訂	改訂年月日	概　要	特記事項
			当工事で使用する 設計仕様、部材仕様 は、設計仕様書に記載。

シルバーライン
井上商事株式会社

作成	設計	担当	検印	工事名	縮尺	通し番号
・	・	・	・	・	A1 1:2　A3 1:4	・ ／ ・ 枚の内
作成年月日		タイプ		図名	区分	図面番号
・		・		EXP.J.C 屋根コーナー SL-SRCW600 断面図	▪	▪ ▪ ▪ ▪

＊ 管理番号 ＊ OOOOOOOOO.OOO

制定:2017.11.20　変更:2025.02.05

■	屋根コーナー	ＳＬ-ＳＲＣＷ６２５［クリアランス150］（耐火帯）12.5mm	種別： ステンレス 仕上げ：HL	RCWホルダー固定間隔： @≦ 560 mm	※ 落下防止ワイヤー付	S= 1:2

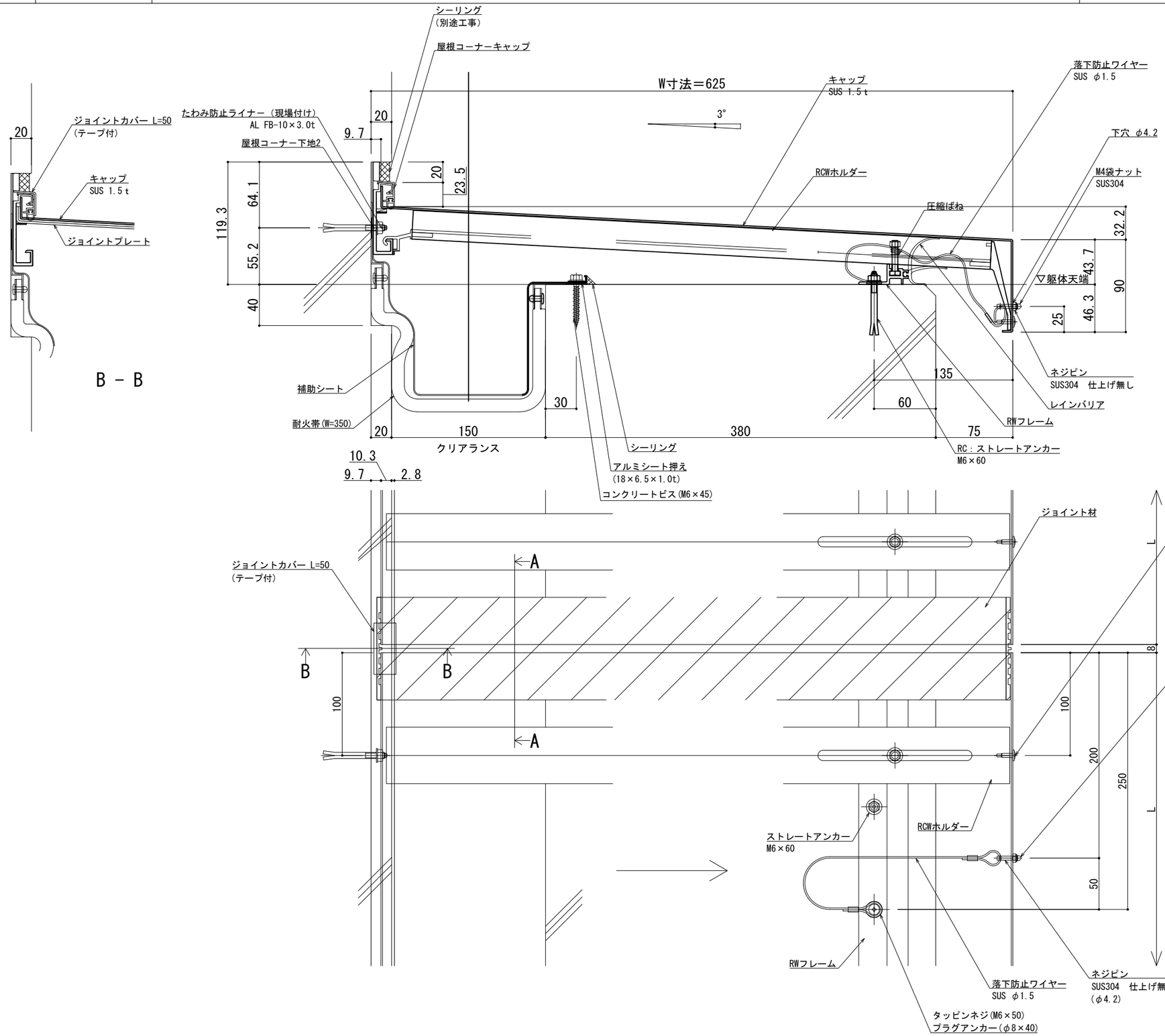

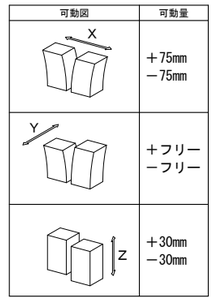

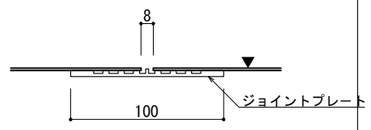

A－A

※両端部の見附部分に各1本の落下防止ワイヤーを取り付けます。

※落下防止ワイヤーは、本体にネジピンとロックナットで取付し、もう一方の端を躯体にタッピンネジで固定接続します。

改訂	改訂年月日	概　要	特記事項
⚠	・	・	・

シルバーライン
井上商事株式会社

作成	設計	担当	検印	工事名	縮尺	通し番号
・	・	・	・	・	A1 1:2　A3 1:4	・ ／・ 枚の内
作成年月日		タイプ		図名	区分	図面番号
・		・		EXP.J.C 屋根コーナー SL-SRCW625 断面図	■	■ ■ ■ ■

＊ 管理番号 ＊ OOOOOOOOO.OOO

制定:2017.11.20
変更:2025.02.05

▪	屋根コーナー	ＳＬ-ＳＲＣＷ６５０［クリアランス150］（耐火帯）12.5mm	種別： ステンレス 仕上げ：HL	RCWホルダー固定間隔： @≦ 560 mm	※ 落下防止ワイヤー付	S= 1:2

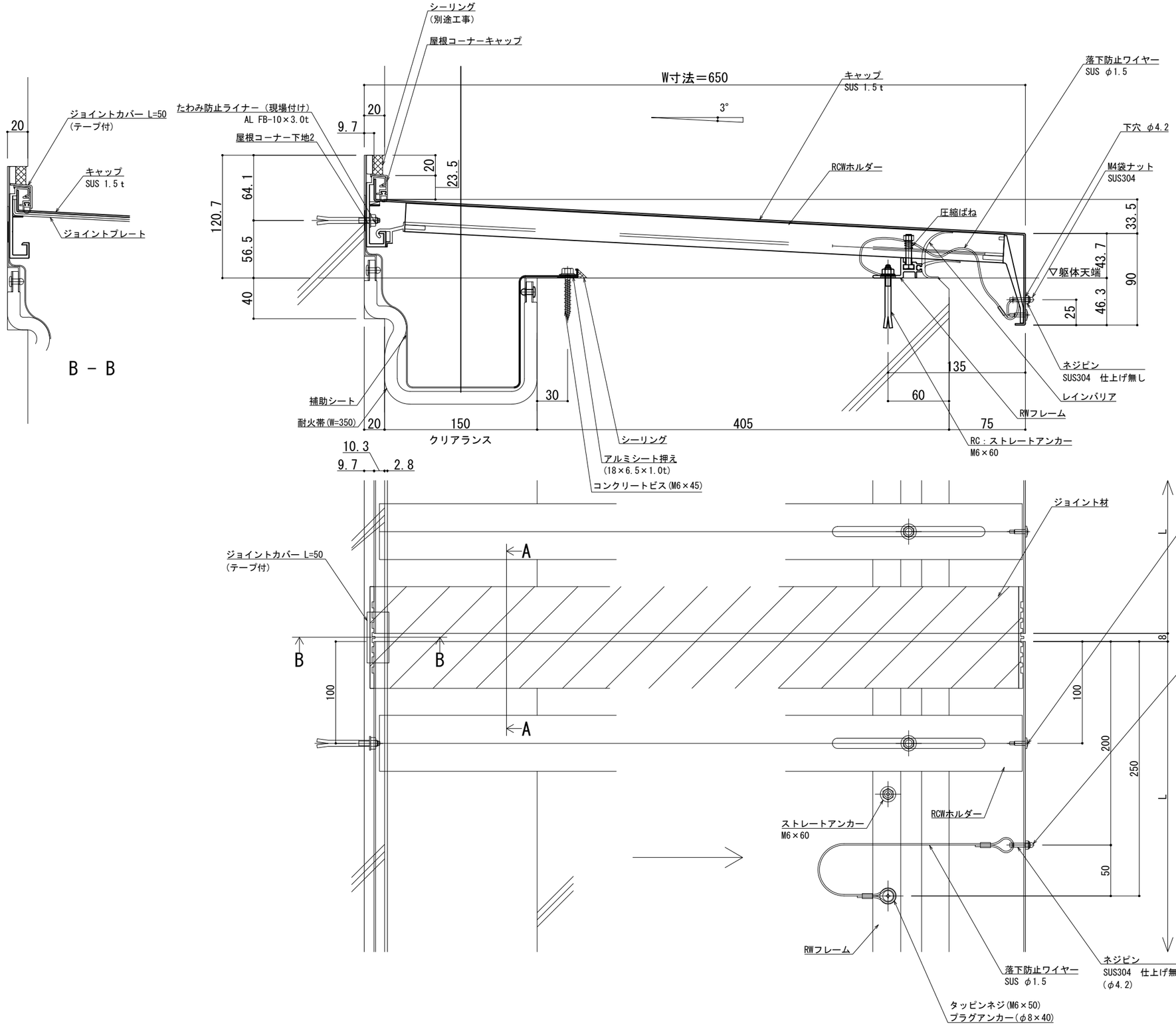

可動図	可動量
X	＋75mm －75mm
Y	＋フリー －フリー
Z	＋30mm －30mm

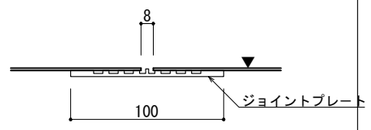

A － A

※両端部の見附部分に各1本の落下防止ワイヤーを取り付けます。

※落下防止ワイヤーは、本体にネジピンとロックナットで取付し、もう一方の端を躯体にタッピンネジで固定接続します。

改訂年月日	概　要	特 記 事 項
		当工事で使用する 設計仕様、部材仕様 は、設計仕様書に記載。

シルバーライン
井上商事株式会社

作成	設計	担当	検印	工事名	縮尺	通し番号
・	・	・	・	・	A1 1:2　A3 1:4	・ ／ ・ 枚の内
作成年月日		タイプ		図名	区分	図面番号
・		・		EXP.J.C 屋根コーナー SL-SRCW650 断面図	▪	▪ ▪ ▪ ▪

＊ 管理番号 ＊ 000000000.000

変更:2025.02.05
制定:2017.11.20

▪	屋根コーナー	ＳＬ-ＳＲＣＷ６７５［クリアランス150］（耐火帯）12.5mm	種別： ステンレス 仕上げ：HL	RCWホルダー固定間隔： @≦ 560 mm	※ 落下防止ワイヤー付	S= 1:2

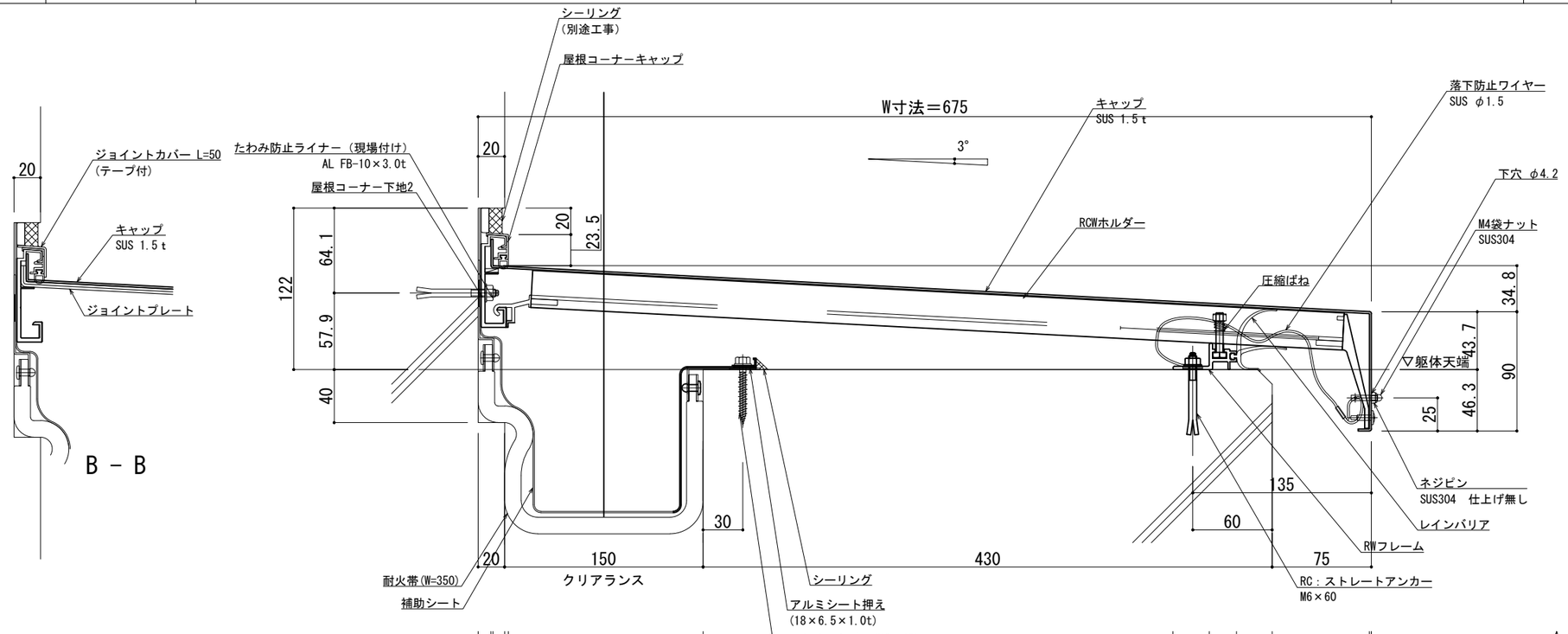

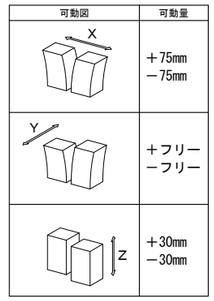

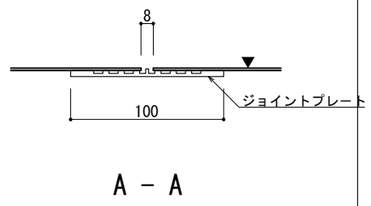

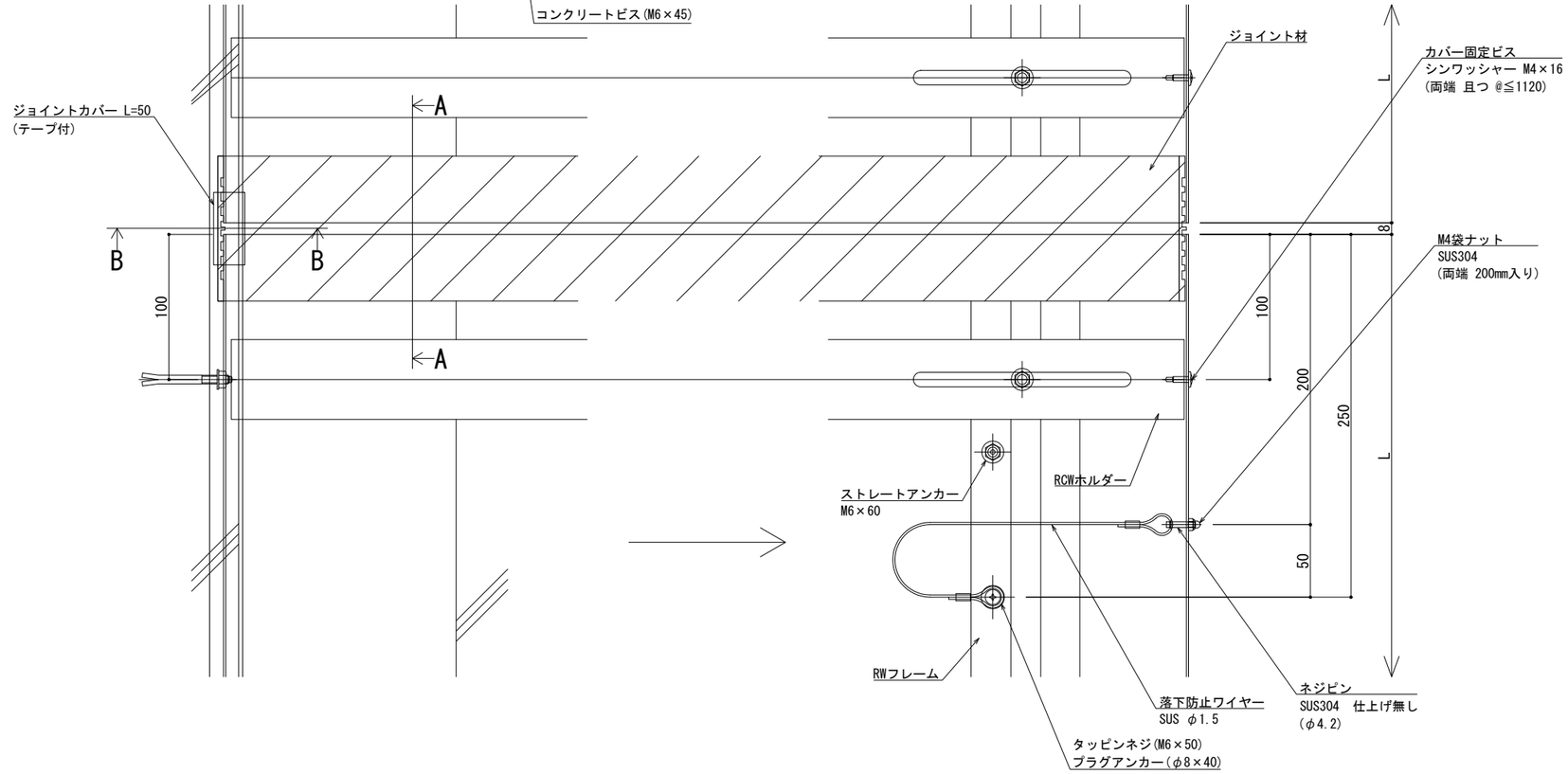

※両端部の見附部分に各1本の落下防止ワイヤーを取り付けます。

※落下防止ワイヤーは、本体にネジピンとロックナットで取付し、もう一方の端を躯体にタッピンネジで固定接続します。

改訂年月日	概　要	特　記　事　項
		当工事で使用する 設計仕様、部材仕様 は、設計仕様書に記載。

シルバーライン 井上商事株式会社

作成	設計	担当	検印	工事名	縮尺	通し番号
・	・	・	・	・	A1 1:2　A3 1:4	・ ／ ・ 枚の内
作成年月日		タイプ		図名	区分	図面番号
・		・		EXP.J.C 屋根コーナー SL-SRCW675 断面図	▪	▪ ▪ ▪ ▪

＊ 管理番号 ＊ OOOOOOOOO.OOO

制定:2017.11.20　変更:2025.02.05

▪	屋根コーナー	ＳＬ-ＳＲＣＷ７００［クリアランス150］（耐火帯）12.5mm	種別： ステンレス 仕上げ：HL	RCWホルダー固定間隔： @≦ 560 mm	※ 落下防止ワイヤー付	S= 1:2

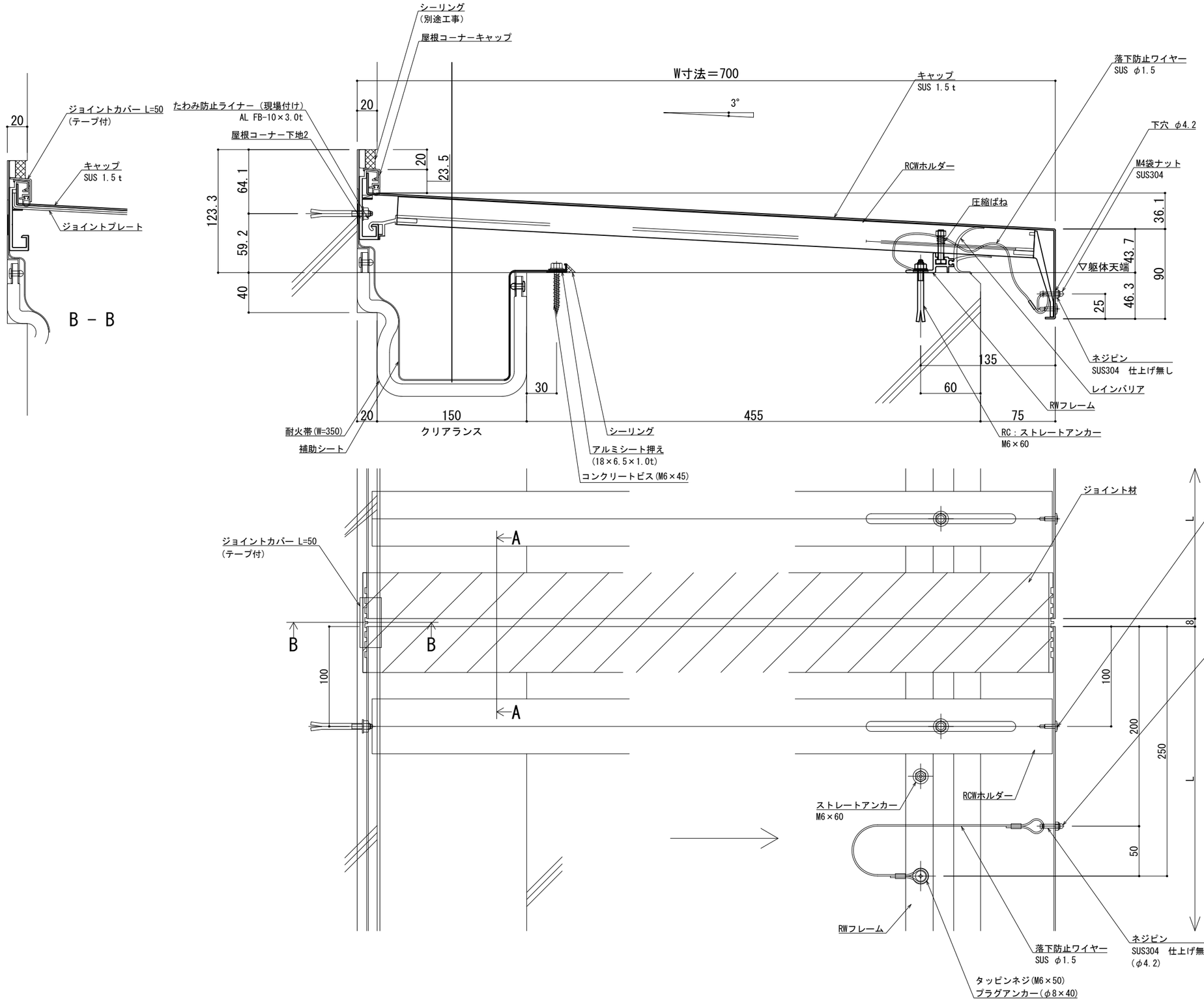

可動図	可動量
X	＋75mm －75mm
Y	＋フリー －フリー
Z	＋30mm －30mm

※両端部の見附部分に各1本の落下防止ワイヤーを取り付けます。

※落下防止ワイヤーは、本体にネジピンとロックナットで取付し、もう一方の端を躯体にタッピンネジで固定接続します。

改訂年月日	概　要	特 記 事 項
		当工事で使用する 設計仕様、部材仕様 は、設計仕様書に記載。

シルバーライン
井上商事株式会社

作成	設計	担当	検印	工事名	縮尺	通し番号
・	・	・	・	・	A1 1:2　A3 1:4	・ ／ ・ 枚の内
作成年月日		タイプ		図名	区分	図面番号
・		・		EXP.J.C 屋根コーナー SL-SRCW700 断面図	▪	▪ ▪ ▪ ▪

＊ 管理番号 ＊ OOOOOOOOO.OOO

制定:2017.11.20　変更:2025.02.05

■	屋根コーナー	ＳＬ−ＳＲＣＷ７２５［クリアランス150］（耐火帯）12.5mm	種別： ステンレス 仕上げ：HL	RCWホルダー固定間隔： @≦ 560 mm	※ 落下防止ワイヤー付	S= 1:2

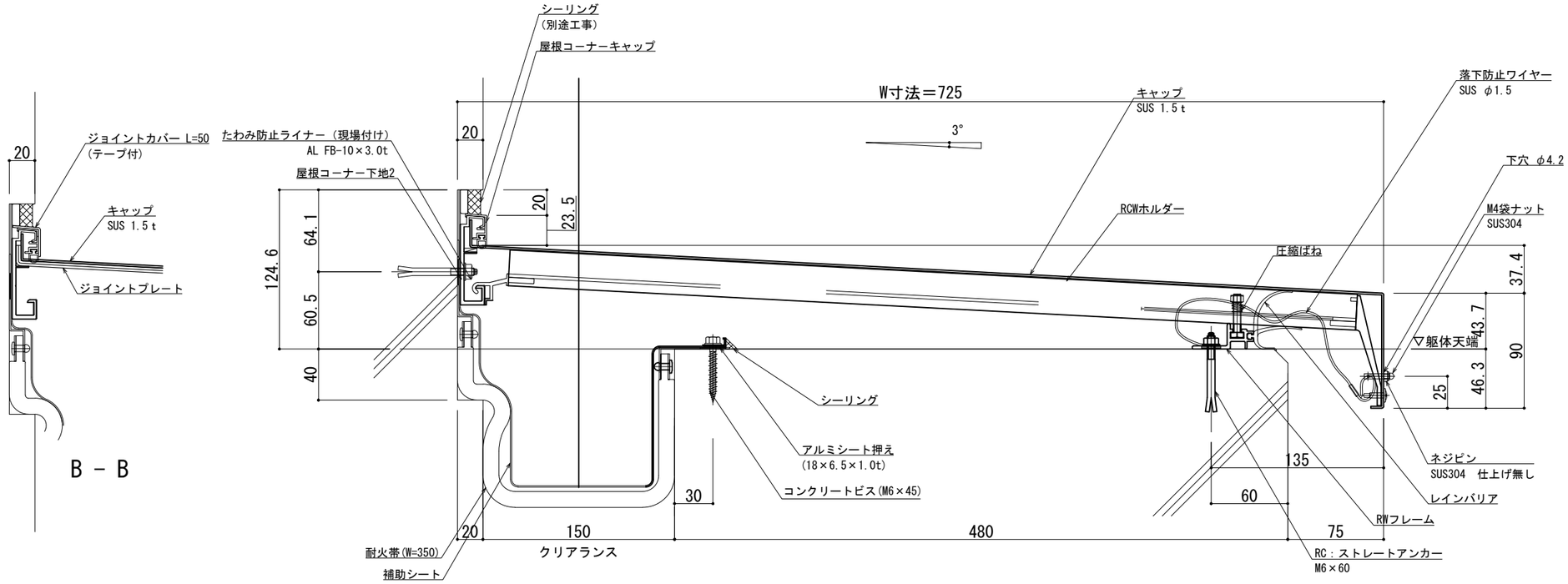

B − B

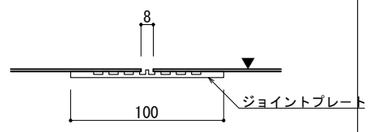

A − A

可動図	可動量
X	＋75mm −75mm
Y	＋フリー −フリー
Z	＋30mm −30mm

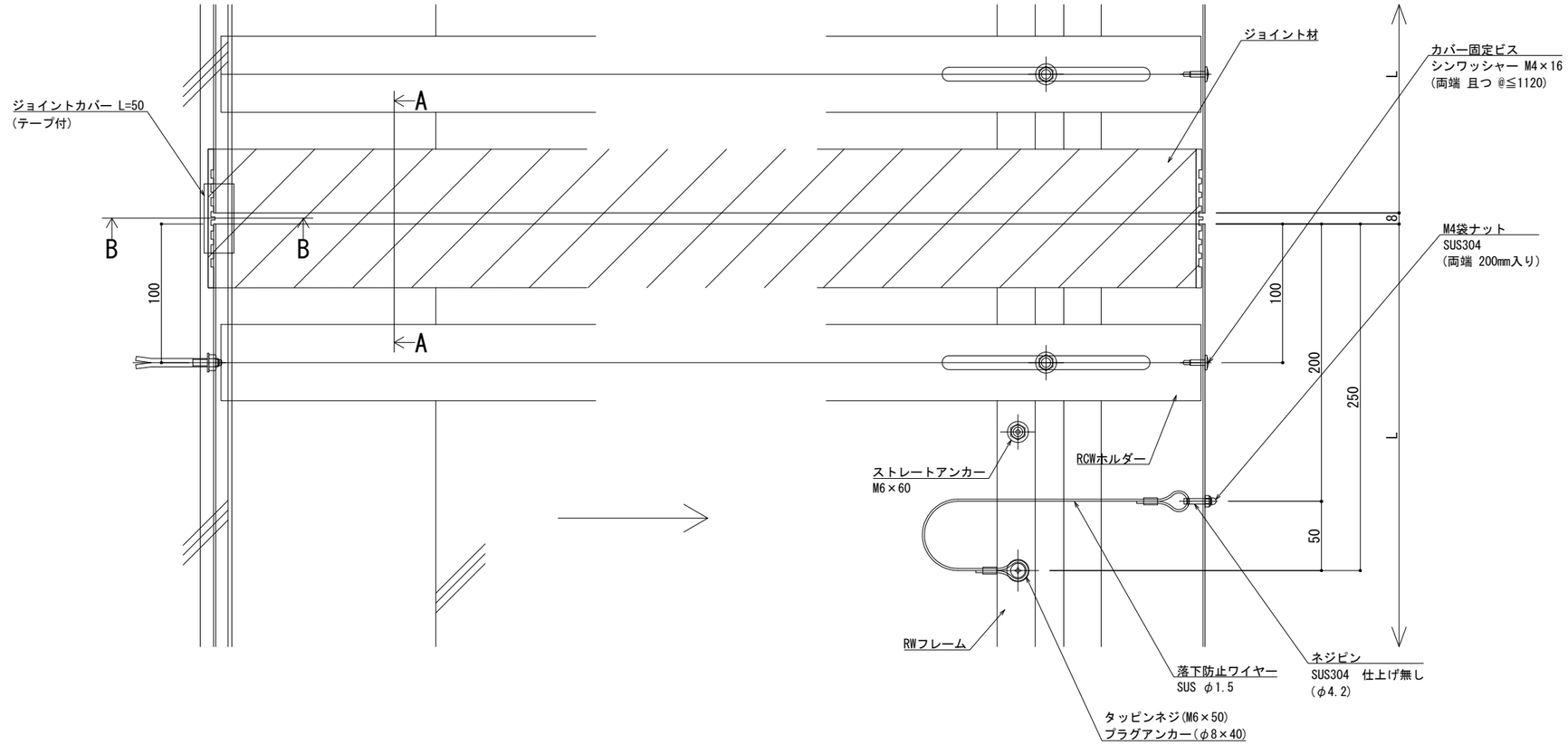

※両端部の見附部分に各1本の落下防止ワイヤーを取り付けます。

※落下防止ワイヤーは、本体にネジピンとロックナットで取付し、もう一方の端を躯体にタッピンネジで固定接続します。

改訂年月日	概　要	特　記　事　項
		当工事で使用する 設計仕様、部材仕様 は、設計仕様書に記載。

シルバーライン
井上商事株式会社

作成	設計	担当	検印	工事名	縮尺	通し番号
・	・	・	・	・	A1 1:2　A3 1:4	・ ／ ・ 枚の内
作成年月日		タイプ		図名	区分	図面番号
・		・		EXP.J.C 屋根コーナー SL-SRCW725 断面図	■	■ ■ ■ ■

＊ 管理番号 ＊ 000000000.000

制定:2017.11.20　変更:2025.02.05

■	屋根コーナー	ＳＬ-ＳＲＣＷ７５０［クリアランス150］（耐火帯）12.5mm	種別： ステンレス 仕上げ：HL	RCWホルダー固定間隔： @≦ 560 mm	※ 落下防止ワイヤー付	S= 1:2

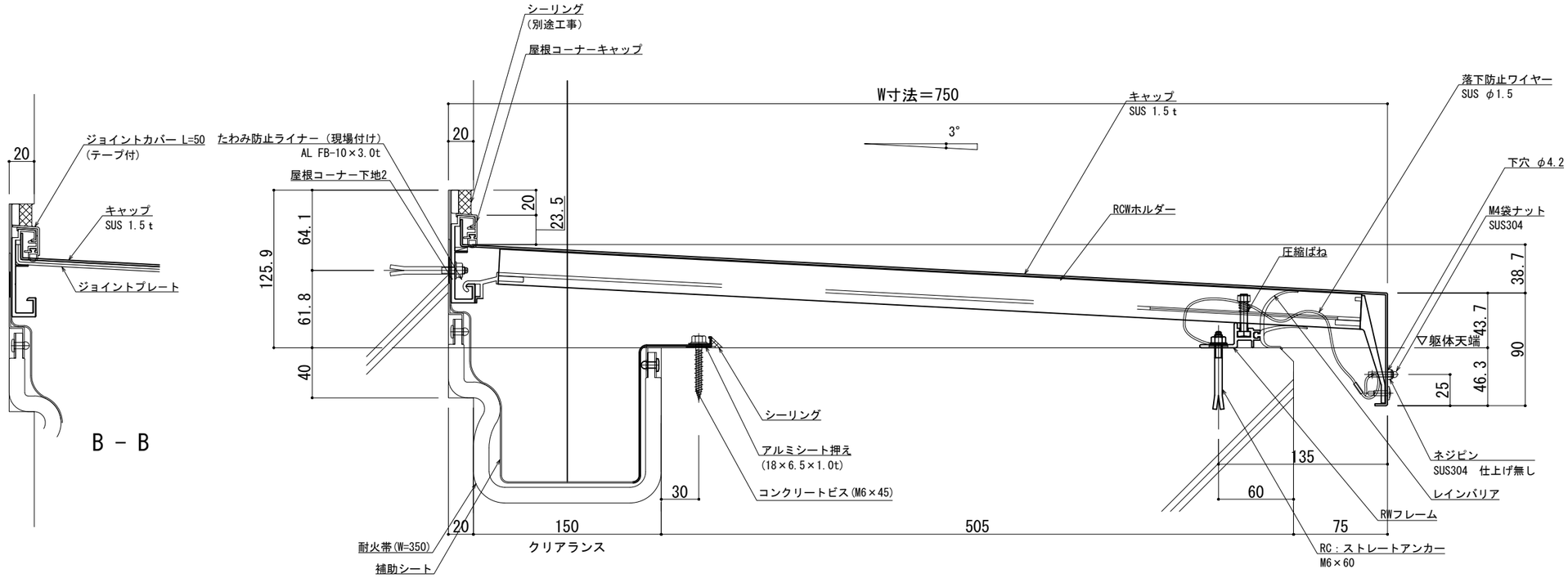

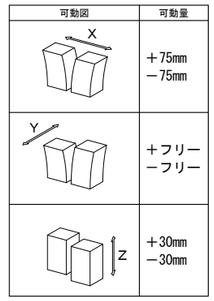

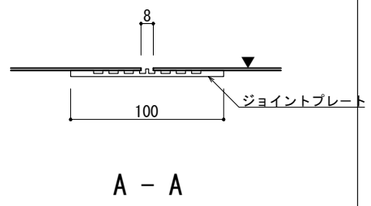

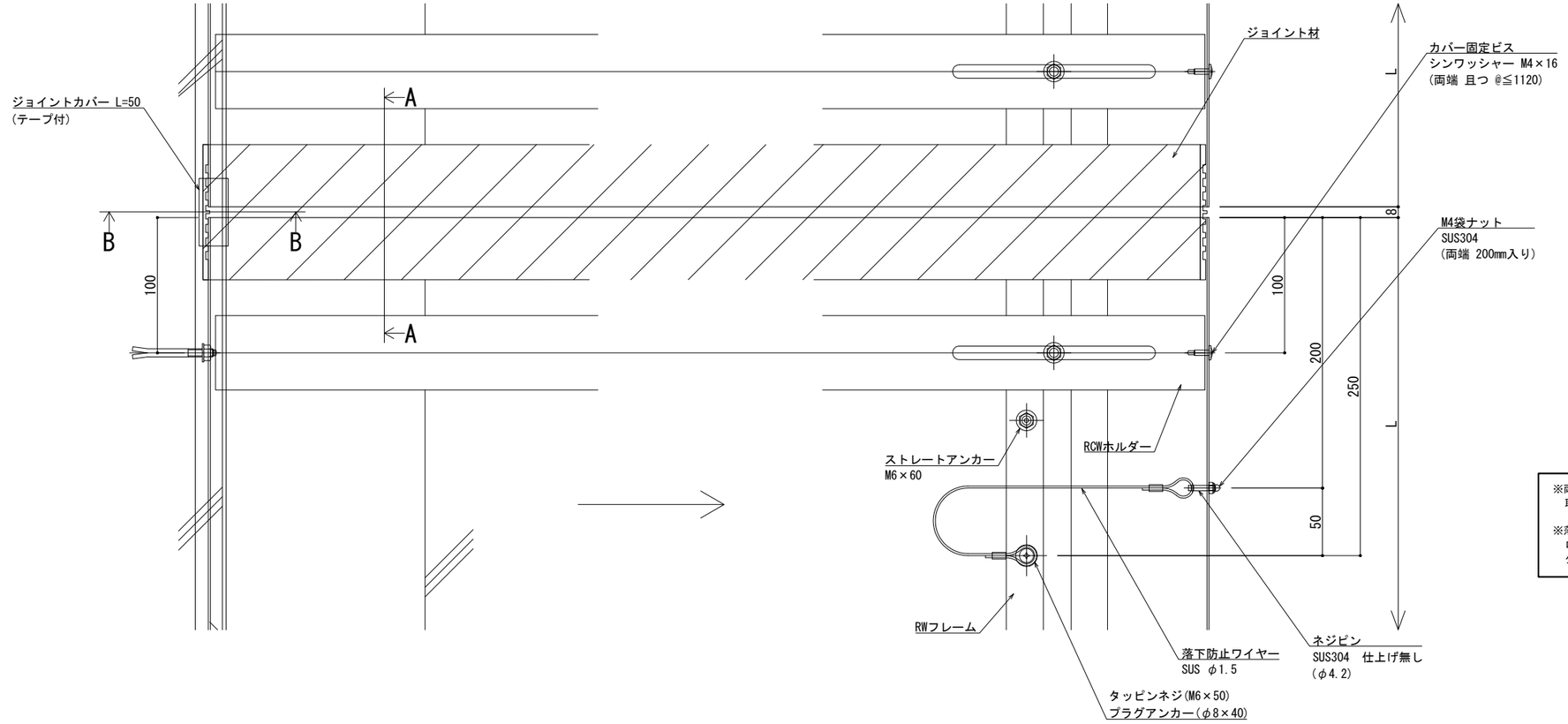

※両端部の見附部分に各1本の落下防止ワイヤーを取り付けます。

※落下防止ワイヤーは、本体にネジピンとロックナットで取付し、もう一方の端を躯体にタッピンネジで固定接続します。

改訂	改訂年月日	概要	特記事項
			当工事で使用する 設計仕様、部材仕様 は、設計仕様書に記載。
△	・・・・・		

シルバーライン 井上商事株式会社

作成	設計	担当	検印	工事名	縮尺	通し番号
・	・	・	・	・	A1 1:2 A3 1:4	・ ／ ・ 枚の内
作成年月日		タイプ		図名	区分	図面番号
・		・		EXP.J.C 屋根コーナー SL-SRCW750 断面図	■	■ ■ ■ ■

＊ 管理番号 ＊ 000000000.000

変更:2025.02.05

制定:2017.11.20

■	屋根コーナー	ＳＬ-ＳＲＣＷ７５０［クリアランス150］（耐火帯）12.5mm	種別： ステンレス 仕上げ：HL	RCWホルダー固定間隔： @≦ 560 mm	※ 落下防止ワイヤー付	S= 1:2

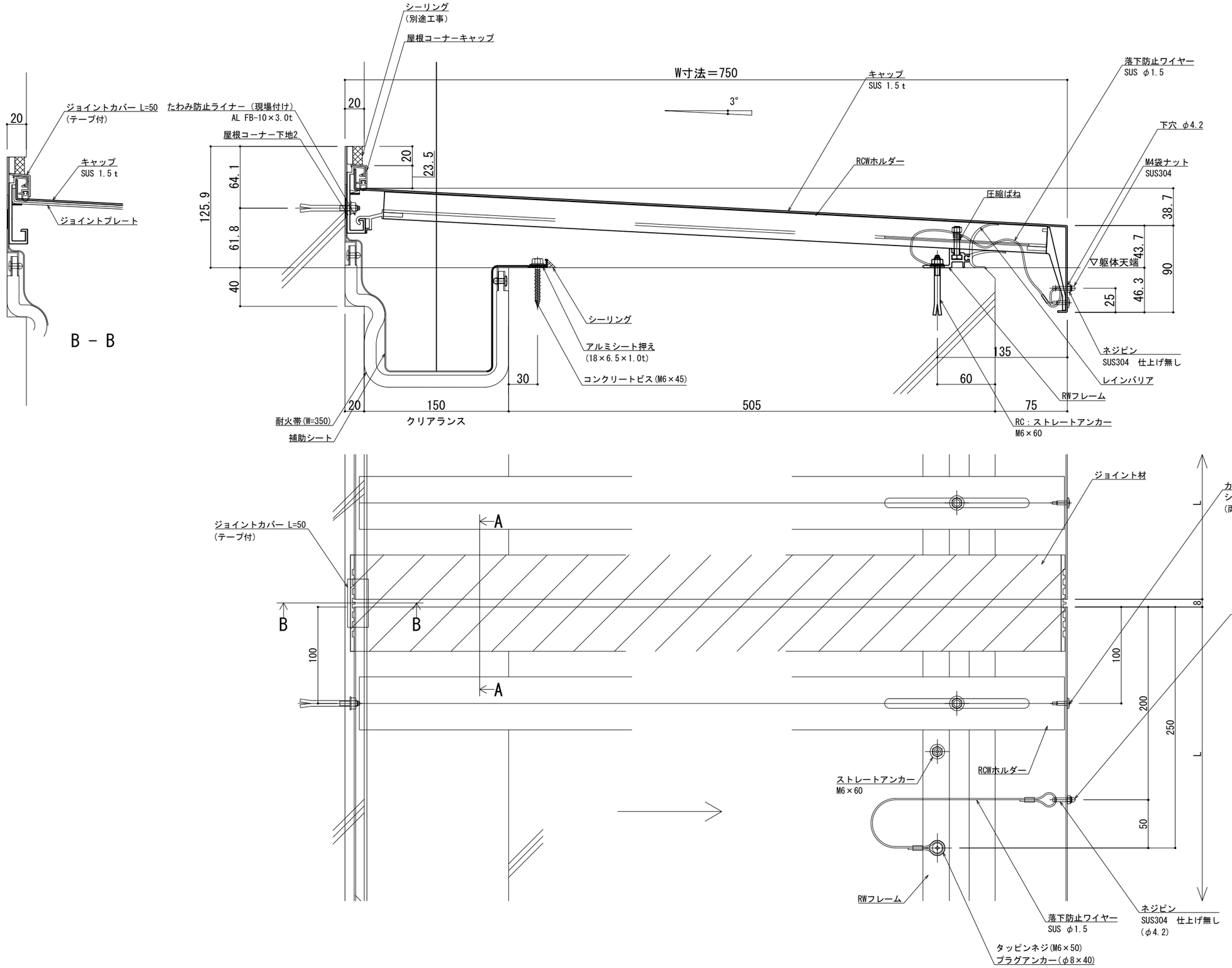

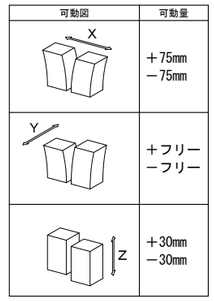

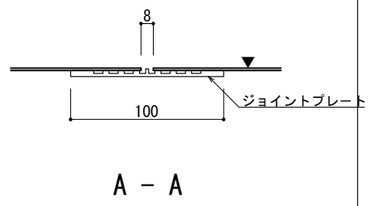

※両端部の見附部分に各1本の落下防止ワイヤーを取り付けます。

※落下防止ワイヤーは、本体にネジピンとロックナットで取付し、もう一方の端を躯体にタッピンネジで固定接続します。

改訂	改訂年月日	概要	特記事項
			当工事で使用する 設計仕様、部材仕様 は、設計仕様書に記載。
△	・・・・・		

シルバーライン 井上商事株式会社

作成	設計	担当	検印	工事名	縮尺	通し番号
・	・	・	・	・	A1 1:2 A3 1:4	・ ／・ 枚の内
作成年月日		タイプ		図名	区分	図面番号
・		・		EXP.J.C 屋根コーナー SL-SRCW750 断面図	■	■ ■ ■ ■

＊ 管理番号 ＊ 000000000.000

変更:2025.02.05

制定:2017.11.20

▪	屋根コーナー	ＳＬ−ＳＲＣＷ８００［クリアランス150］（耐火帯）12.5mm	種別： ステンレス 仕上げ：HL	RCWホルダー固定間隔： @≦ 560 mm	※ 落下防止ワイヤー付	S= 1:2

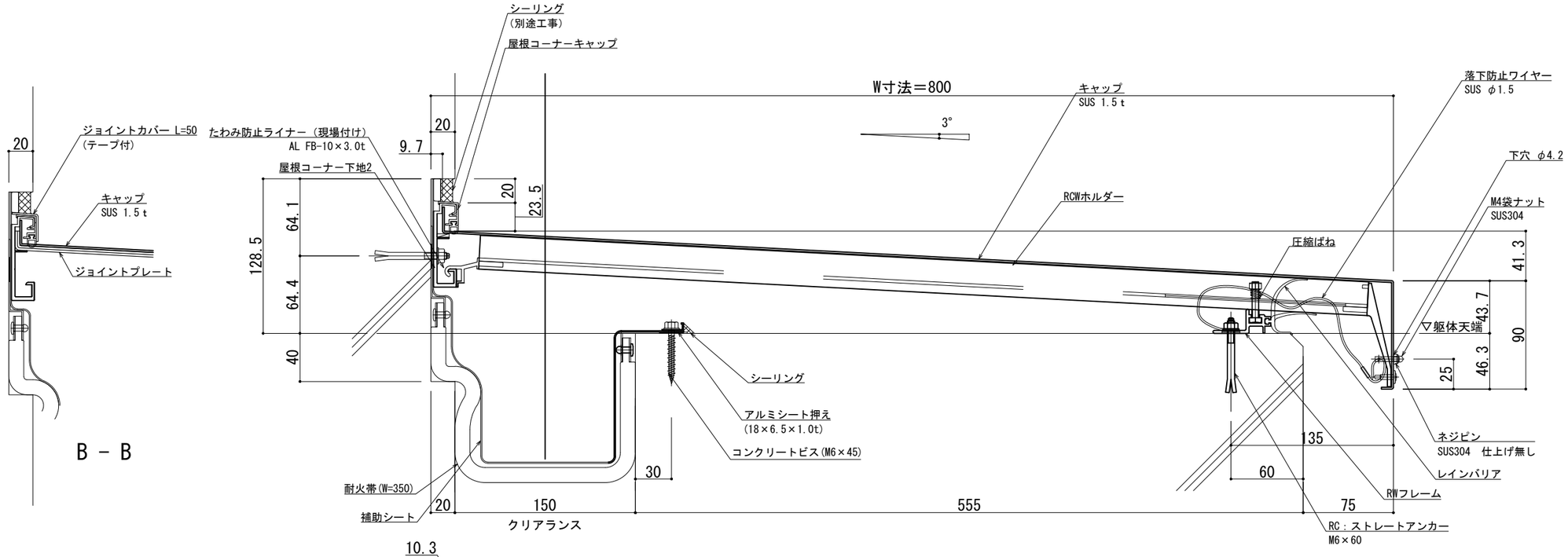

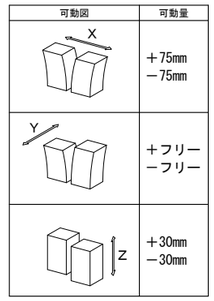

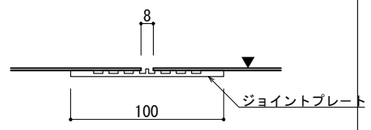

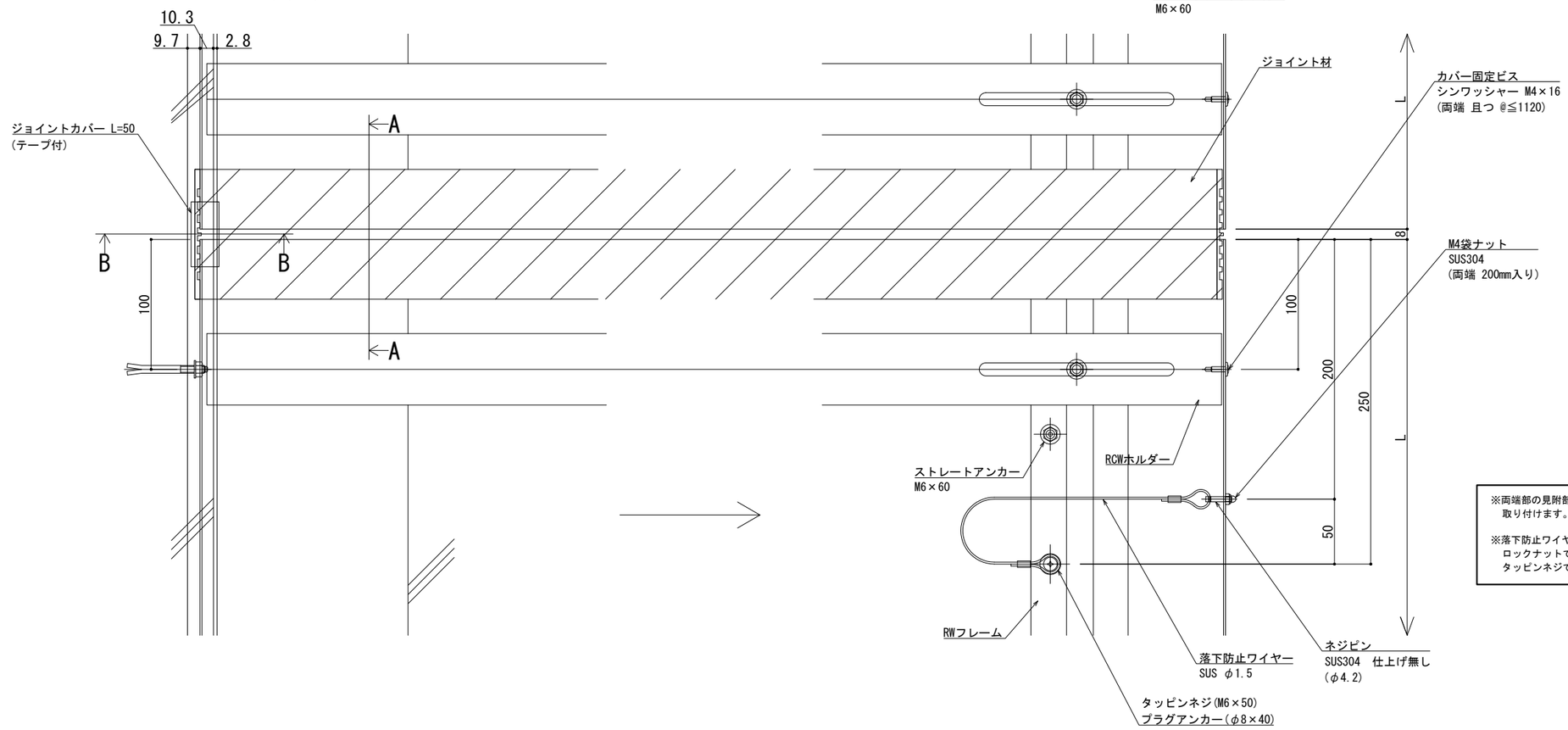

※両端部の見附部分に各1本の落下防止ワイヤーを取り付けます。

※落下防止ワイヤーは、本体にネジピンとロックナットで取付し、もう一方の端を躯体にタッピンネジで固定接続します。

改訂	改訂年月日	概　要	特 記 事 項
			当工事で使用する 設計仕様、部材仕様 は、設計仕様書に記載。
⚠	・・・・・	・	

シルバーライン
井上商事株式会社

作成	設計	担当	検印	工事名	縮尺	通し番号
・	・	・	・	・	A1 1:2　A3 1:4	・ ／ ・ 枚の内
作成年月日		タイプ		図名	区分	図面番号
・		・		EXP.J.C 屋根コーナー SL-SRCW800 断面図	▪	▪ ▪ ▪ ▪

＊ 管理番号 ＊ OOOOOOOOO.OOO

変更:2025.02.05
制定:2017.11.20

▪	屋根コーナー	ＳＬ−ＳＲＣＷ８２５［クリアランス150］（耐火帯）12.5mm	種別： ステンレス 仕上げ： HL	RCWホルダー固定間隔： @≦ 560 mm	※ 落下防止ワイヤー付	S= 1:2

可動図	可動量
X	＋75mm −75mm
Y	＋フリー −フリー
Z	＋30mm −30mm

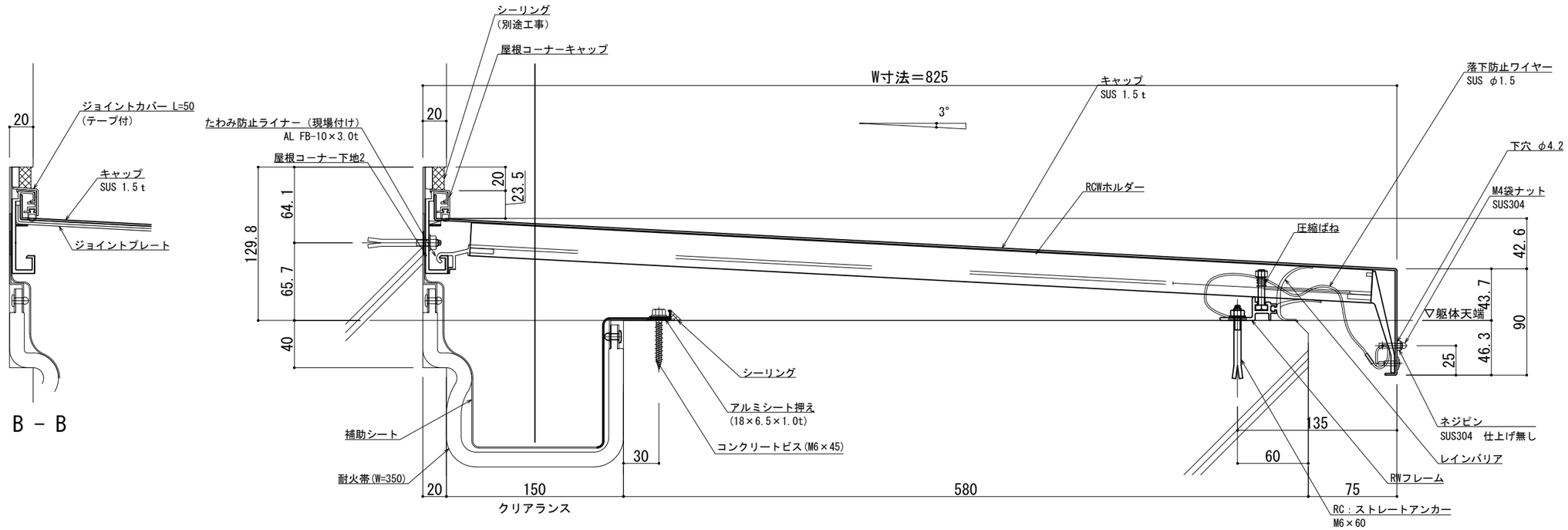

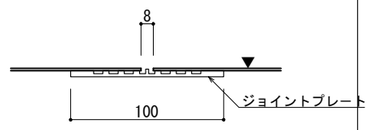

A − A

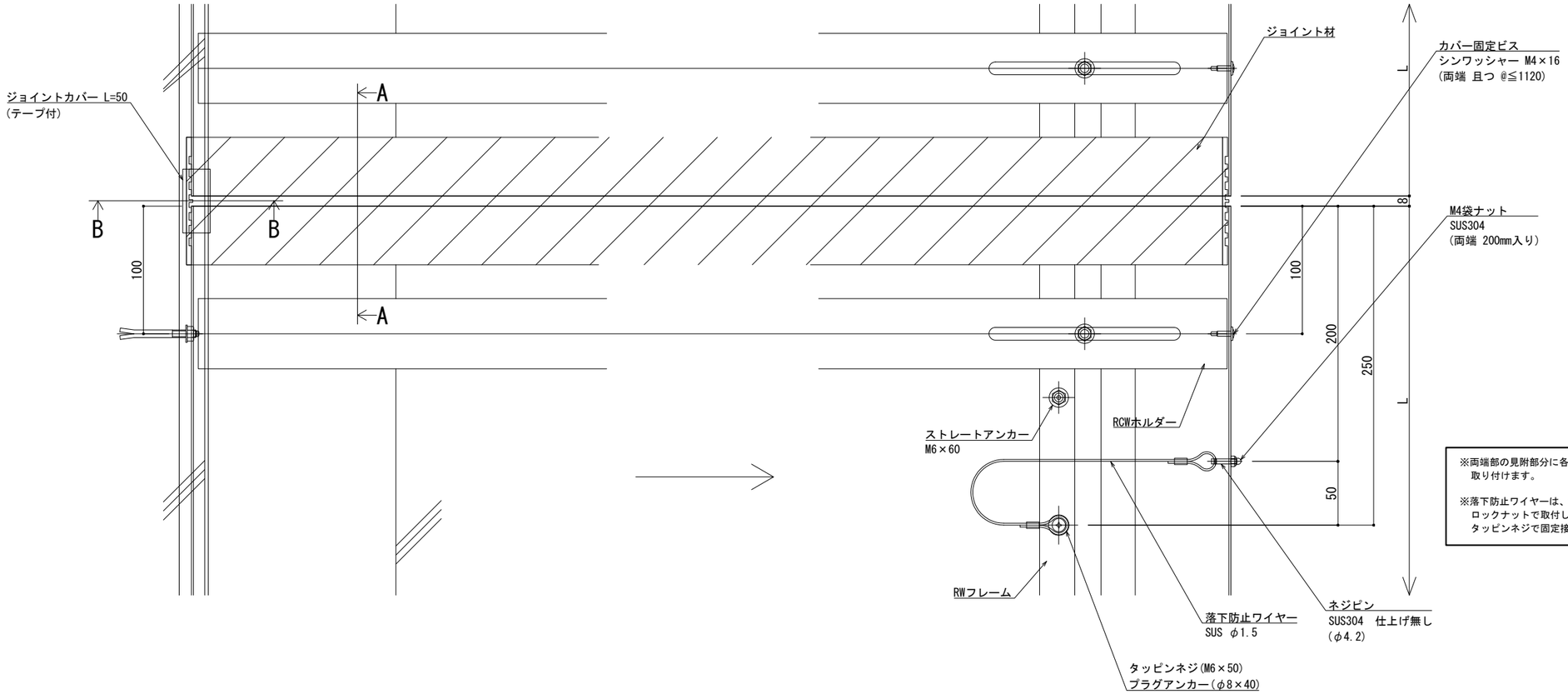

※両端部の見附部分に各1本の落下防止ワイヤーを取り付けます。

※落下防止ワイヤーは、本体にネジピンとロックナットで取付し、もう一方の端を躯体にタッピンネジで固定接続します。

改訂年月日	概　要	特 記 事 項
		当工事で使用する 設計仕様、部材仕様 は、設計仕様書に記載。

シルバーライン 井上商事株式会社

作成	設計	担当	検印	工事名	縮尺	通し番号
・	・	・	・	・	A1 1:2　A3 1:4	・ ／ ・ 枚の内
作成年月日		タイプ		図名	区分	図面番号
・		・		EXP.J.C 屋根コーナー SL-SRCW825 断面図	▪	▪ ▪ ▪ ▪

＊ 管理番号 ＊ 000000000.000

制定:2017.11.20　変更:2025.02.05

■	屋根コーナー	ＳＬ-ＳＲＣＷ８５０［クリアランス150］（耐火帯）12.5mm	種別： ステンレス 仕上げ： HL	RCWホルダー固定間隔： @≦ 560 mm	※ 落下防止ワイヤー付	S= 1:2

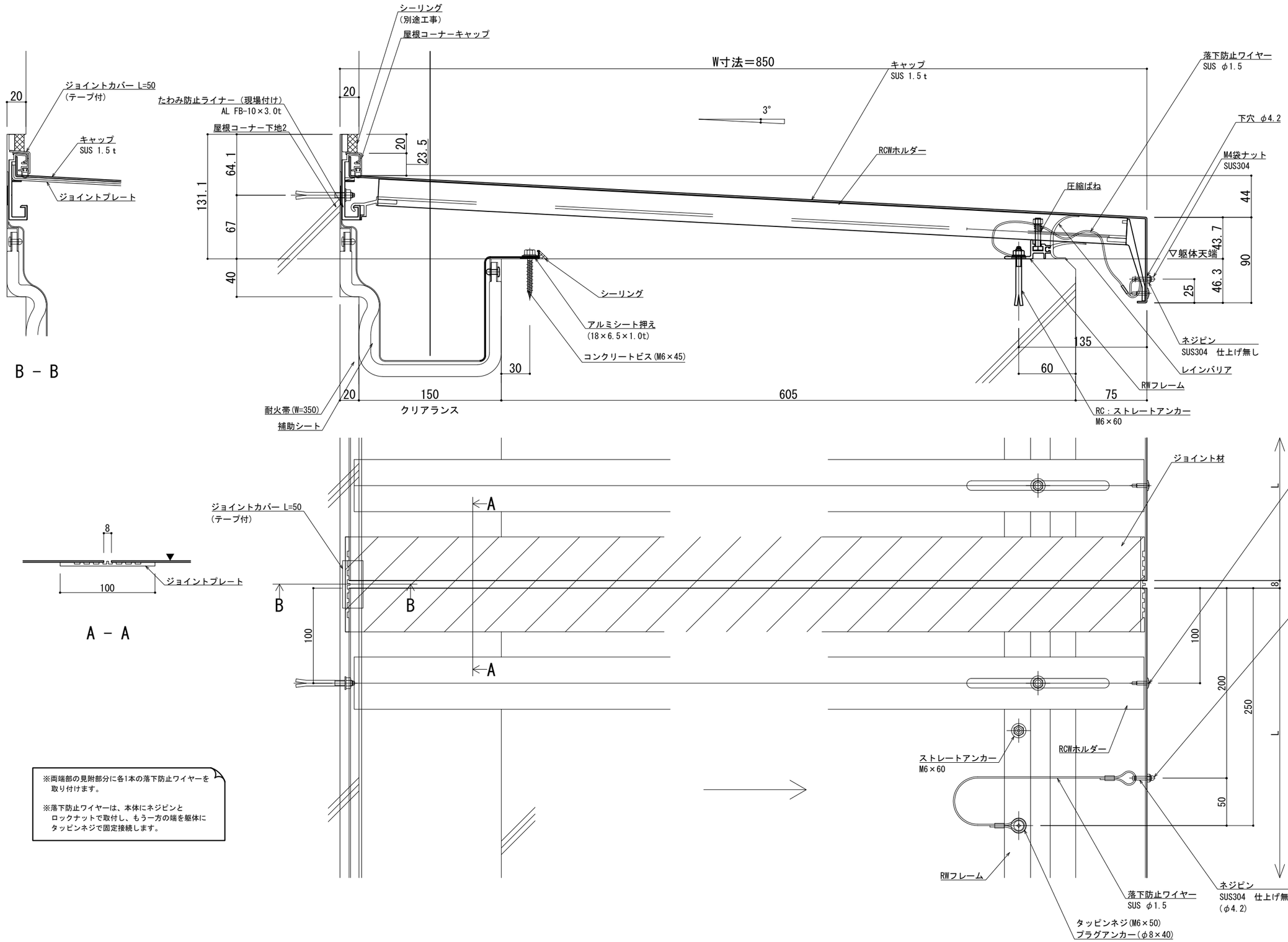

可動図	可動量
X	＋75mm －75mm
Y	＋フリー －フリー
Z	＋30mm －30mm

※両端部の見附部分に各1本の落下防止ワイヤーを取り付けます。

※落下防止ワイヤーは、本体にネジピンとロックナットで取付し、もう一方の端を躯体にタッピンネジで固定接続します。

改訂年月日	概　要	特記事項
		当工事で使用する 設計仕様、部材仕様 は、設計仕様書に記載。

シルバーライン 井上商事株式会社

作成	設計	担当	検印	工事名	縮尺	通し番号
・	・	・	・	・	A1 1:2　A3 1:4	・ ／ ・ 枚の内
作成年月日		タイプ		図名	区分	図面番号
・		・		EXP.J.C 屋根コーナー SL-SRCW850 断面図	■	■ ■ ■ ■

＊ 管理番号 ＊ 000000000.000

変更:2025.02.05

制定:2017.11.20

■	屋根コーナー	ＳＬ-ＳＲＣＷ８７５［クリアランス150］（耐火帯）12.5mm	種別： ステンレス 仕上げ： HL	RCWホルダー固定間隔： @≦ 560 mm	※ 落下防止ワイヤー付	S= 1:2

可動図	可動量
X	＋75mm －75mm
Y	＋フリー －フリー
Z	＋30mm －30mm

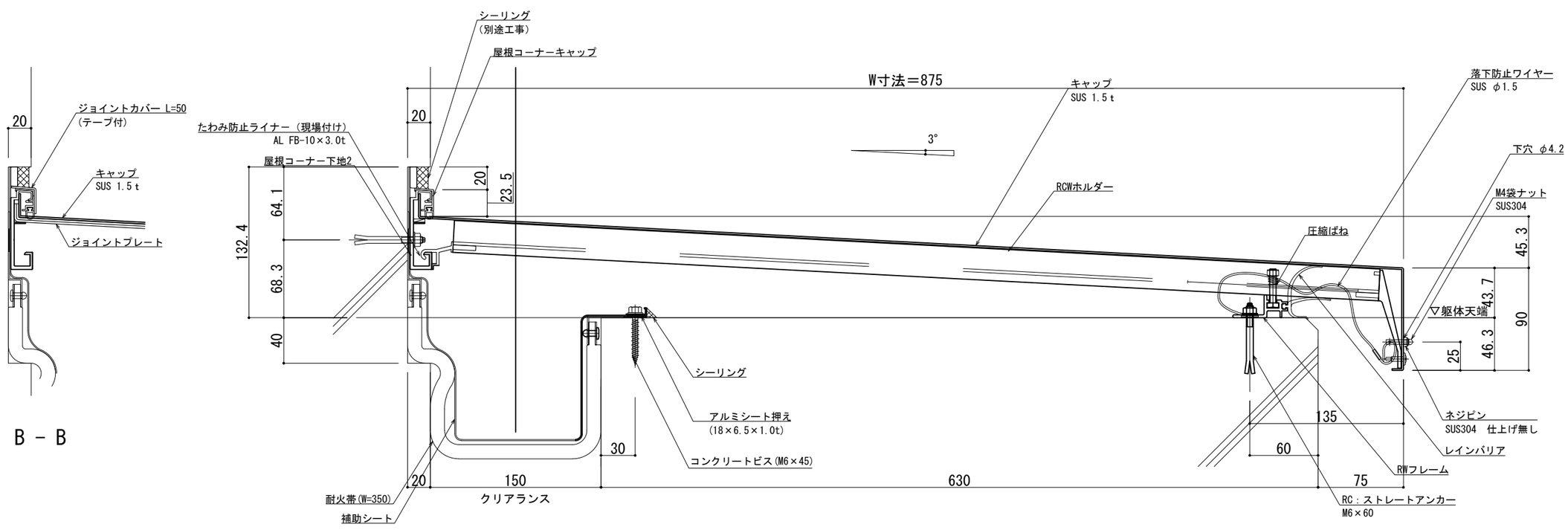

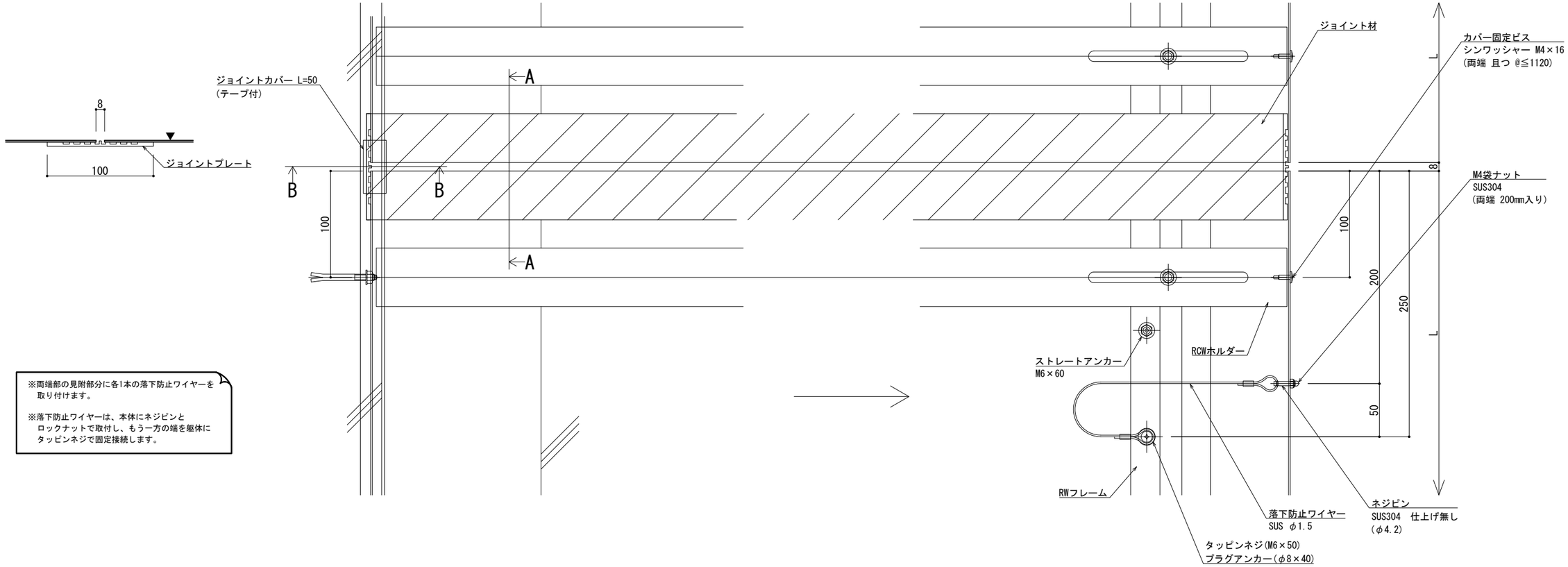

※両端部の見附部分に各1本の落下防止ワイヤーを取り付けます。

※落下防止ワイヤーは、本体にネジピンとロックナットで取付し、もう一方の端を躯体にタッピンネジで固定接続します。

改訂年月日	概　要	特 記 事 項
		当工事で使用する 設計仕様、部材仕様 は、設計仕様書に記載。

シルバーライン
井上商事株式会社

作成	設計	担当	検印	工事名	縮尺	通し番号
・	・	・	・	・	A1 1:2　A3 1:4	・ ／ ・ 枚の内
作成年月日		タイプ		図名	区分	図面番号
・		・		EXP.J.C 屋根コーナー SL-SRCW875 断面図	■	■ ■ ■ ■

＊ 管理番号 ＊ OOOOOOOOO.OOO

変更:2025.02.05
制定:2017.11.20

■	屋根コーナー	ＳＬ−ＳＲＣＷ９００［クリアランス150］（耐火帯）12.5mm	種別： ステンレス 仕上げ：HL	RCWホルダー固定間隔： @≦ 560 mm	※ 落下防止ワイヤー付	S= 1:2

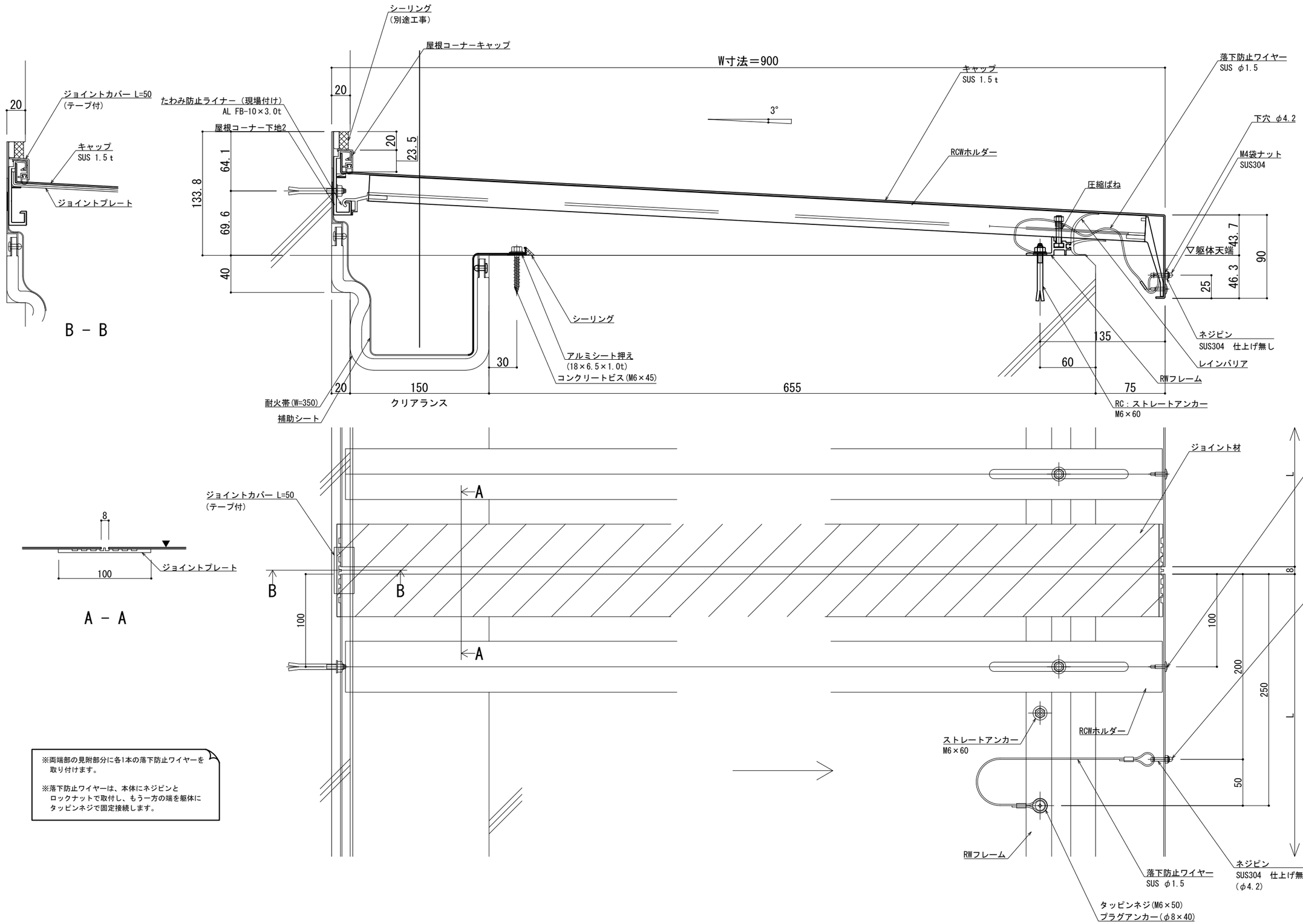

可動図	可動量
X	＋75mm −75mm
Y	＋フリー −フリー
Z	＋30mm −30mm

※両端部の見附部分に各1本の落下防止ワイヤーを取り付けます。

※落下防止ワイヤーは、本体にネジピンとロックナットで取付し、もう一方の端を躯体にタッピンネジで固定接続します。

改訂年月日	概　要	特 記 事 項
		当工事で使用する 設計仕様、部材仕様 は、設計仕様書に記載。

シルバーライン 井上商事株式会社

作成	設計	担当	検印	工事名	縮尺	通し番号
					A1 1:2　A3 1:4	／ 枚の内
作成年月日		タイプ		図名 EXP.J.C 屋根コーナー SL-SRCW900 断面図	区分	図面番号

＊ 管理番号 ＊ ○○○○○○○○○.○○○

変更:2025.02.05

制定:2017.11.20