■	屋根コーナー	ＳＬ-ＳＲＣＷ５００［クリアランス250］（耐火帯）12.5mm	種別： ステンレス 仕上げ：HL	RCWホルダー固定間隔： @≦ 560 mm	※ 落下防止ワイヤー付	S= 1:2

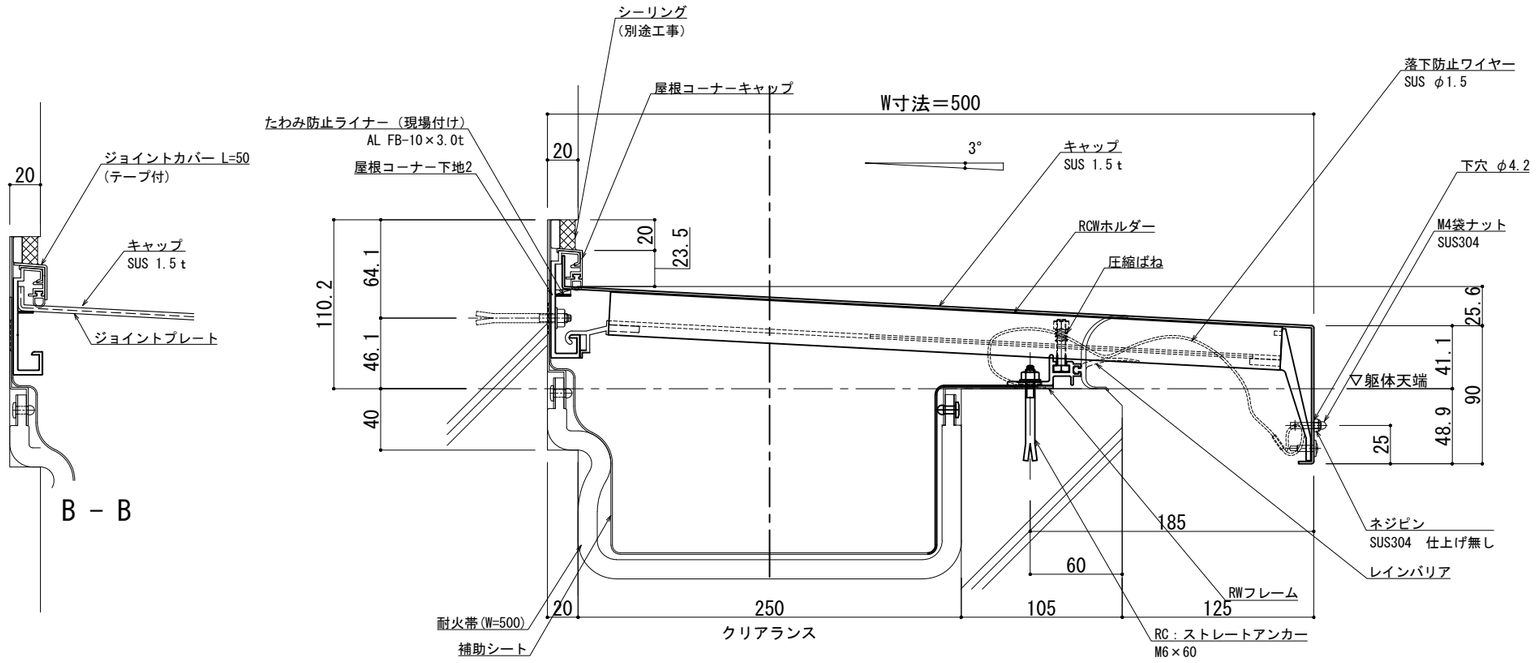

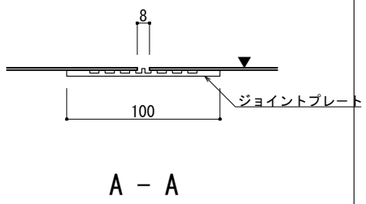

可動図	可動量
X	＋125mm －125mm
Y	＋フリー －フリー
Z	＋30mm －30mm

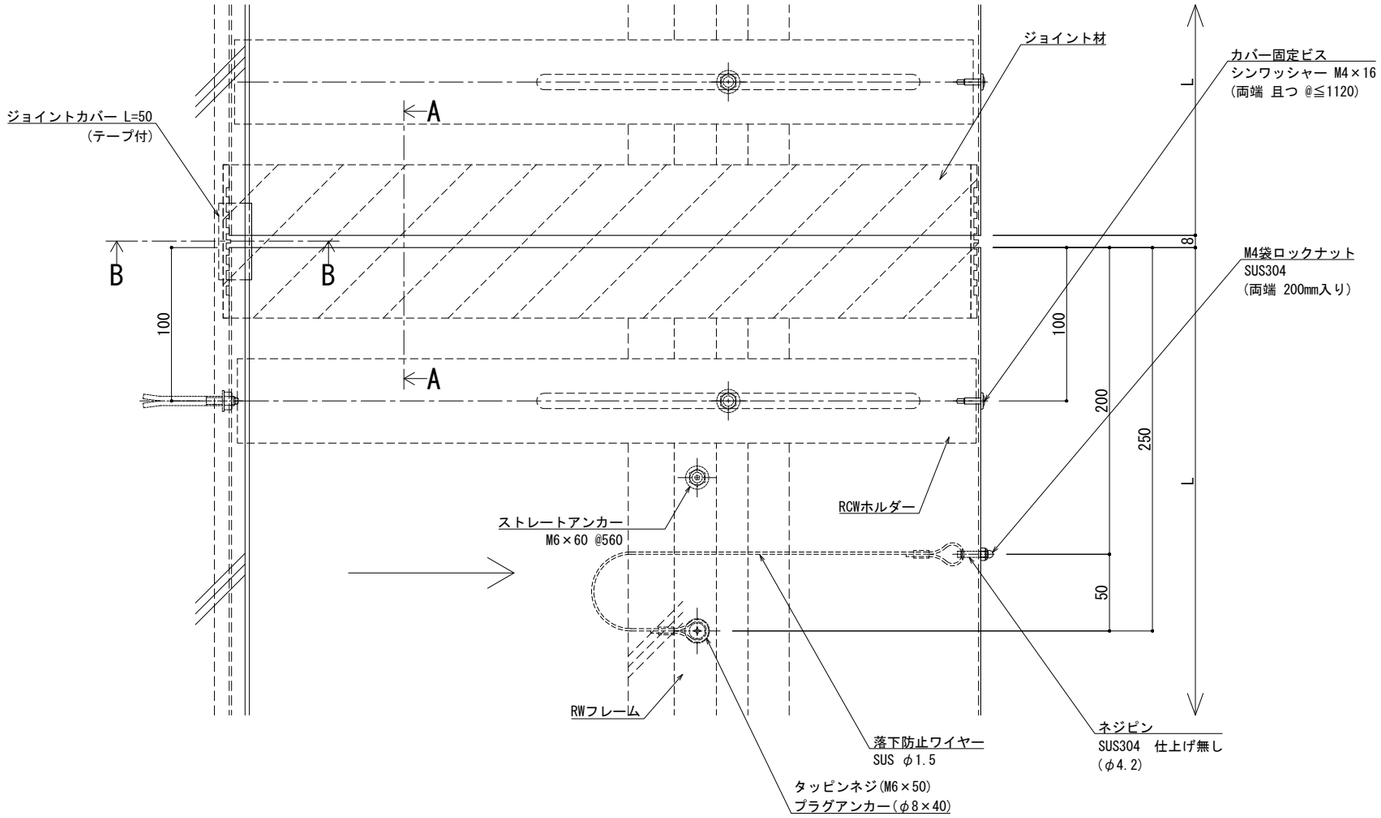

※両端部の見附部分に各1本の落下防止ワイヤーを取り付けます。

※落下防止ワイヤーは、本体にネジピンとロックナットで取付し、もう一方の端を躯体にタッピンネジで固定接続します。

改訂	改訂年月日	概要	特記事項
			当工事で使用する 設計仕様、部材仕様 は、設計仕様書に記載。
△1	・・・・・		

シルバーライン 井上商事株式会社

作成	設計	担当	検印	工事名	縮尺	通し番号
・	・	・	・	・	A1 1:2 A3 1:4	・ ／・ 枚の内
作成年月日		タイプ		図名	区分	図面番号
・		・		EXP.J.C 屋根コーナー SL-SRCW500 断面図	■	■・■・■

＊ 管理番号 ＊ 000000000.000

変更:2025.01.31

制定:2017.11.20

▪	屋根コーナー	ＳＬ-ＳＲＣＷ５２５［クリアランス250］（耐火帯）12.5mm	種別： ステンレス 仕上げ：HL	RCWホルダー固定間隔： @≦ 560 mm	※ 落下防止ワイヤー付	S= 1:2

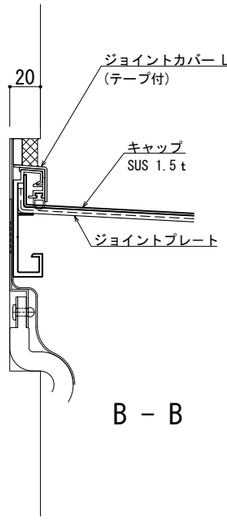

B － B

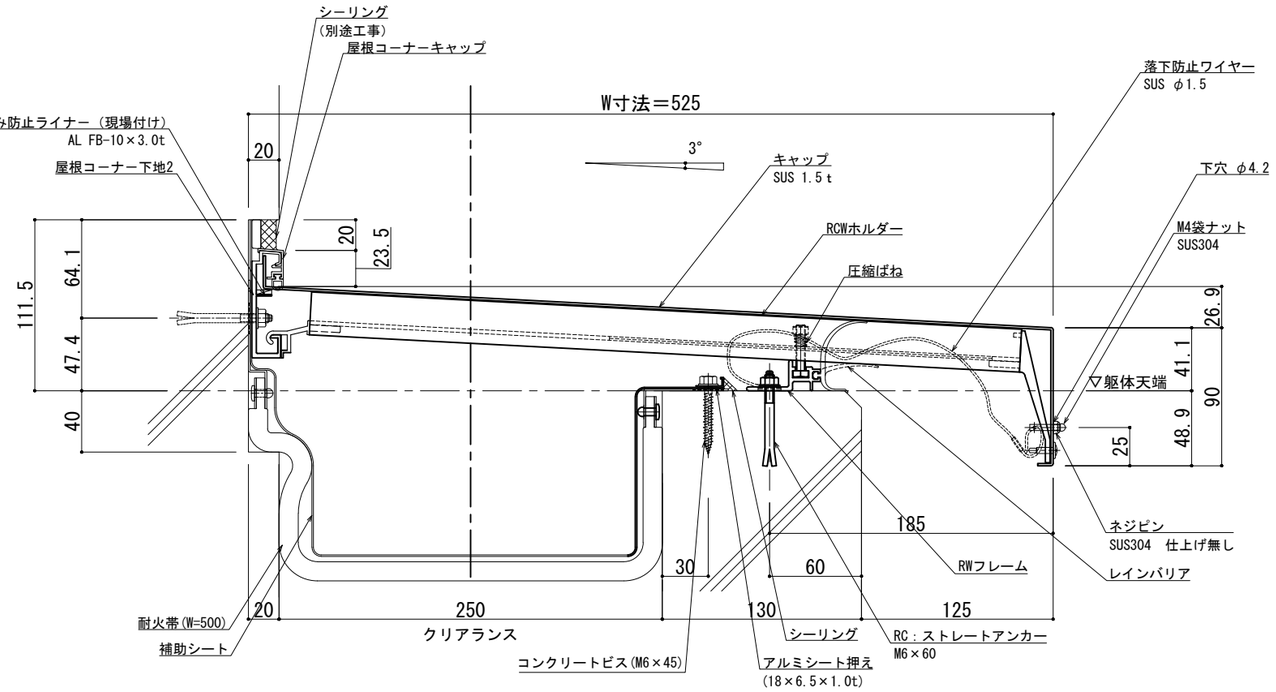

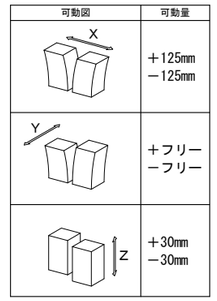

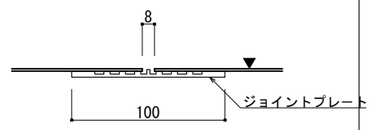

A － A

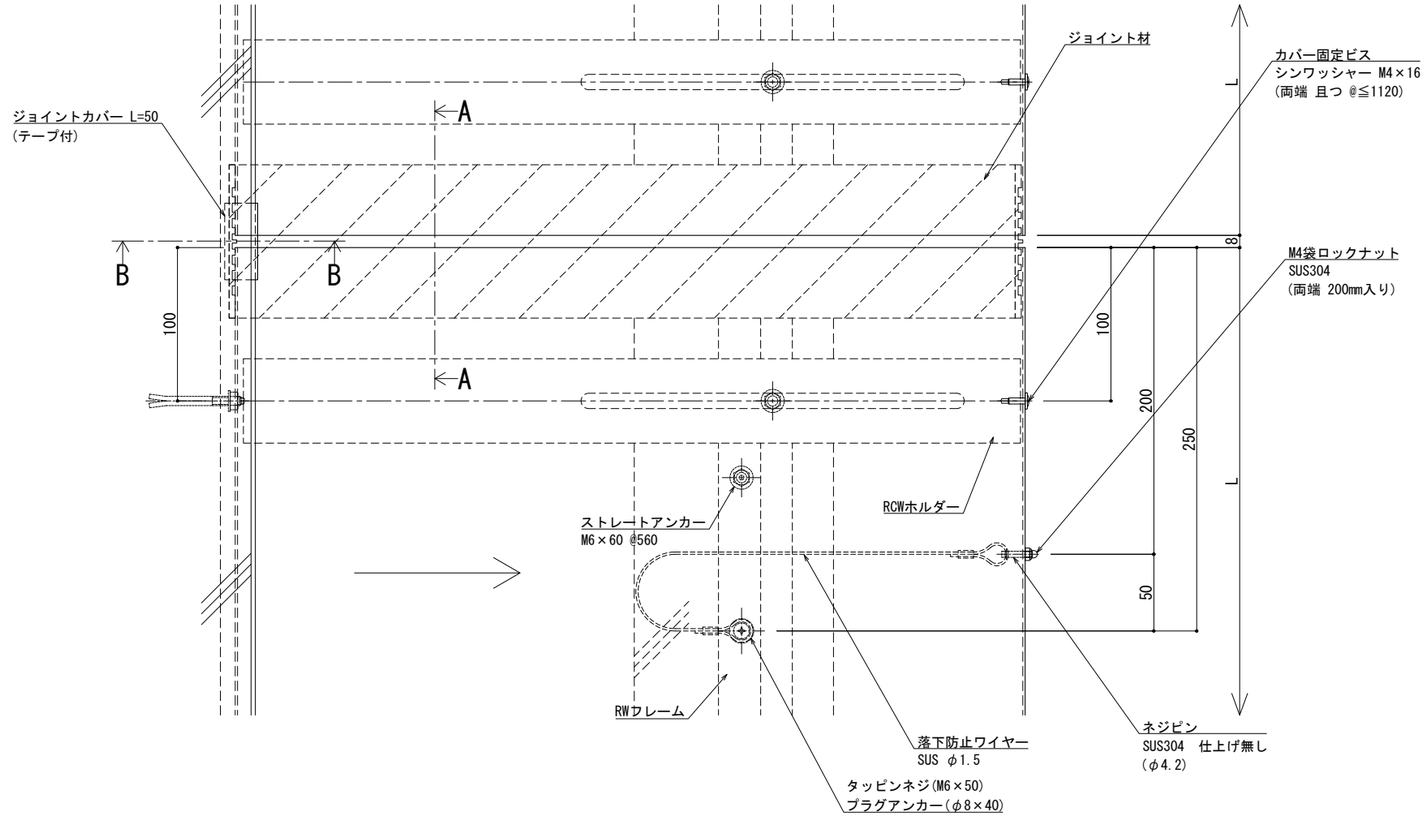

※両端部の見附部分に各1本の落下防止ワイヤーを取り付けます。

※落下防止ワイヤーは、本体にネジピンとロックナットで取付し、もう一方の端を躯体にタッピンネジで固定接続します。

改訂年月日	概　要	特 記 事 項
		当工事で使用する 設計仕様、部材仕様 は、設計仕様書に記載。

シルバーライン 井上商事株式会社

作成	設計	担当	検印	工事名	縮尺	通し番号
・	・	・	・	・	A1 1:2　A3 1:4	・ ／ ・ 枚の内
作成年月日		タイプ		図名	区分	図面番号
・		・		EXP.J.C 屋根コーナー SL-SRCW525 断面図	▪	▪ ▪ ▪ ▪

＊ 管理番号 ＊ OOOOOOOOO.OOO

変更:2025.01.31
制定:2017.11.20

■	屋根コーナー	ＳＬ-ＳＲＣＷ５５０［クリアランス250］（耐火帯）12.5mm	種別： ステンレス 仕上げ：HL	RCWホルダー固定間隔： @≦ 560 mm	※ 落下防止ワイヤー付	S= 1:2

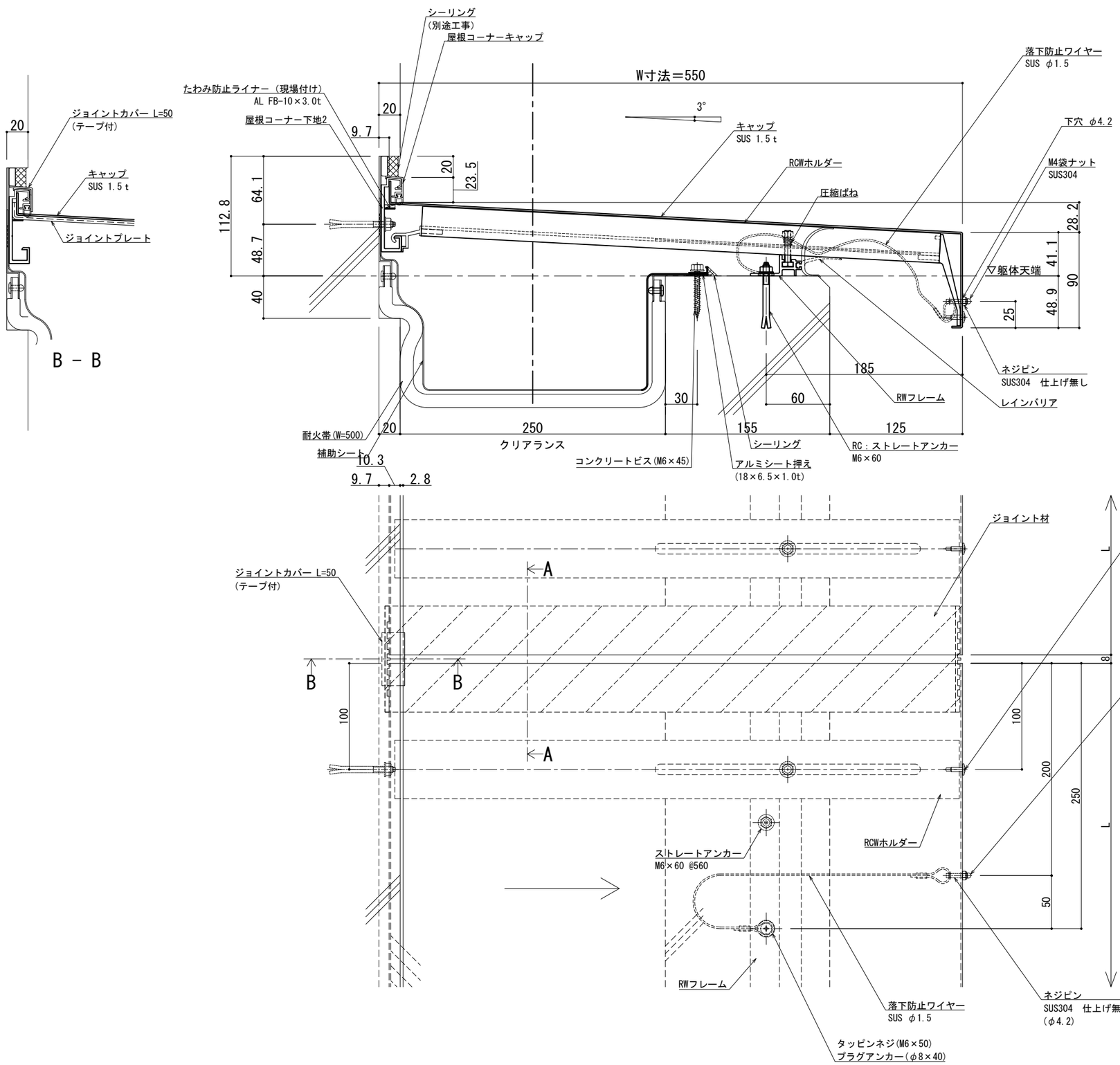

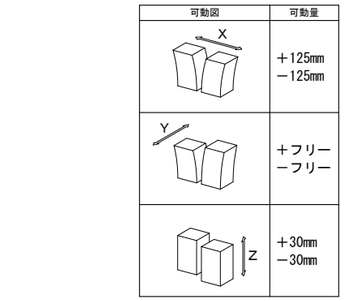

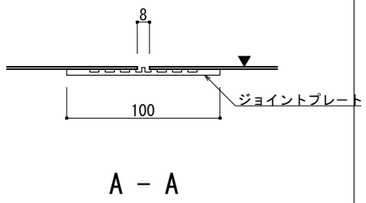

※両端部の見附部分に各1本の落下防止ワイヤーを取り付けます。

※落下防止ワイヤーは、本体にネジピンとロックナットで取付し、もう一方の端を躯体にタッピンネジで固定接続します。

改訂	改訂年月日	概　要	特記事項
			当工事で使用する 設計仕様、部材仕様 は、設計仕様書に記載。
△1	・・・・・		

シルバーライン 井上商事株式会社

作成	設計	担当	検印	工事名	縮尺	通し番号
・	・	・	・	・	A1 1:2 A3 1:4	・ ／ ・ 枚の内
作成年月日		タイプ		図名	区分	図面番号
・		・		EXP.J.C 屋根コーナー SL-SRCW550 断面図	■	■ ■ ■ ■

＊ 管理番号 ＊ 000000000.000

変更:2025.01.31

制定:2017.11.20

■	屋根コーナー	ＳＬ-ＳＲＣＷ５７５［クリアランス250］（耐火帯）12.5mm	種別： ステンレス 仕上げ：HL	RCWホルダー固定間隔： @≦ 560 mm	※ 落下防止ワイヤー付	S= 1:2

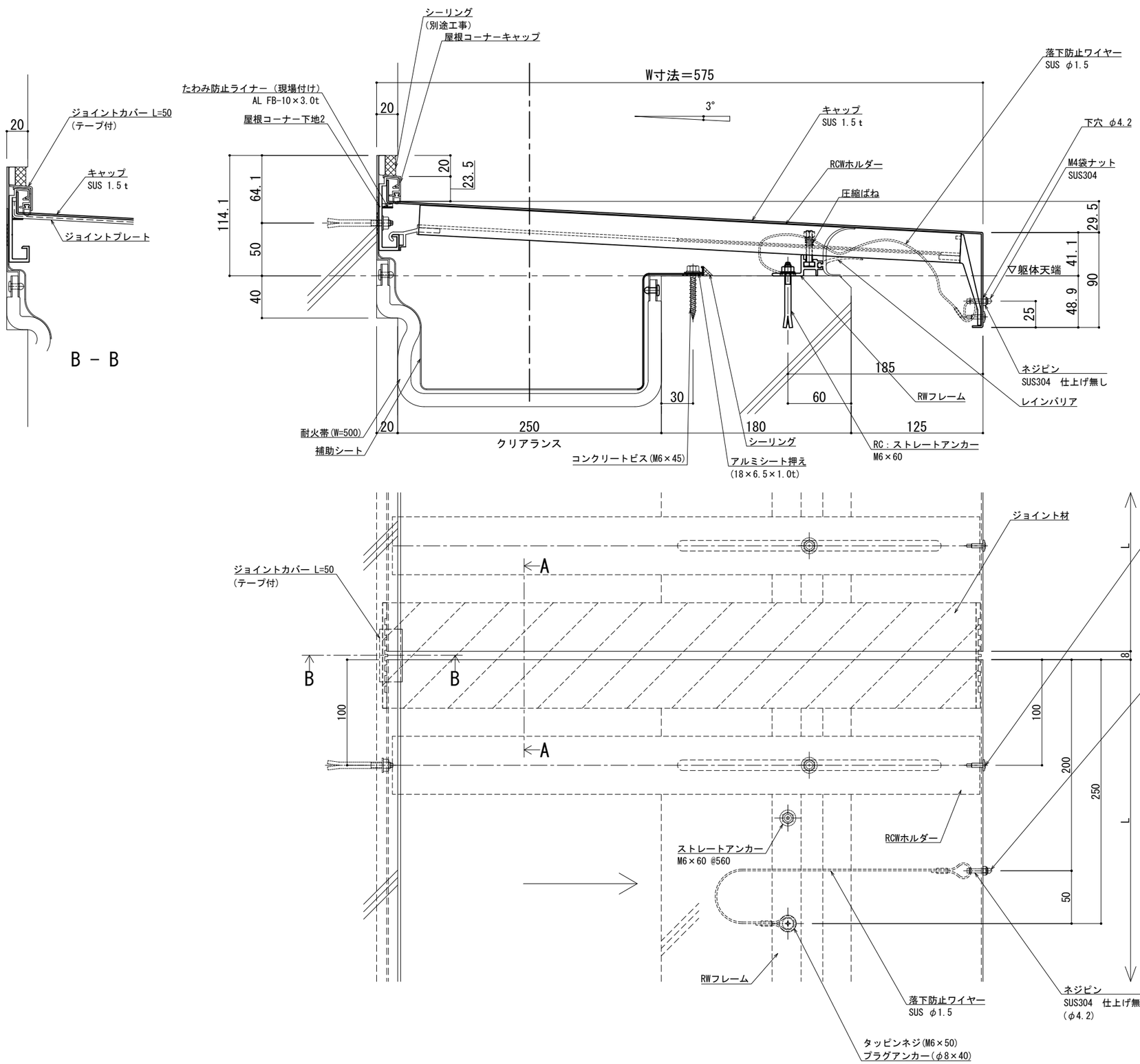

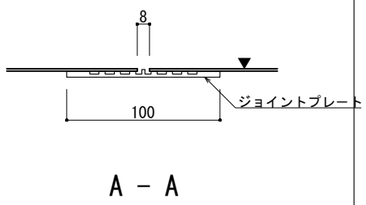

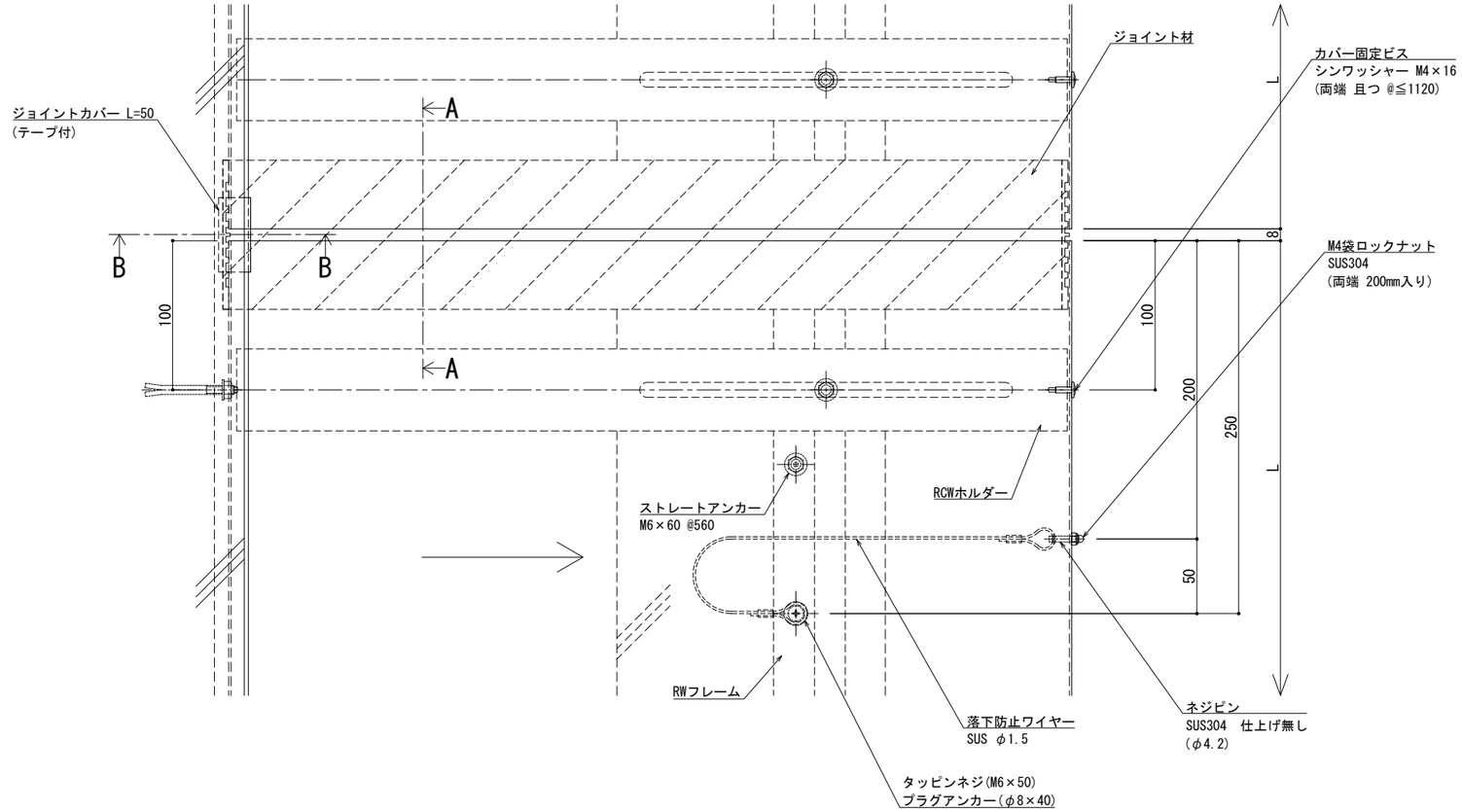

可動図	可動量
X	＋125mm －125mm
Y	＋フリー －フリー
Z	＋30mm －30mm

※両端部の見附部分に各1本の落下防止ワイヤーを取り付けます。

※落下防止ワイヤーは、本体にネジピンとロックナットで取付し、もう一方の端を躯体にタッピンネジで固定接続します。

改訂	改訂年月日	概　要	特記事項
			当工事で使用する 設計仕様、部材仕様 は、設計仕様書に記載。
△1	・・・・・		

シルバーライン
井上商事株式会社

作成	設計	担当	検印	工事名	縮尺	通し番号
・	・	・	・	・	A1 1:2　A3 1:4	・ ／ ・ 枚の内
作成年月日		タイプ		図名	区分	図面番号
・		・		EXP.J.C 屋根コーナー SL-SRCW575 断面図	■	■・■・■

＊ 管理番号 ＊ 000000000.000

変更:2025.01.31
制定:2017.11.20

■	屋根コーナー	ＳＬ-ＳＲＣＷ６００［クリアランス250］（耐火帯）12.5mm	種別： ステンレス 仕上げ：HL	RCWホルダー固定間隔： @≦ 560 mm	※ 落下防止ワイヤー付	S= 1:2

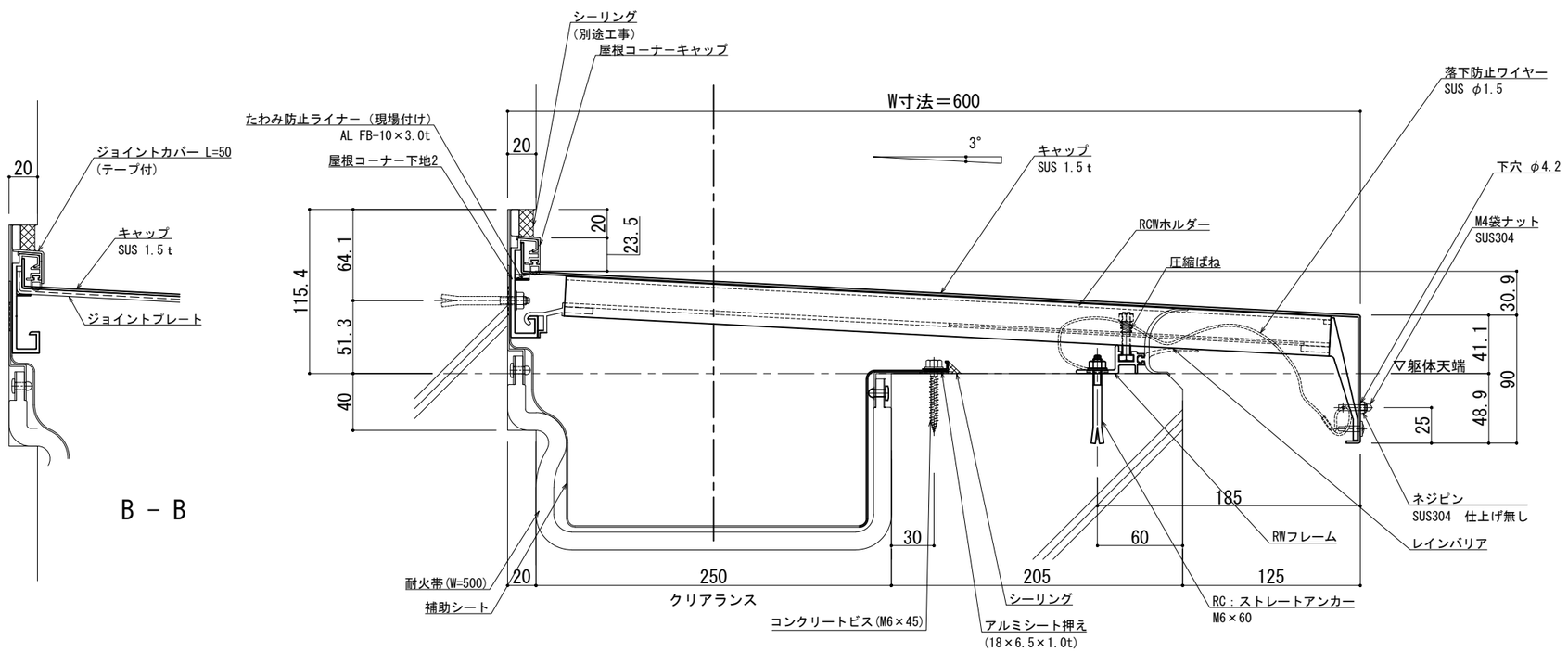

B － B

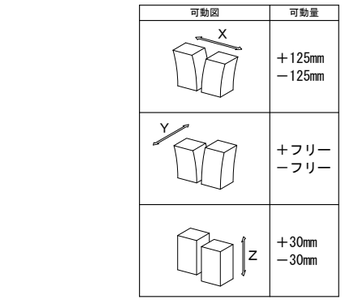

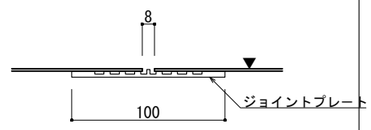

A － A

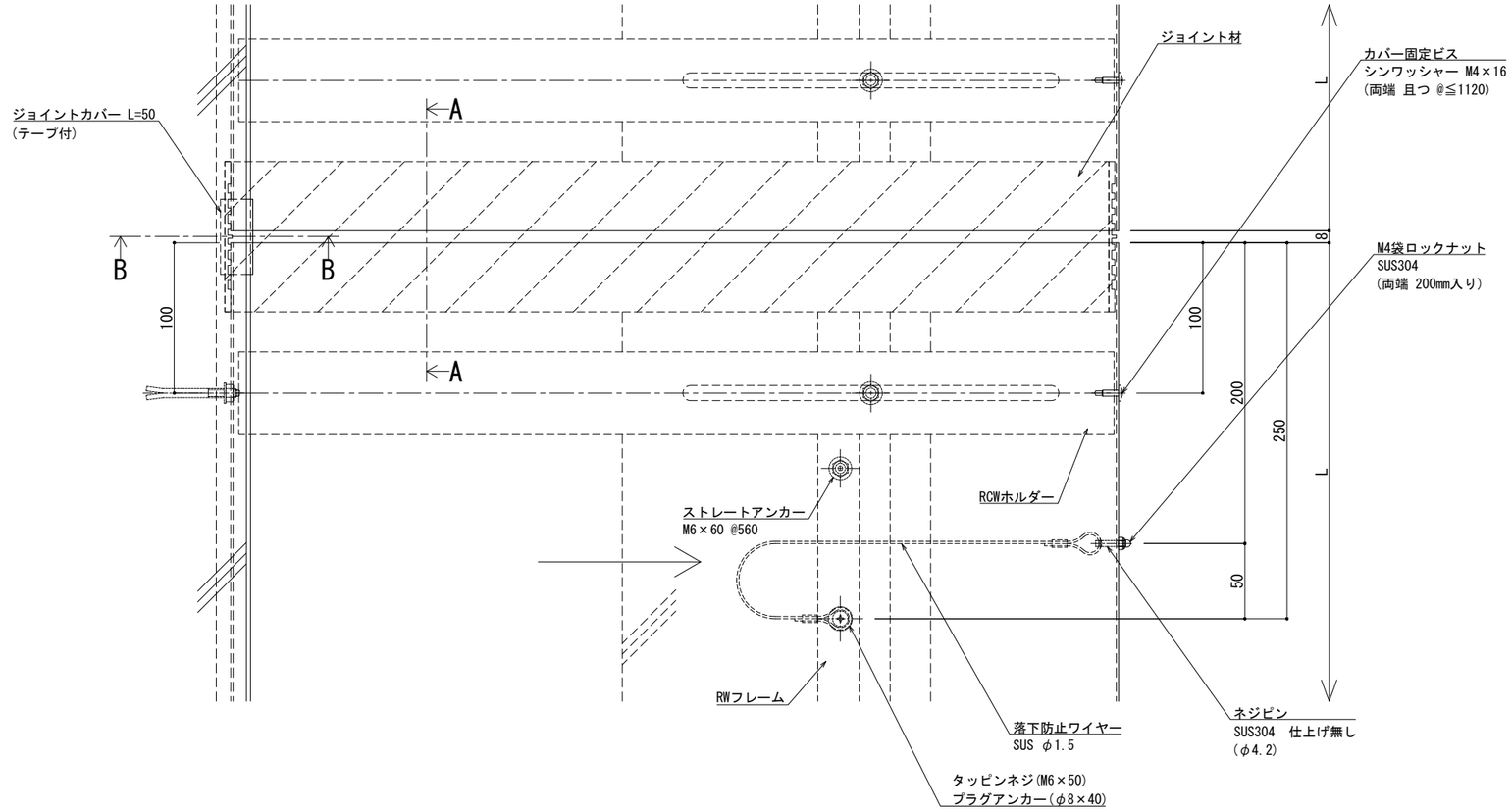

※両端部の見附部分に各1本の落下防止ワイヤーを取り付けます。

※落下防止ワイヤーは、本体にネジピンとロックナットで取付し、もう一方の端を躯体にタッピンネジで固定接続します。

改訂	改訂年月日	概要	特記事項
			当工事で使用する 設計仕様、部材仕様 は、設計仕様書に記載。
△1	・・・・・		

シルバーライン 井上商事株式会社

作成	設計	担当	検印	工事名	縮尺	通し番号
・	・	・	・	・	A1 1:2 A3 1:4	・ ／・ 枚の内
作成年月日		タイプ		図名	区分	図面番号
・		・		EXP.J.C 屋根コーナー SL-SRCW600 断面図	■	■・■・■

＊ 管理番号 ＊ 000000000.000

変更:2025.01.31

制定:2017.11.20

▪	屋根コーナー	ＳＬ-ＳＲＣＷ６２５［クリアランス250］（耐火帯）12.5mm	種別： ステンレス 仕上げ：HL	RCWホルダー固定間隔： @≦ 560 mm	※ 落下防止ワイヤー付	S= 1:2

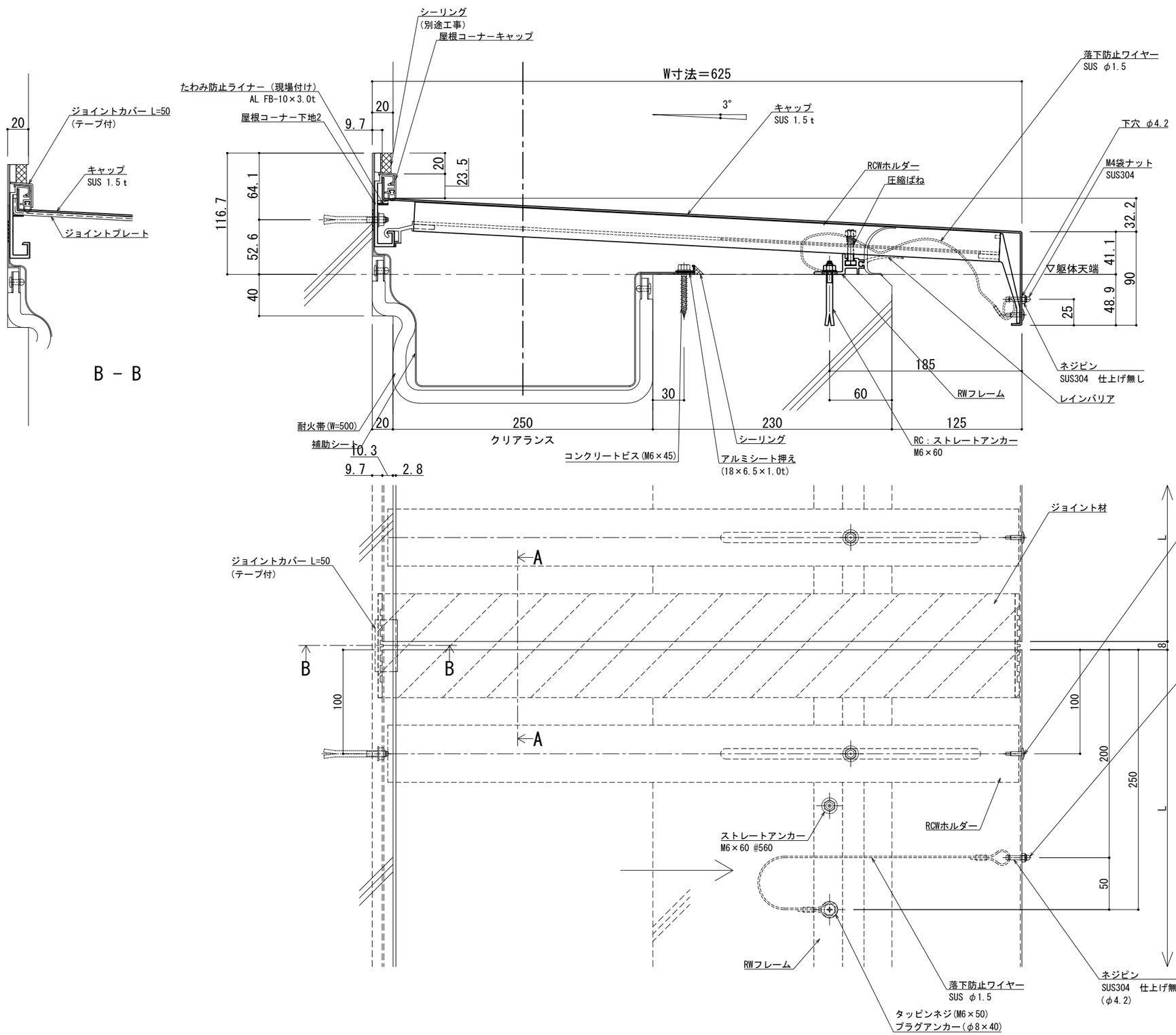

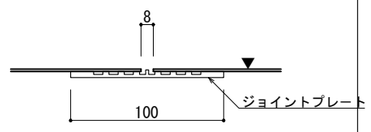

A － A

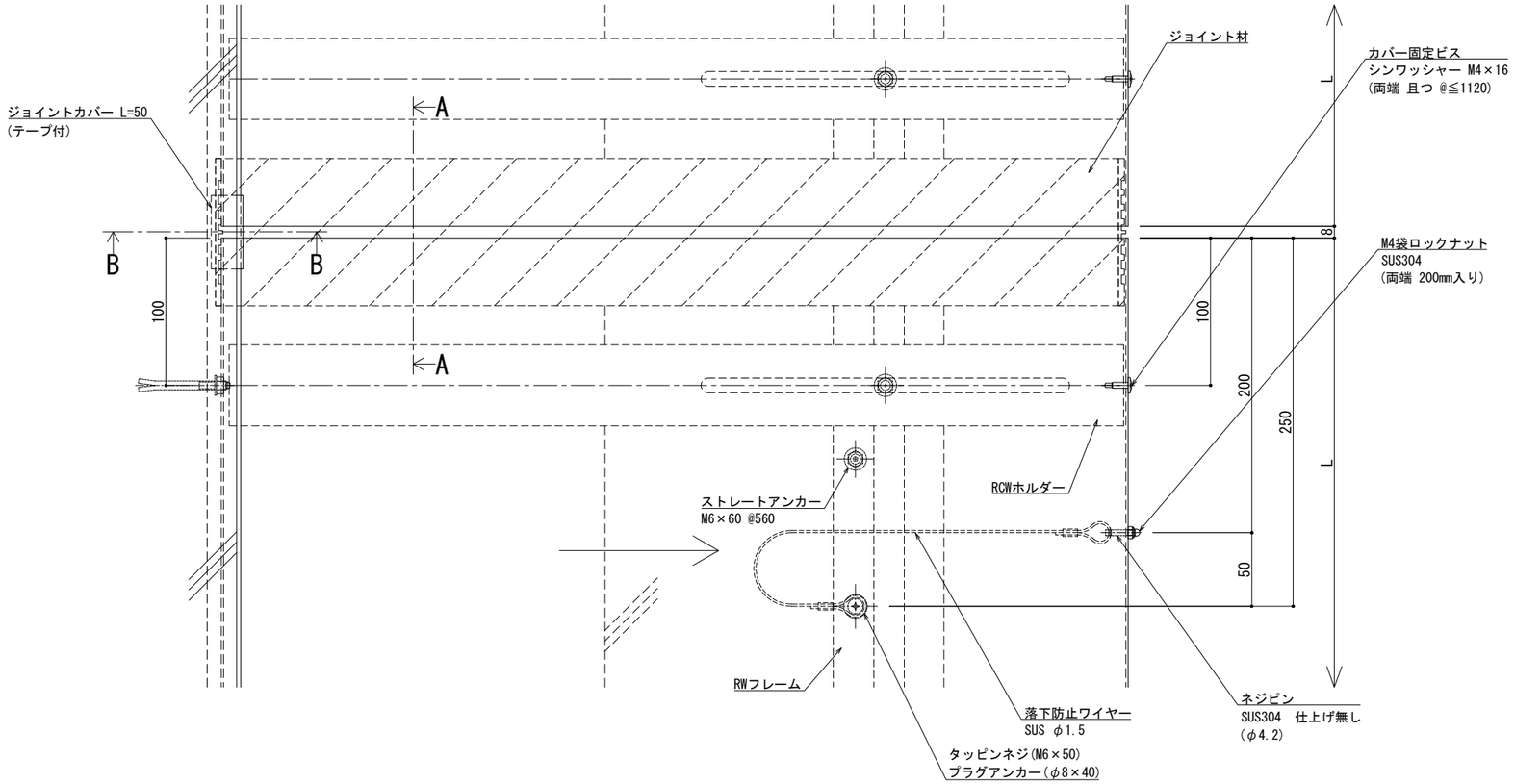

可動図	可動量
X	＋125mm －125mm
Y	＋フリー －フリー
Z	＋30mm －30mm

※両端部の見附部分に各1本の落下防止ワイヤーを取り付けます。

※落下防止ワイヤーは、本体にネジピンとロックナットで取付し、もう一方の端を躯体にタッピンネジで固定接続します。

改訂年月日	概　要	特記事項
⚠ ・・・・・	・	

シルバーライン
井上商事株式会社

作成	設計	担当	検印	工事名	縮尺	通し番号
・	・	・	・	・	A1 1:2　A3 1:4	・ ／ ・ 枚の内
作成年月日		タイプ		図名	区分	図面番号
・		・		EXP.J.C 屋根コーナー SL-SRCW625 断面図	▪	▪ ▪ ▪ ▪

＊ 管理番号 ＊ 000000000.000

作成:2017.11.20　変更:2025.01.31

▪	屋根コーナー	ＳＬ-ＳＲＣＷ６５０［クリアランス250］（耐火帯）12.5mm	種別： ステンレス 仕上げ：HL	RCWホルダー固定間隔： @≦ 560 mm	※ 落下防止ワイヤー付	S= 1:2

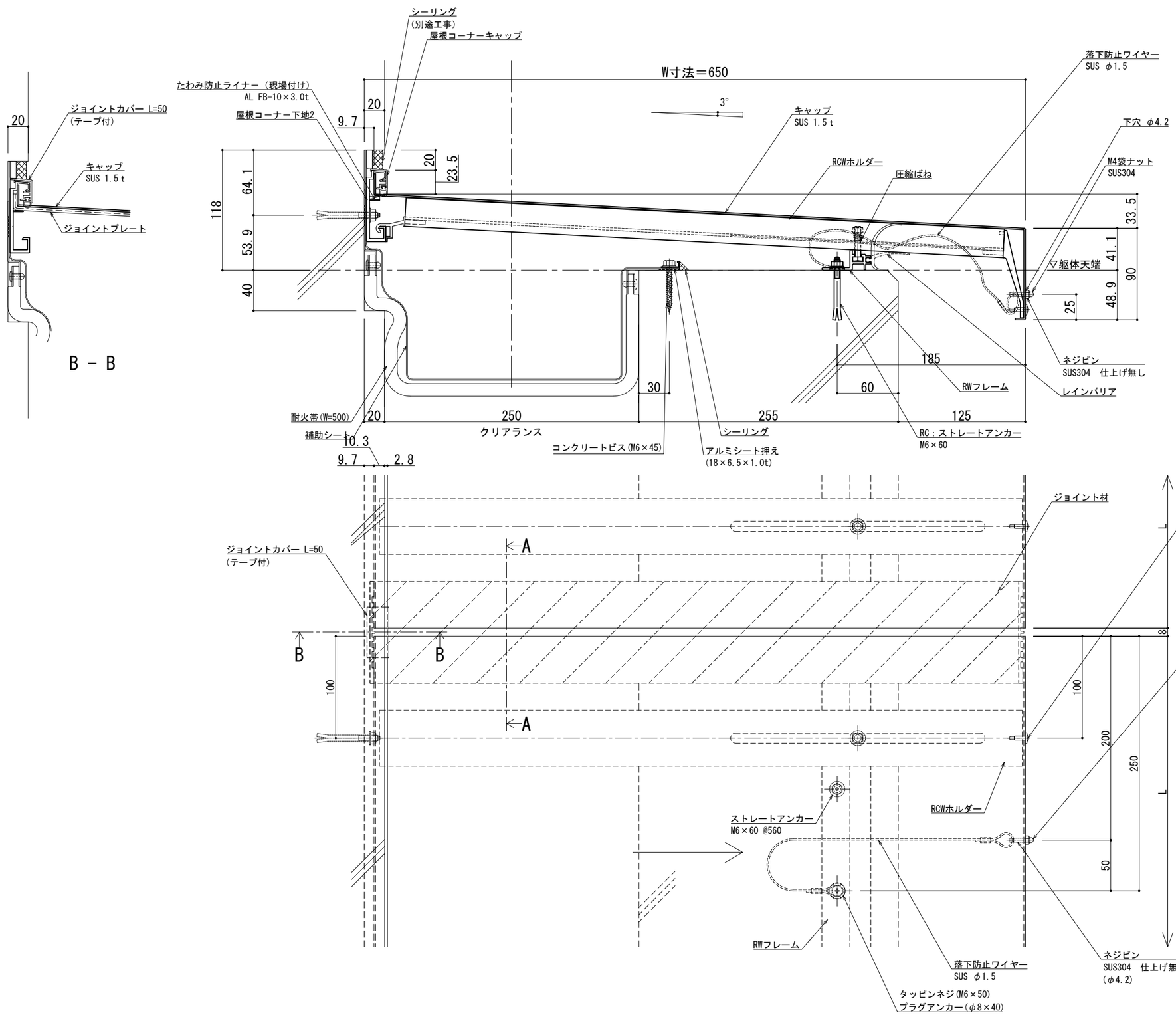

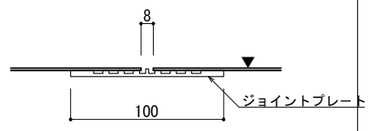

A － A

可動図	可動量
X	＋125mm －125mm
Y	＋フリー －フリー
Z	＋30mm －30mm

※両端部の見附部分に各1本の落下防止ワイヤーを取り付けます。

※落下防止ワイヤーは、本体にネジピンとロックナットで取付し、もう一方の端を躯体にタッピンネジで固定接続します。

改訂年月日	概　要	特 記 事 項
		当工事で使用する 設計仕様、部材仕様 は、設計仕様書に記載。

シルバーライン 井上商事株式会社

作成	設計	担当	検印	工事名	縮尺	通し番号
・	・	・	・	・	A1 1:2　A3 1:4	・ ／ ・ 枚の内
作成年月日		タイプ		図名	区分	図面番号
・		・		EXP.J.C 屋根コーナー SL-SRCW650 断面図	▪	▪ ▪ ▪ ▪

＊ 管理番号 ＊ 000000000.000

制定:2017.11.20　変更:2025.01.31

■	屋根コーナー	ＳＬ-ＳＲＣＷ６７５［クリアランス250］（耐火帯）12.5mm	種別： ステンレス 仕上げ：HL	RCWホルダー固定間隔： @≦ 560 mm	※ 落下防止ワイヤー付	S= 1:2

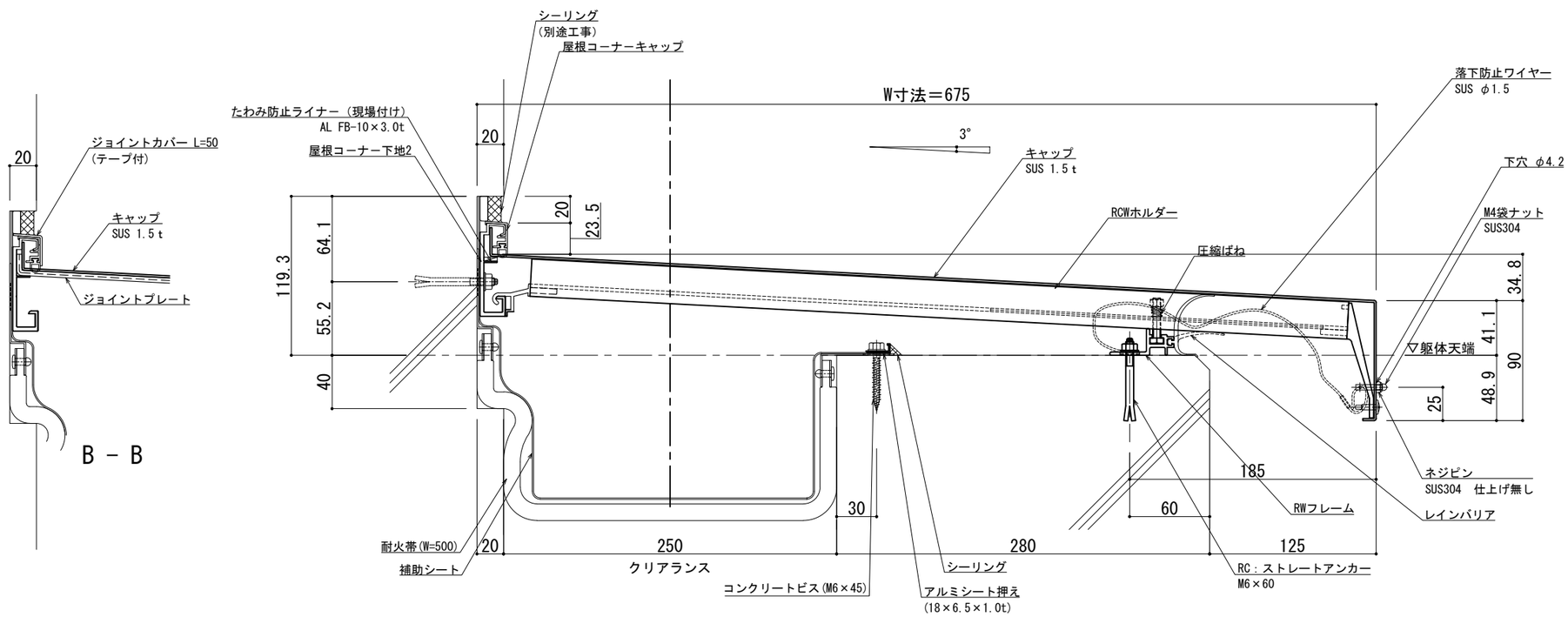

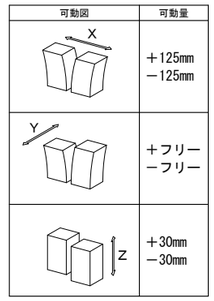

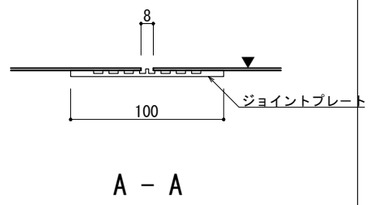

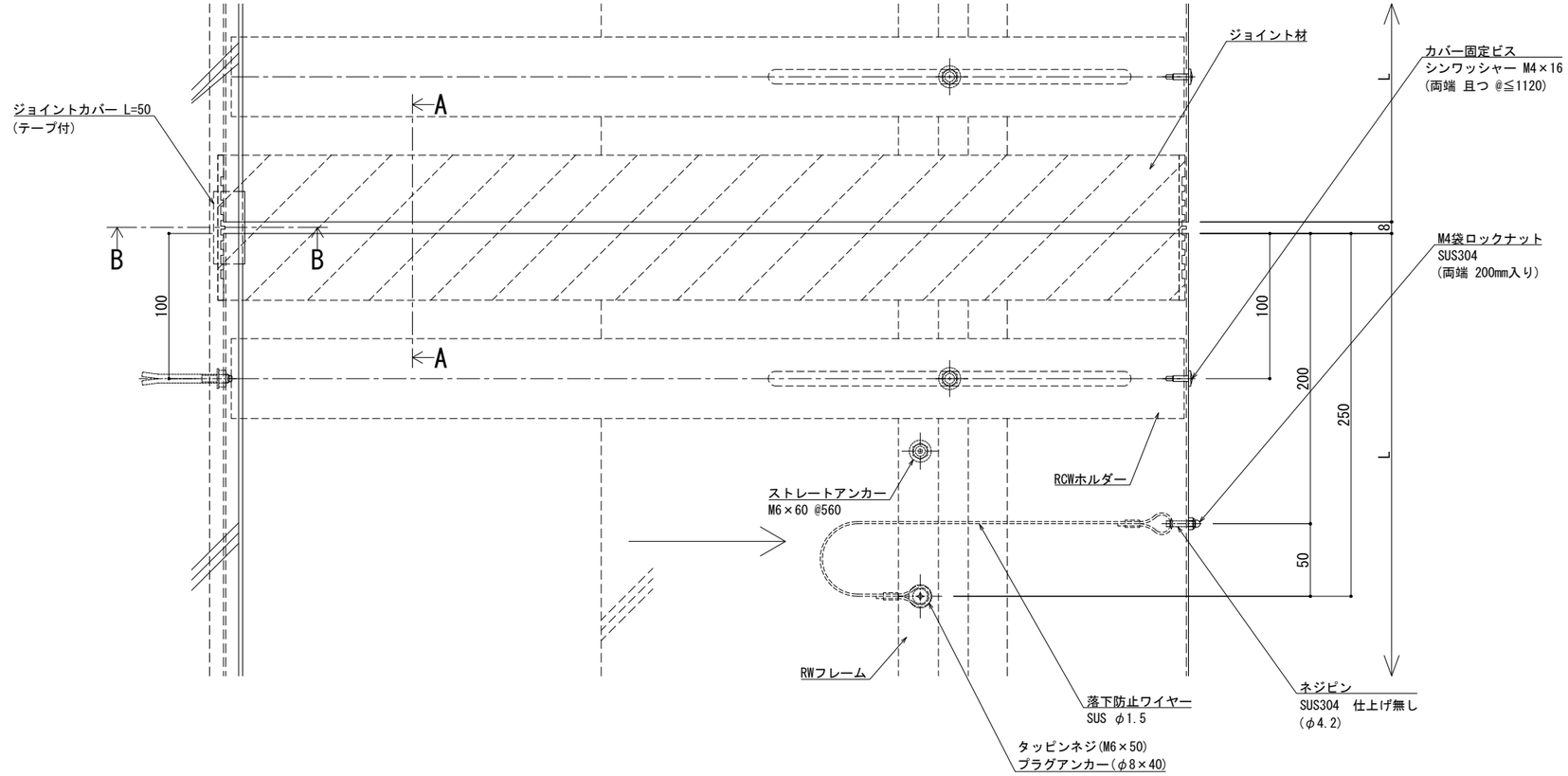

※両端部の見附部分に各1本の落下防止ワイヤーを取り付けます。

※落下防止ワイヤーは、本体にネジピンとロックナットで取付し、もう一方の端を躯体にタッピンネジで固定接続します。

改訂	改訂年月日	概要	特記事項
			当工事で使用する 設計仕様、部材仕様 は、設計仕様書に記載。
△	・・・・・		

シルバーライン 井上商事株式会社

作成	設計	担当	検印	工事名	縮尺	通し番号
・	・	・	・	・	A1 1:2 A3 1:4	・ ／ ・ 枚の内
作成年月日		タイプ		図名	区分	図面番号
・		・		EXP.J.C 屋根コーナー SL-SRCW675 断面図	■	■ ■ ■ ■

＊ 管理番号 ＊ 000000000.000

変更:2025.01.31

制定:2017.11.20

■	屋根コーナー	ＳＬ-ＳＲＣＷ７００［クリアランス250］（耐火帯）12.5mm	種別： ステンレス 仕上げ：HL	RCWホルダー固定間隔： @≦ 560 mm	※ 落下防止ワイヤー付	S= 1:2

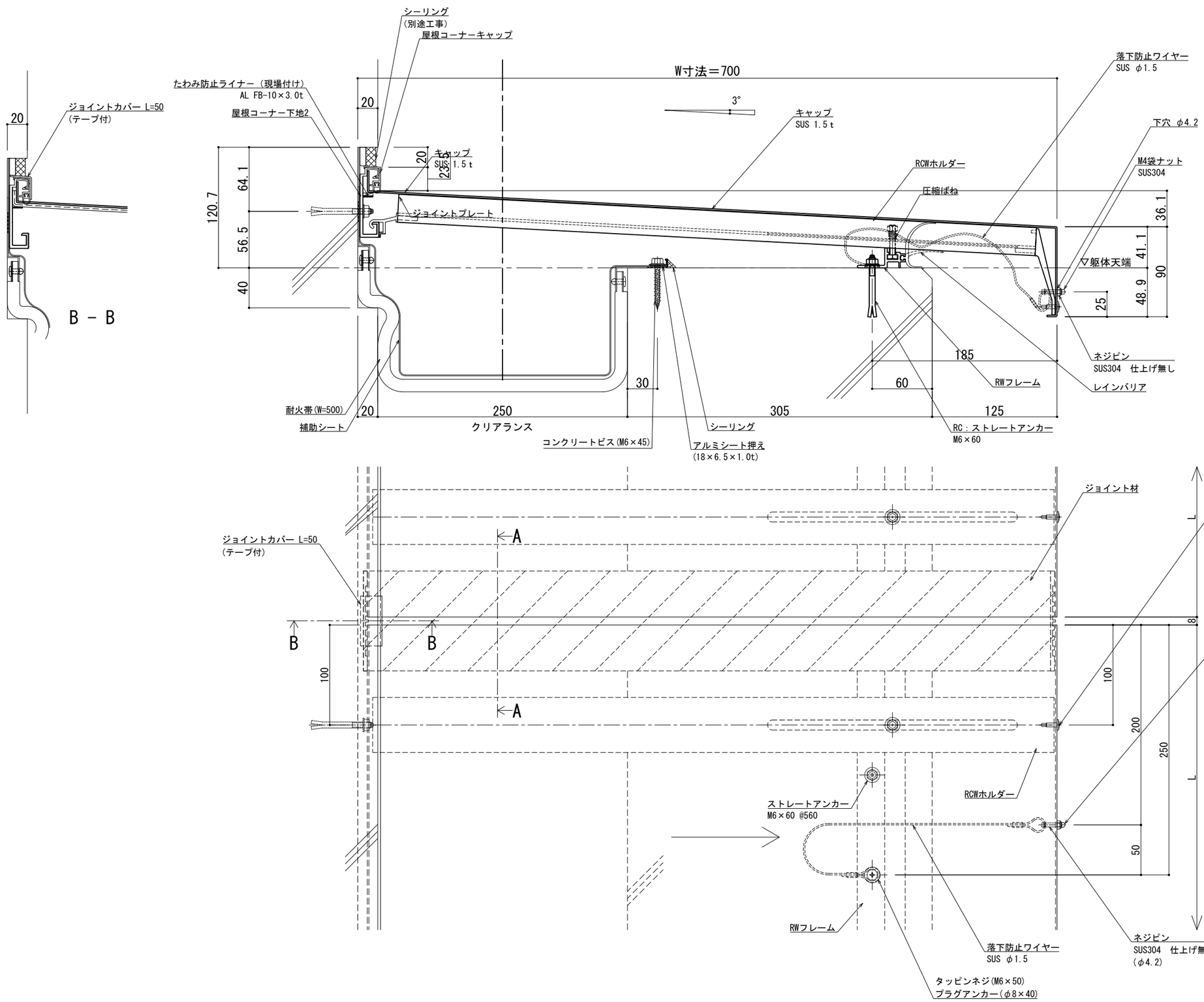

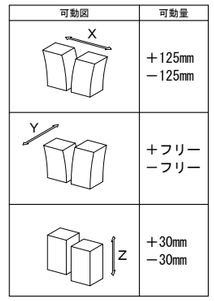

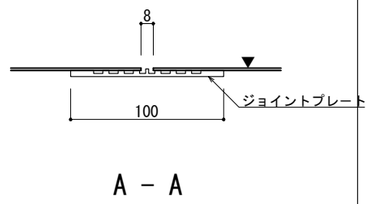

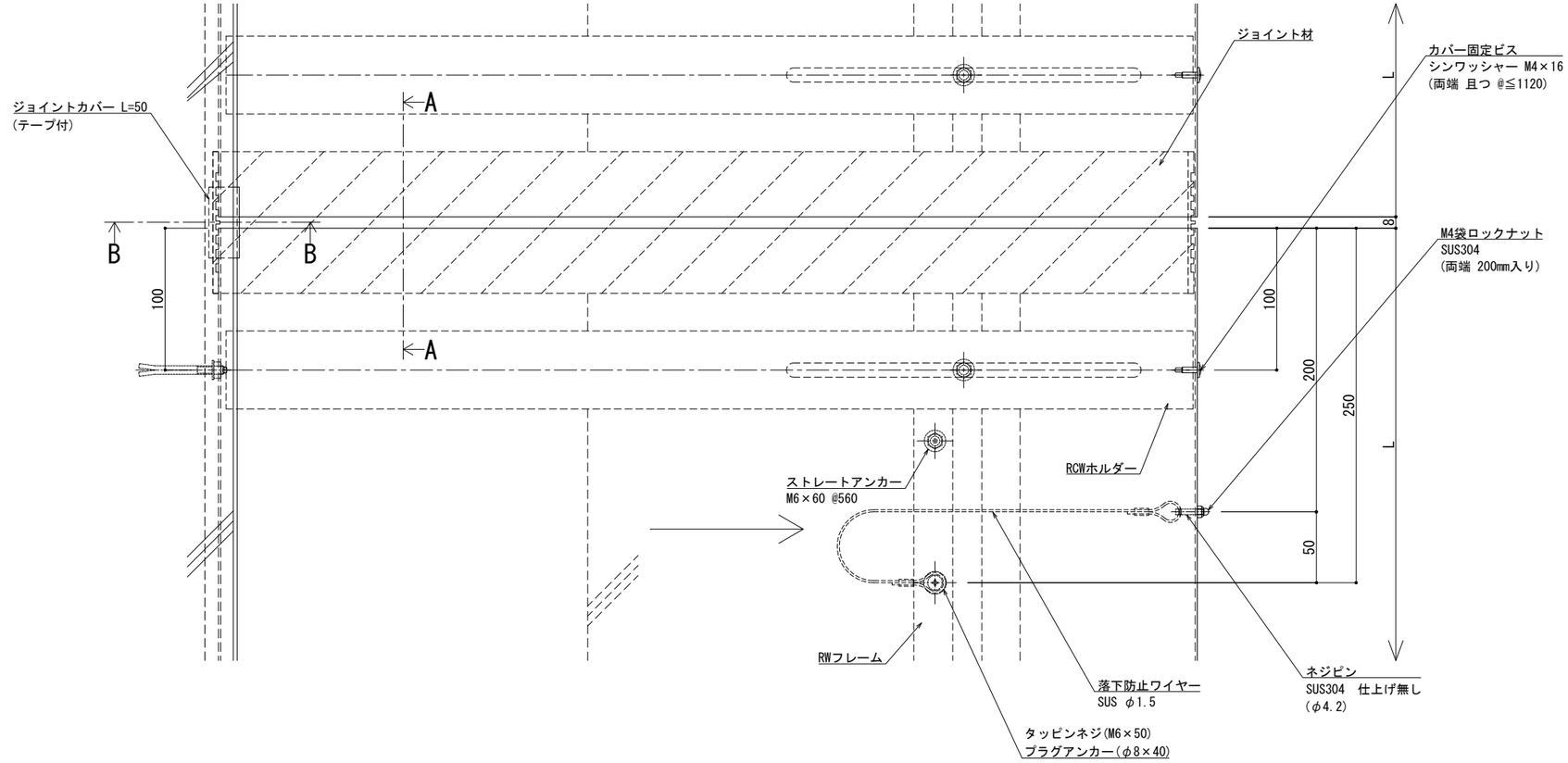

※両端部の見附部分に各1本の落下防止ワイヤーを取り付けます。

※落下防止ワイヤーは、本体にネジピンとロックナットで取付し、もう一方の端を躯体にタッピンネジで固定接続します。

改訂年月日	概　要	特 記 事 項
		当工事で使用する 設計仕様、部材仕様 は、設計仕様書に記載。

シルバーライン
井上商事株式会社

作成	設計	担当	検印	工事名	縮尺	通し番号
・	・	・	・	・	A1 1:2　A3 1:4	・ ／ ・ 枚の内
作成年月日		タイプ		図名	区分	図面番号
・		・		EXP.J.C 屋根コーナー SL-SRCW700 断面図	■	■ ■ ■ ■

＊ 管理番号 ＊ OOOOOOOOO.OOO

制定:2017.11.20
変更:2025.01.31

■	屋根コーナー	ＳＬ-ＳＲＣＷ７２５［クリアランス250］（耐火帯）12.5mm	種別： ステンレス 仕上げ：HL	RCWホルダー固定間隔： @≦ 560 mm	※ 落下防止ワイヤー付	S= 1:2

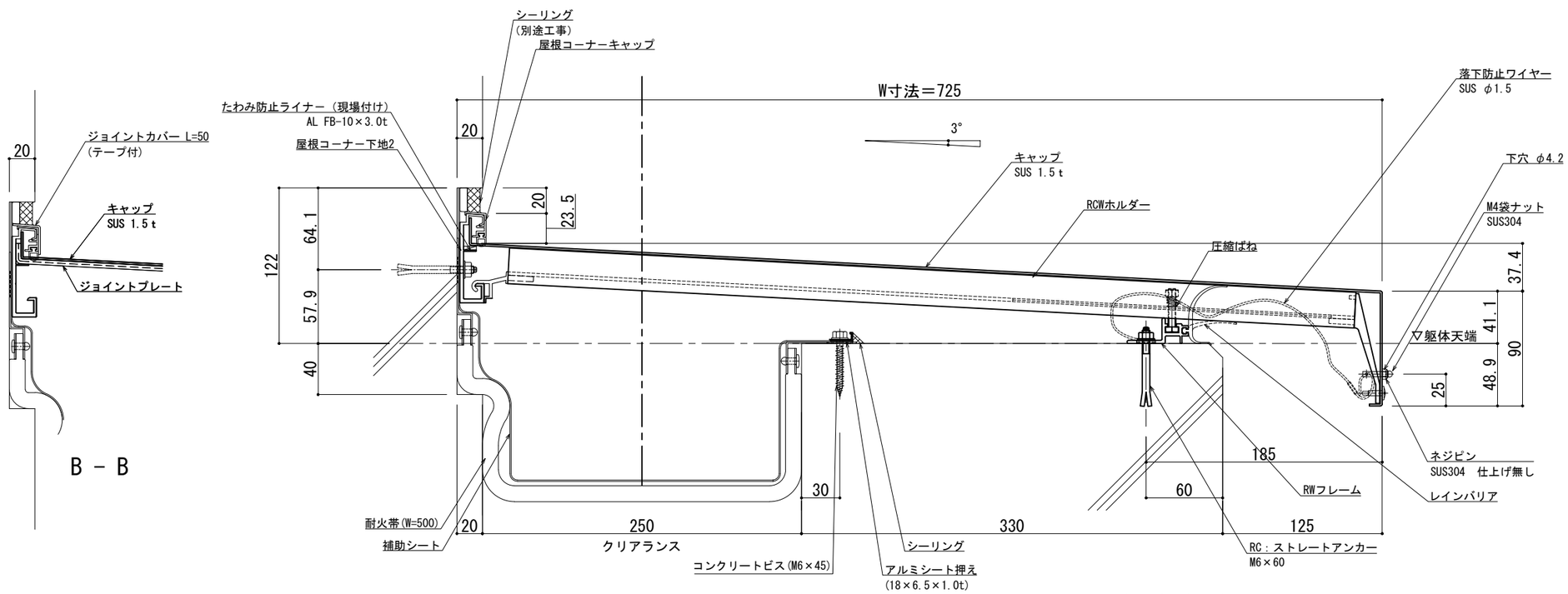

可動図	可動量
X	＋125mm －125mm
Y	＋フリー －フリー
Z	＋30mm －30mm

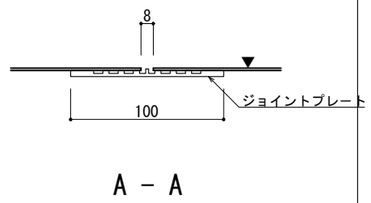

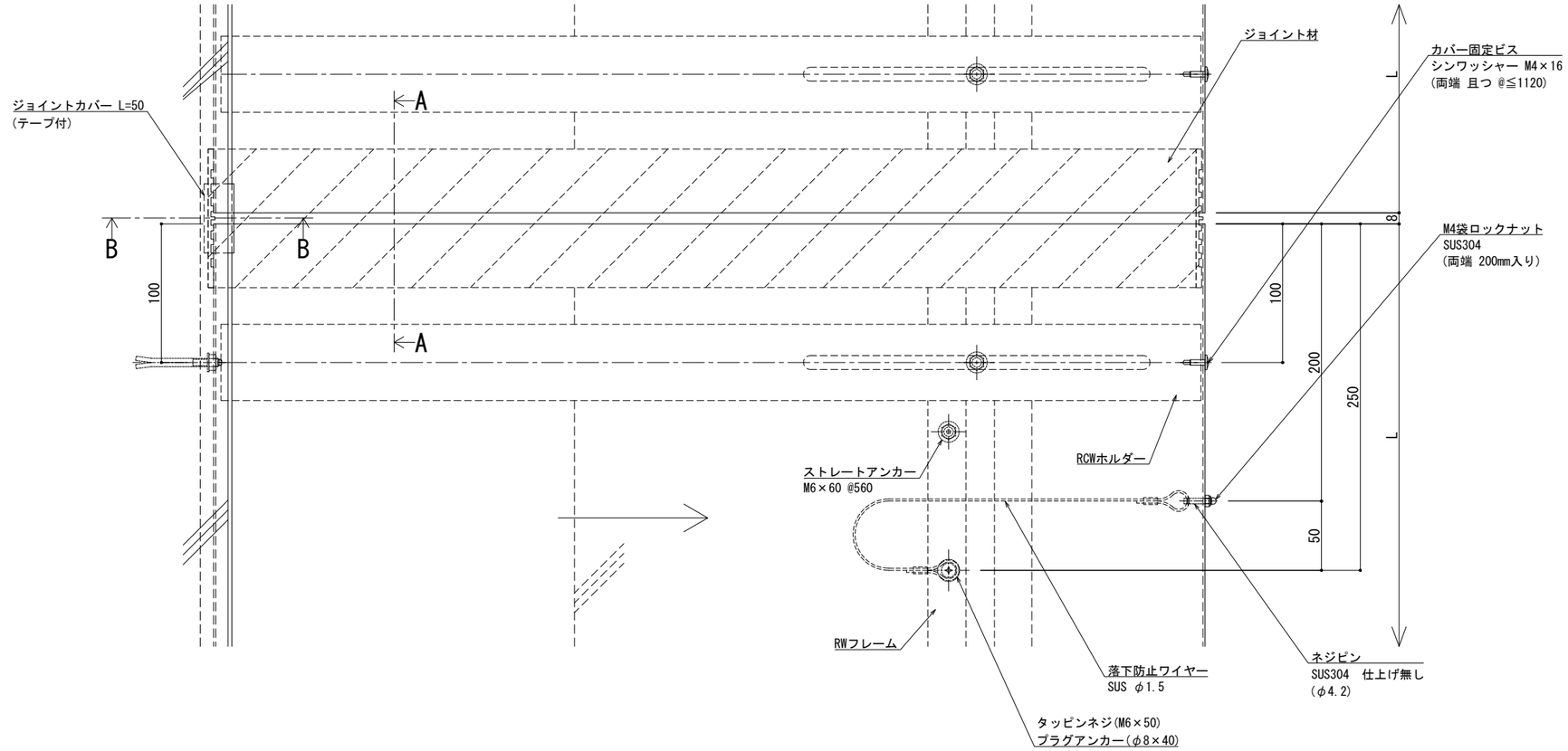

※両端部の見附部分に各1本の落下防止ワイヤーを取り付けます。

※落下防止ワイヤーは、本体にネジピンとロックナットで取付し、もう一方の端を躯体にタッピンネジで固定接続します。

改訂年月日	概　要	特 記 事 項
		当工事で使用する 設計仕様、部材仕様 は、設計仕様書に記載。

シルバーライン
井上商事株式会社

作成	設計	担当	検印	工事名	縮尺	通し番号
・	・	・	・	・	A1 1:2　A3 1:4	・ ／ ・ 枚の内
作成年月日		タイプ		図名	区分	図面番号
・		・		EXP.J.C 屋根コーナー SL-SRCW725 断面図	■	■ ■ ■ ■

＊ 管理番号 ＊ 000000000.000

変更:2025.01.31
制定:2017.11.20

■	屋根コーナー	ＳＬ-ＳＲＣＷ７５０［クリアランス250］（耐火帯）12.5mm	種別： ステンレス 仕上げ：HL	RCWホルダー固定間隔： @≦ 560 mm	※ 落下防止ワイヤー付	S= 1:2

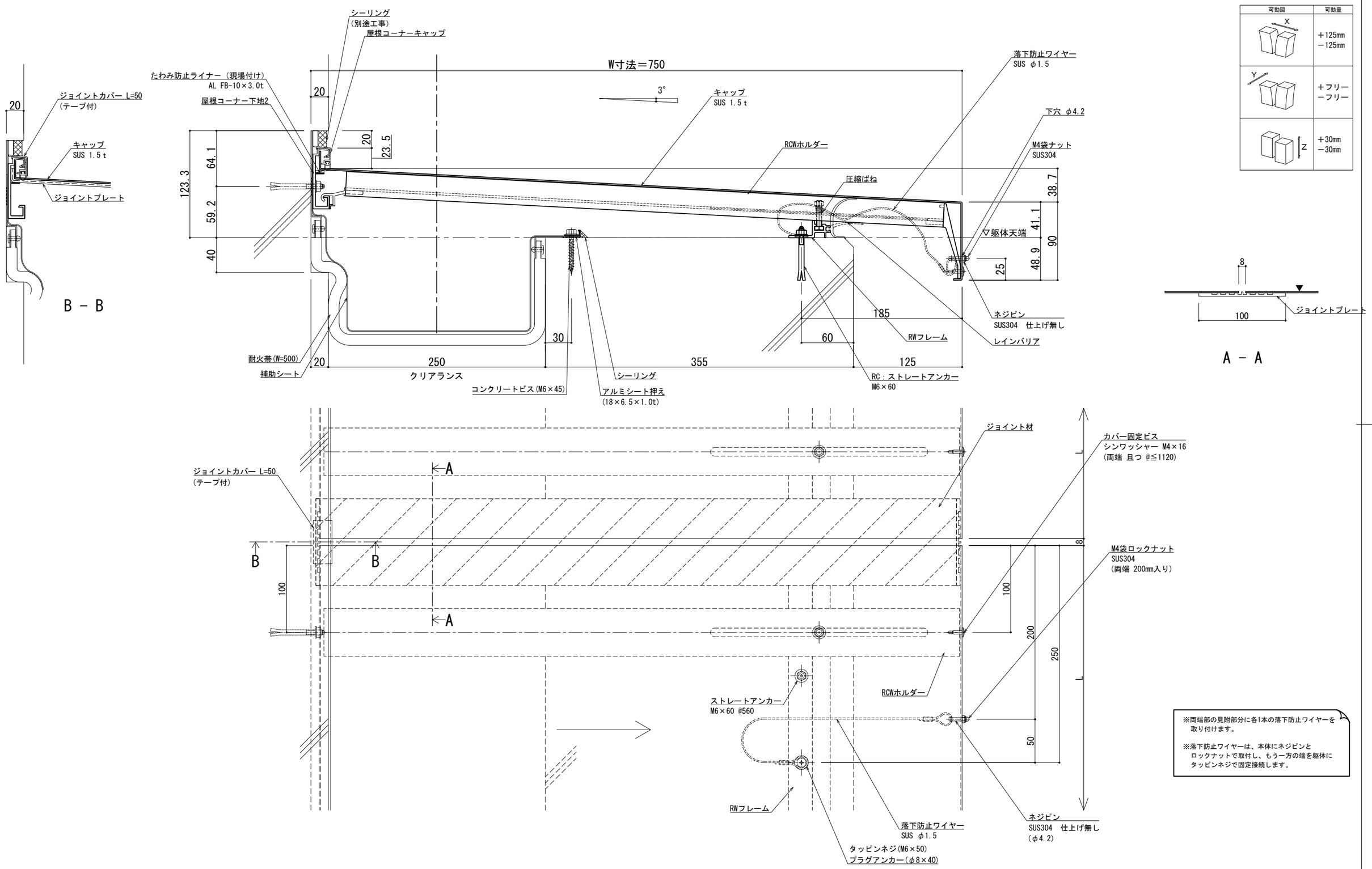

可動図	可動量
X	＋125mm －125mm
Y	＋フリー －フリー
Z	＋30mm －30mm

※両端部の見附部分に各1本の落下防止ワイヤーを取り付けます。

※落下防止ワイヤーは、本体にネジピンとロックナットで取付し、もう一方の端を躯体にタッピンネジで固定接続します。

改訂	改訂年月日	概要	特記事項
			当工事で使用する 設計仕様、部材仕様 は、設計仕様書に記載。
△	・・・・・		

シルバーライン 井上商事株式会社

作成	設計	担当	検印	工事名	縮尺	通し番号
・	・	・	・	・	A1 1:2 A3 1:4	・ ／ ・ 枚の内
作成年月日		タイプ		図名	区分	図面番号
・		・		EXP.J.C 屋根コーナー SL-SRCW750 断面図	■	■ ■ ■ ■

＊ 管理番号 ＊ 000000000.000

変更:2025.01.31

制定:2017.11.20

■	屋根コーナー	ＳＬ-ＳＲＣＷ７７５［クリアランス250］（耐火帯）12.5mm	種別： ステンレス 仕上げ：HL	RCWホルダー固定間隔： @≦ 560 mm	※ 落下防止ワイヤー付	S= 1:2

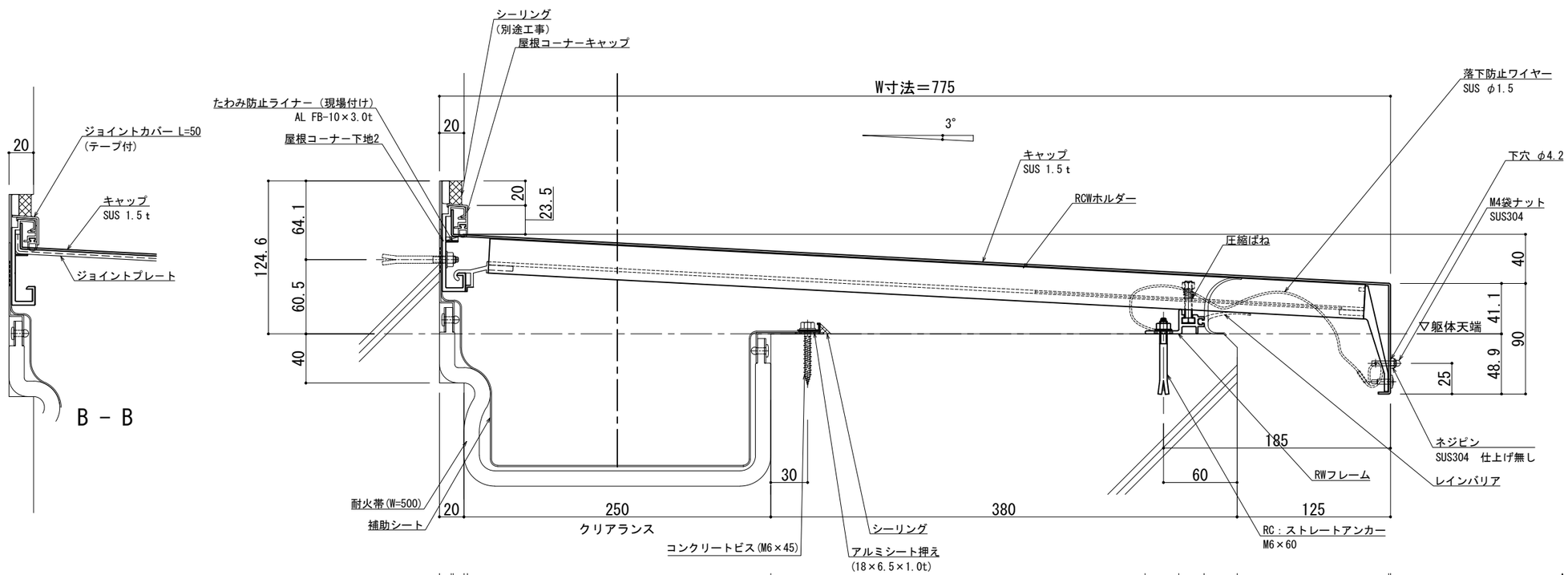

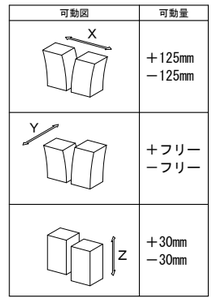

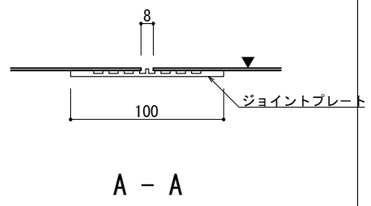

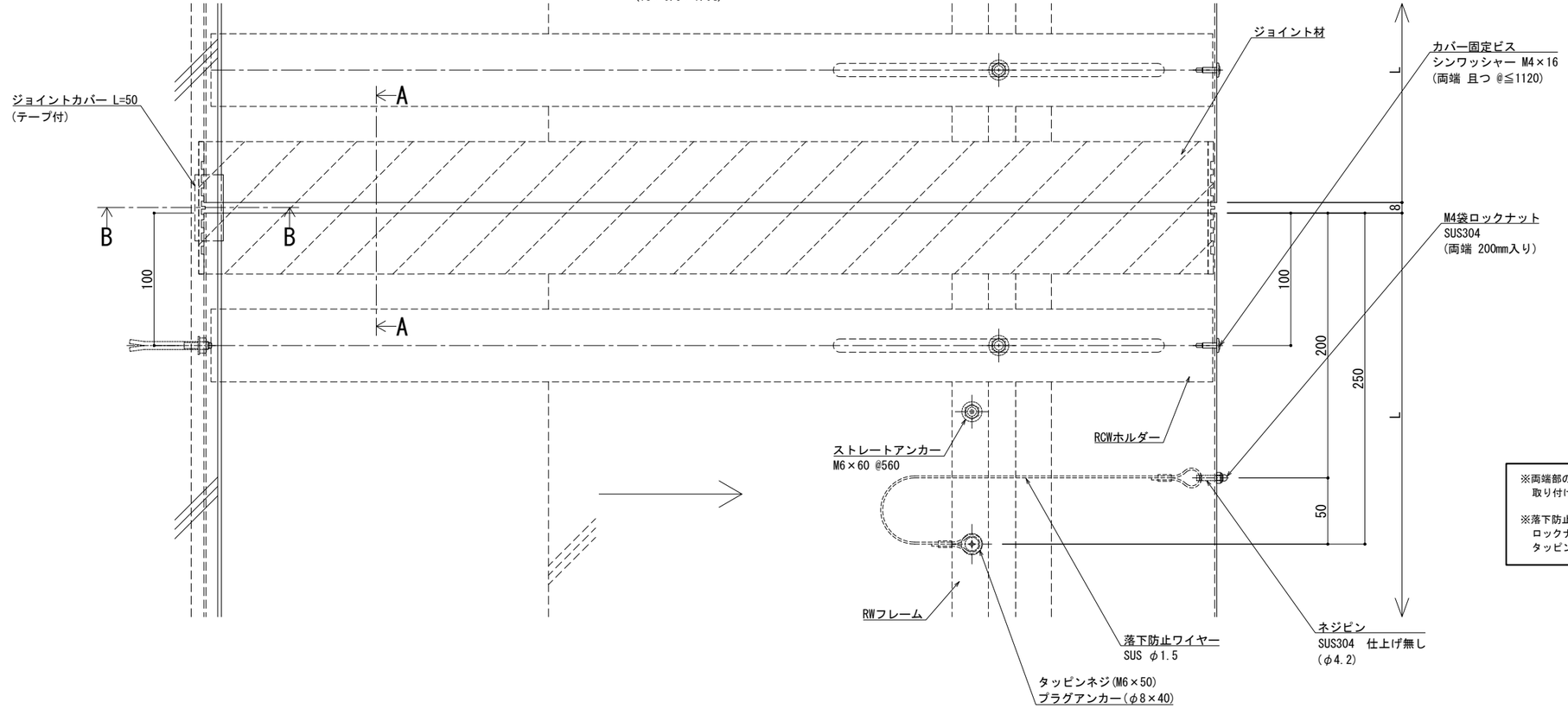

※両端部の見附部分に各1本の落下防止ワイヤーを取り付けます。

※落下防止ワイヤーは、本体にネジピンとロックナットで取付し、もう一方の端を躯体にタッピンネジで固定接続します。

改訂	改訂年月日	概要	特記事項
			当工事で使用する 設計仕様、部材仕様 は、設計仕様書に記載。
△	・・・・・		

シルバーライン 井上商事株式会社

作成	設計	担当	検印	工事名	縮尺	通し番号
・	・	・	・	・	A1 1:2 A3 1:4	・ ／ ・ 枚の内
作成年月日		タイプ		図名	区分	図面番号
・		・		EXP.J.C 屋根コーナー SL-SRCW775 断面図	■	■ ■ ■ ■

＊ 管理番号 ＊ 000000000.000

変更:2025.01.31

制定:2017.11.20

▪	屋根コーナー	ＳＬ-ＳＲＣＷ８００［クリアランス250］（耐火帯）12.5mm	種別： ステンレス 仕上げ：HL	RCWホルダー固定間隔： @≦ 560 mm	※ 落下防止ワイヤー付	S= 1:2

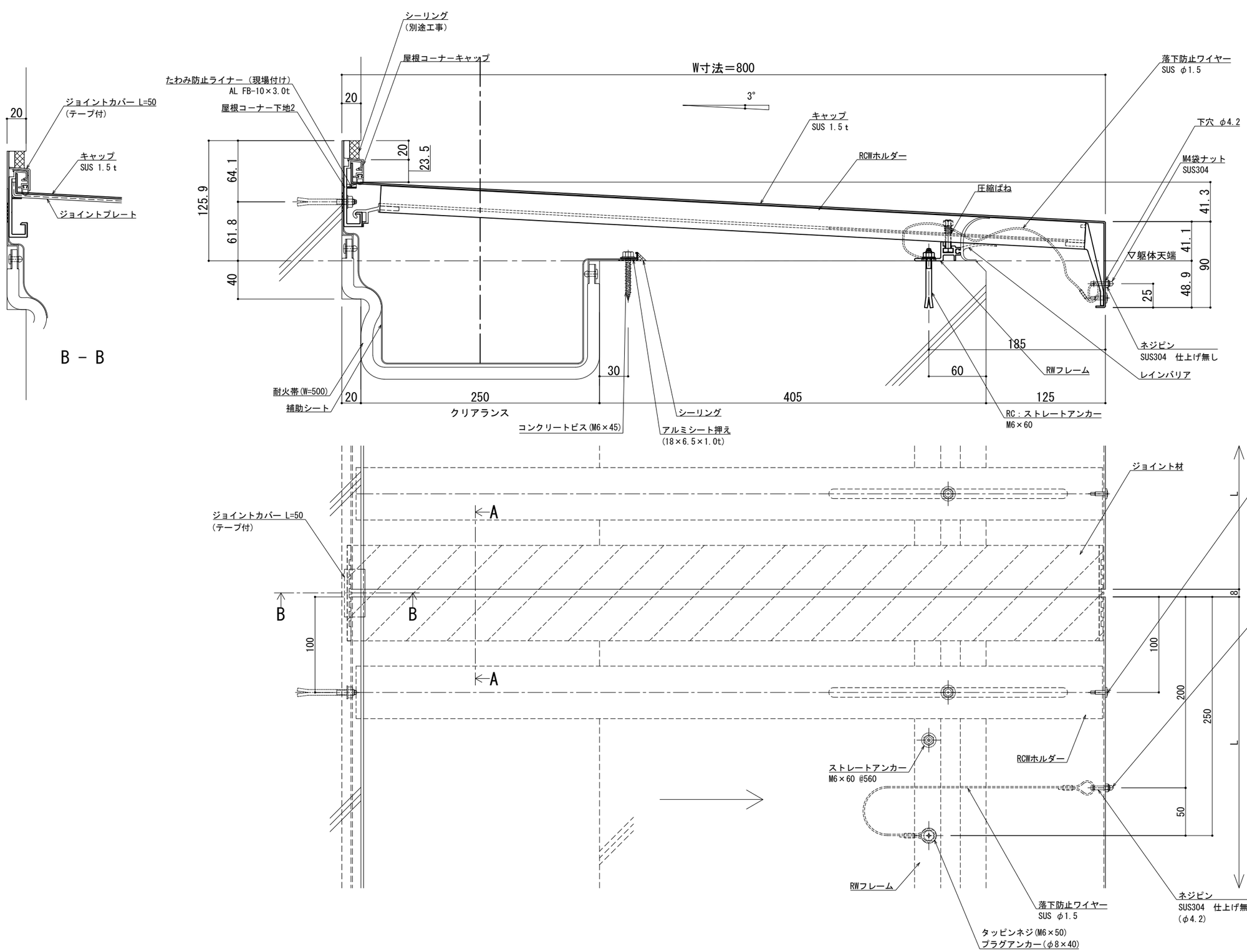

可動図	可動量
X	＋125mm －125mm
Y	＋フリー －フリー
Z	＋30mm －30mm

※両端部の見附部分に各1本の落下防止ワイヤーを取り付けます。

※落下防止ワイヤーは、本体にネジピンとロックナットで取付し、もう一方の端を躯体にタッピンネジで固定接続します。

改訂年月日	概　要	特 記 事 項
		当工事で使用する 設計仕様、部材仕様 は、設計仕様書に記載。

シルバーライン 井上商事株式会社

作成	設計	担当	検印	工事名	縮尺	通し番号
・	・	・	・	・	A1 1:2　A3 1:4	・／・ 枚の内
作成年月日		タイプ		図名	区分	図面番号
・		・		EXP.J.C 屋根コーナー SL-SRCW800 断面図	▪	▪ ▪ ▪ ▪

＊ 管理番号 ＊ OOOOOOOOO.OOO

制定:2017.11.20　変更:2025.01.31

■	屋根コーナー	ＳＬ-ＳＲＣＷ８２５［クリアランス250］（耐火帯）12.5mm	種別： ステンレス 仕上げ： HL	RCWホルダー固定間隔： @≦ 560 mm	※ 落下防止ワイヤー付	S= 1:2

可動図	可動量
X	＋125mm －125mm
Y	＋フリー －フリー
Z	＋30mm －30mm

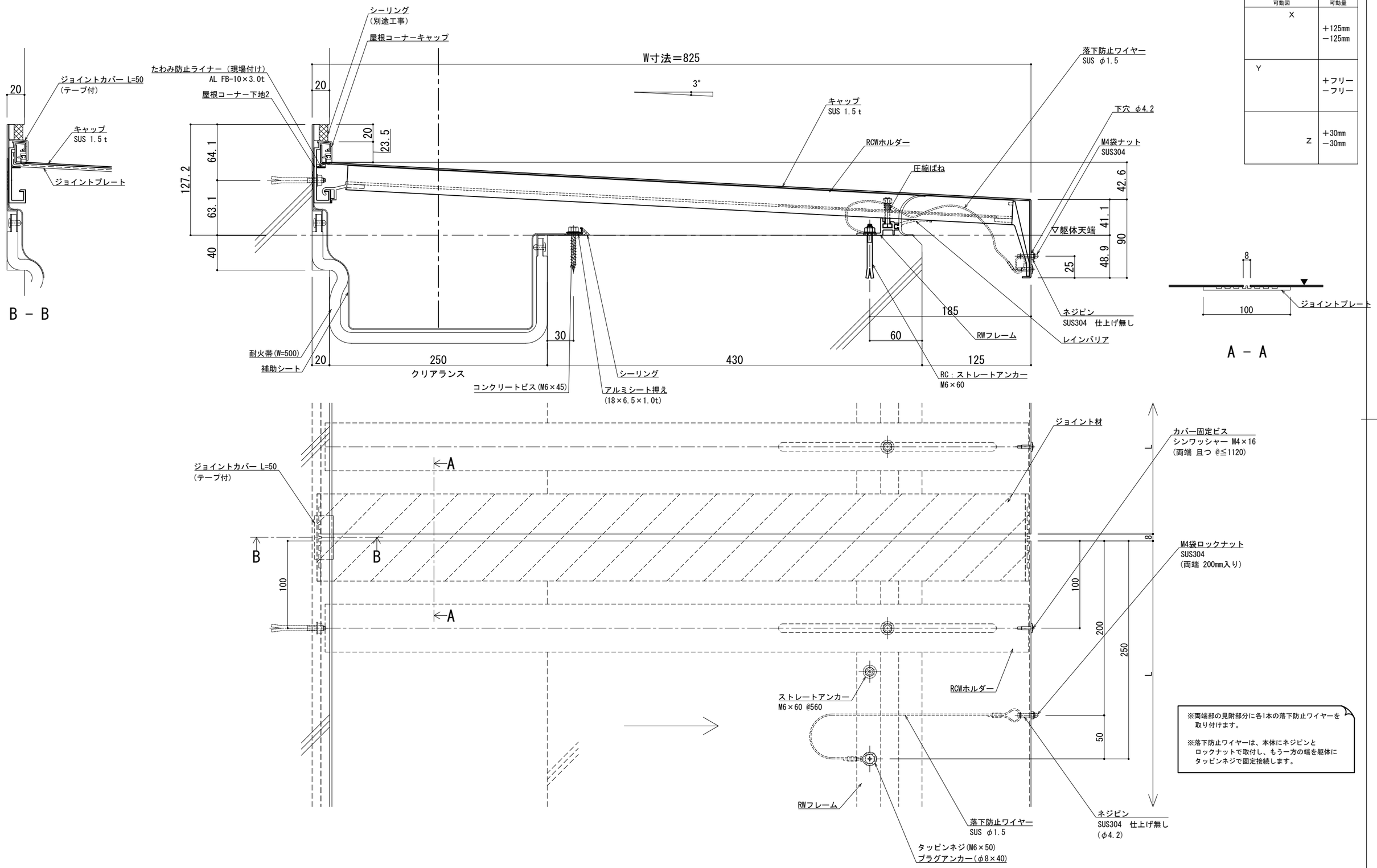

※両端部の見附部分に各1本の落下防止ワイヤーを取り付けます。

※落下防止ワイヤーは、本体にネジピンとロックナットで取付し、もう一方の端を躯体にタッピンネジで固定接続します。

改訂	改訂年月日	概要	特記事項
			当工事で使用する 設計仕様、部材仕様 は、設計仕様書に記載。
△1	・・・・・		

シルバーライン 井上商事株式会社

作成	設計	担当	検印	工事名	縮尺	通し番号
・	・	・	・	・	A1 1:2 A3 1:4	・ ／ ・ 枚の内
作成年月日		タイプ		図名	区分	図面番号
・		・		EXP.J.C 屋根コーナー SL-SRCW825 断面図	■	■ ■ ■ ■

＊ 管理番号 ＊ 000000000.000

変更:2025.01.31

制定:2017.11.20

■	屋根コーナー	ＳＬ-ＳＲＣＷ８５０［クリアランス250］（耐火帯）12.5mm	種別： ステンレス 仕上げ： HL	RCWホルダー固定間隔： @≦ 560 mm	※ 落下防止ワイヤー付	S= 1:2

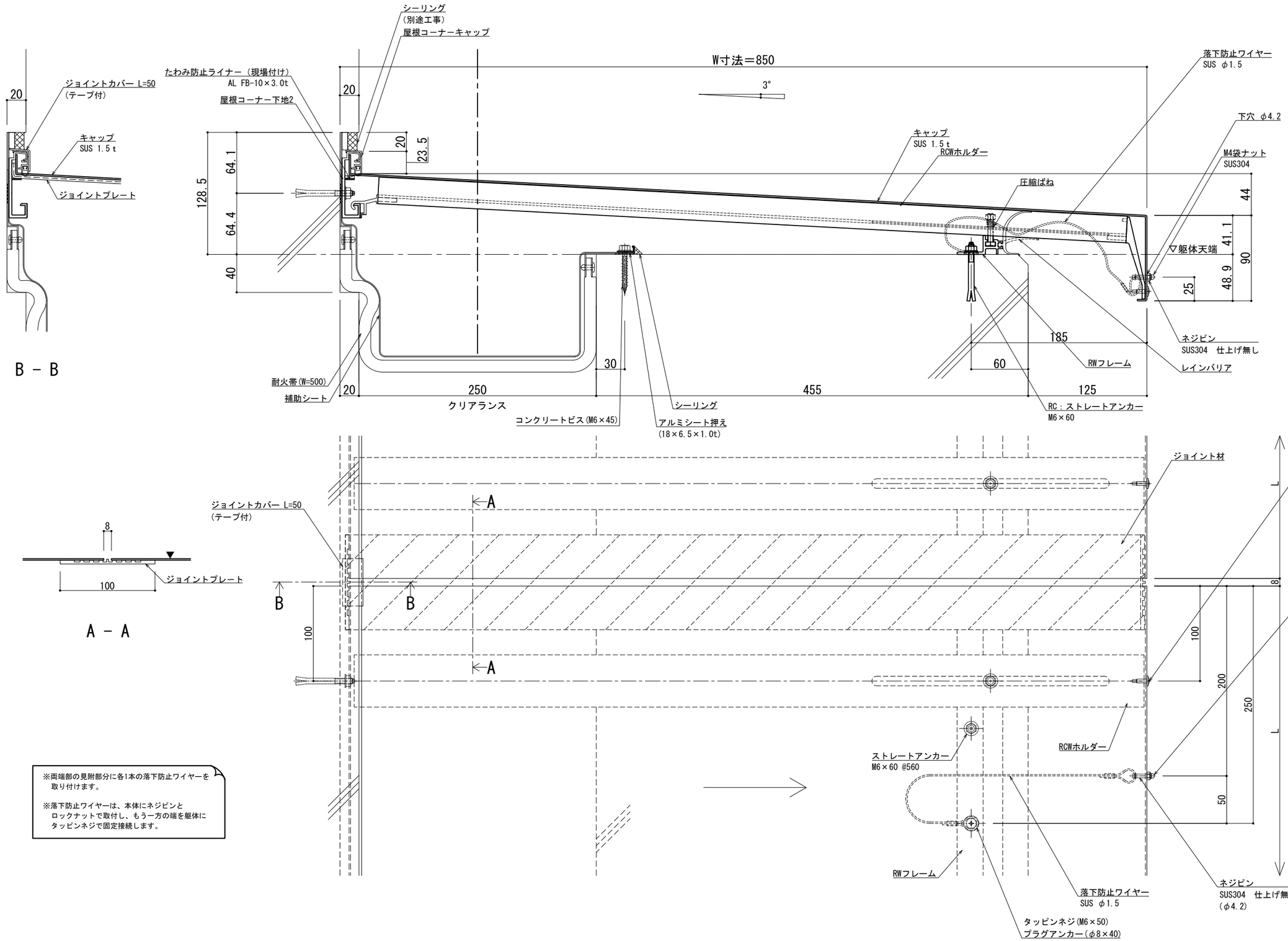

可動図	可動量
X	＋125mm －125mm
Y	＋フリー －フリー
Z	＋30mm －30mm

※両端部の見附部分に各1本の落下防止ワイヤーを取り付けます。

※落下防止ワイヤーは、本体にネジピンとロックナットで取付し、もう一方の端を躯体にタッピンネジで固定接続します。

改訂	改訂年月日	概要	特記事項
			当工事で使用する 設計仕様、部材仕様 は、設計仕様書に記載。
△	・・・・・	・	

シルバーライン 井上商事株式会社

作成	設計	担当	検印	工事名	縮尺	通し番号
・	・	・	・	・	A1 1:2 A3 1:4	・ ／ ・ 枚の内
作成年月日		タイプ		図名	区分	図面番号
・		・		EXP.J.C 屋根コーナー SL-SRCW850 断面図	■	■ ■ ■ ■

＊ 管理番号 ＊ 000000000.000

変更:2025.01.31

制定:2017.11.20

■	屋根コーナー	ＳＬ-ＳＲＣＷ８７５［クリアランス250］（耐火帯）12.5mm	種別： ステンレス 仕上げ： HL	RCWホルダー固定間隔： @≦ 560 mm	※ 落下防止ワイヤー付	S= 1:2

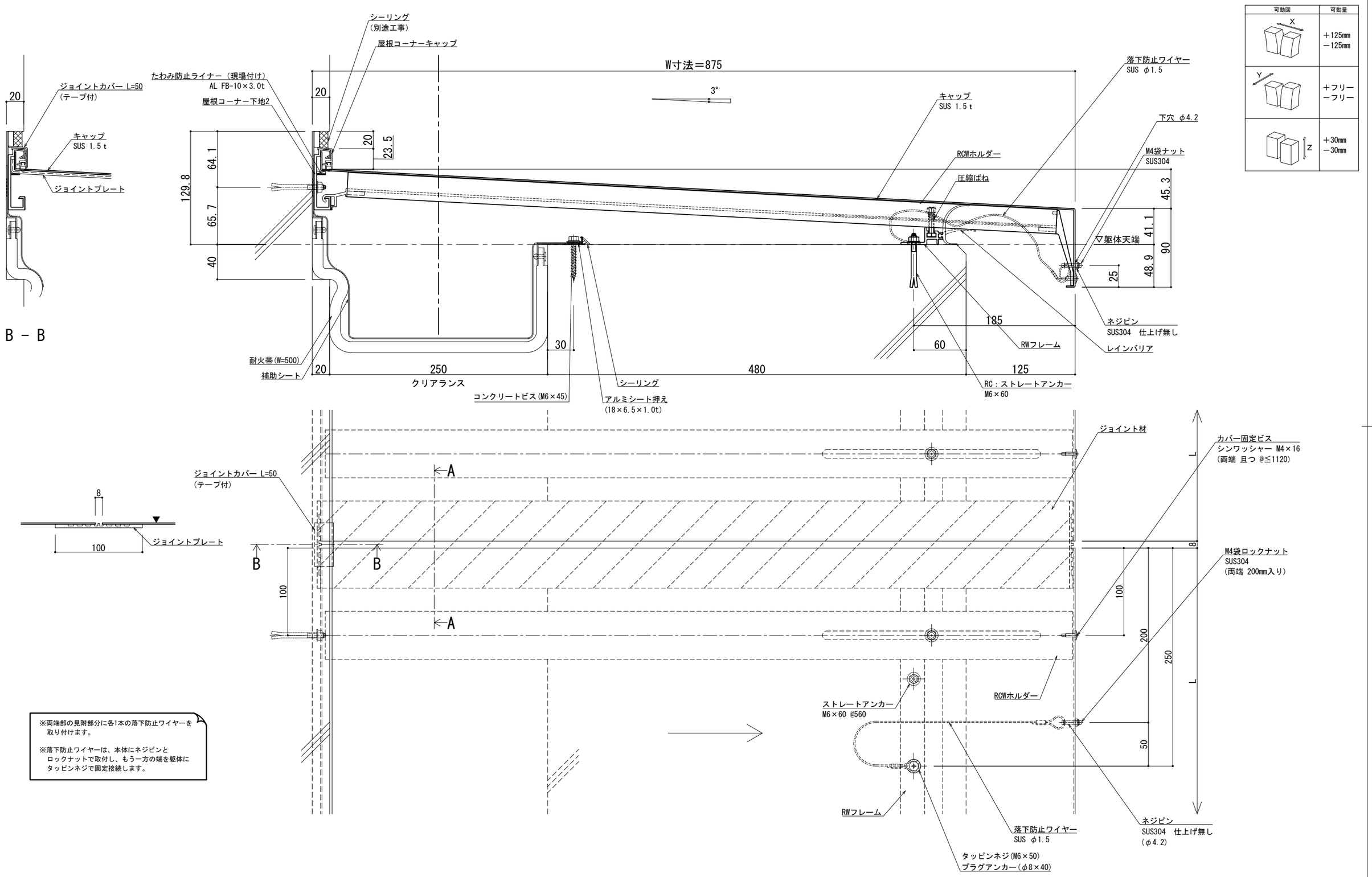

可動図	可動量
X	＋125mm －125mm
Y	＋フリー －フリー
Z	＋30mm －30mm

※両端部の見附部分に各1本の落下防止ワイヤーを取り付けます。

※落下防止ワイヤーは、本体にネジピンとロックナットで取付し、もう一方の端を躯体にタッピンネジで固定接続します。

改訂	改訂年月日	概要	特記事項
			当工事で使用する 設計仕様、部材仕様 は、設計仕様書に記載。
△1	・・・・・	・	

シルバーライン 井上商事株式会社

作成	設計	担当	検印	工事名	縮尺	通し番号
・	・	・	・	・	A1 1:2 A3 1:4	・ ／ ・ 枚の内
作成年月日		タイプ		図名	区分	図面番号
・		・		EXP.J.C 屋根コーナー SL-SRCW875 断面図	■	■ ■ ■ ■

＊ 管理番号 ＊ 000000000.000

変更:2025.01.31

制定:2017.11.20

■	屋根コーナー	ＳＬ-ＳＲＣＷ９００［クリアランス250］（耐火帯）12.5mm	種別： ステンレス 仕上げ：HL	RCWホルダー固定間隔： @≦ 560 mm	※ 落下防止ワイヤー付	S= 1:2

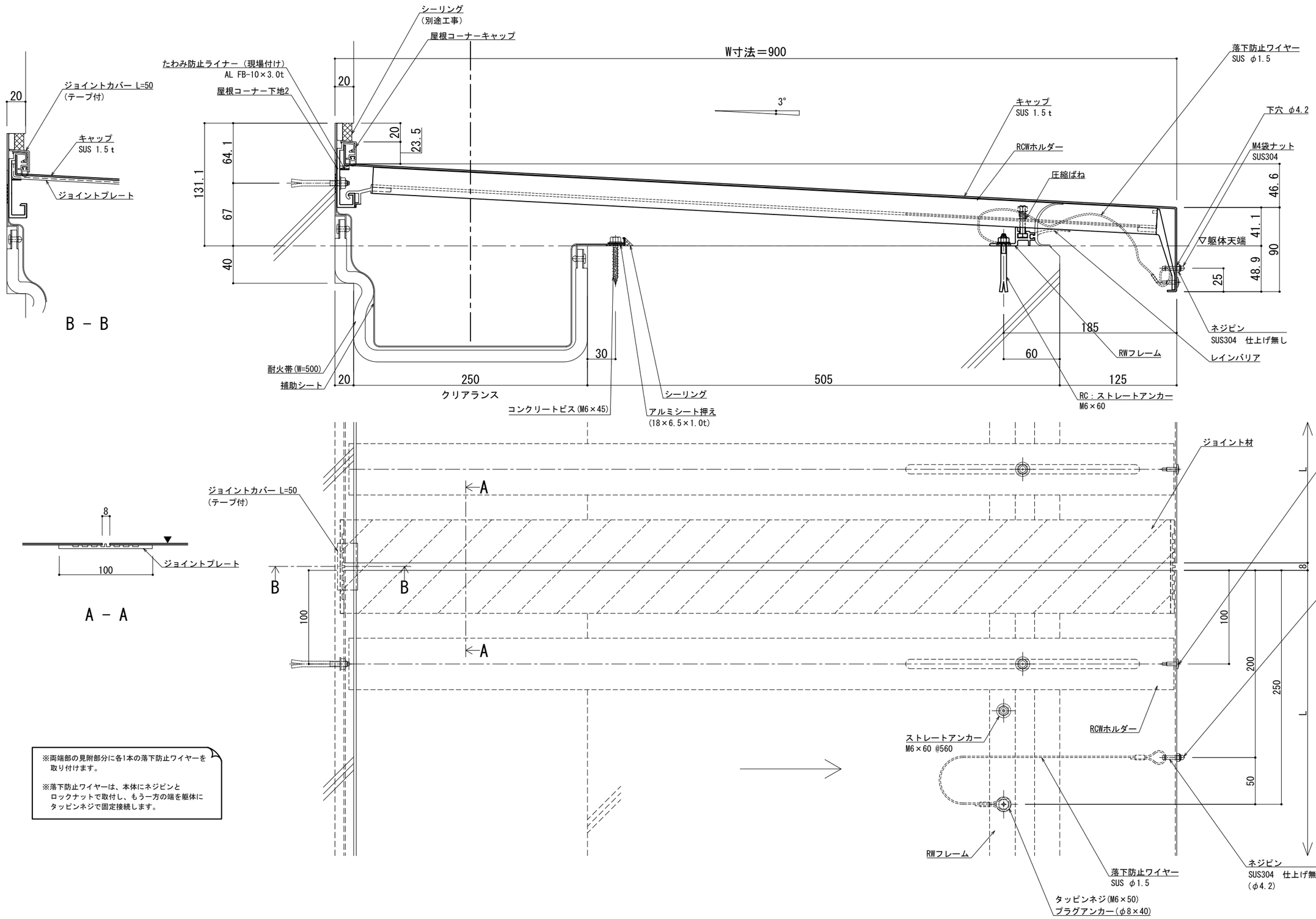

可動図	可動量
X	＋125mm －125mm
Y	＋フリー －フリー
Z	＋30mm －30mm

※両端部の見附部分に各1本の落下防止ワイヤーを取り付けます。

※落下防止ワイヤーは、本体にネジピンとロックナットで取付し、もう一方の端を躯体にタッピンネジで固定接続します。

改訂	改訂年月日	概要	特記事項
			当工事で使用する 設計仕様、部材仕様 は、設計仕様書に記載。
△	・・・・・	・	

シルバーライン 井上商事株式会社

作成	設計	担当	検印	工事名	縮尺	通し番号
・	・	・	・	・	A1 1:2 A3 1:4	・ ／ ・ 枚の内
作成年月日		タイプ		図名	区分	図面番号
・		・		EXP.J.C 屋根コーナー SL-SRCW900 断面図	■	■ ■ ■ ■

＊ 管理番号 ＊ 000000000.000

変更:2025.01.31

制定:2017.11.20