▪	屋根コーナー	ＳＬ−ＳＲＣＷ２００［クリアランス50］	種別： ステンレス 仕上げ：HL	RCWホルダー固定間隔： @≦ 560 ㎜	※ 落下防止ワイヤー付	S= 1:2

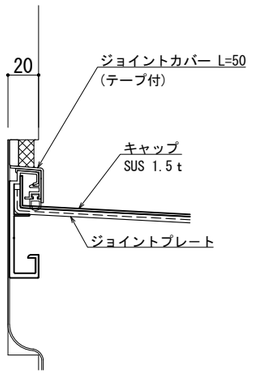

B − B

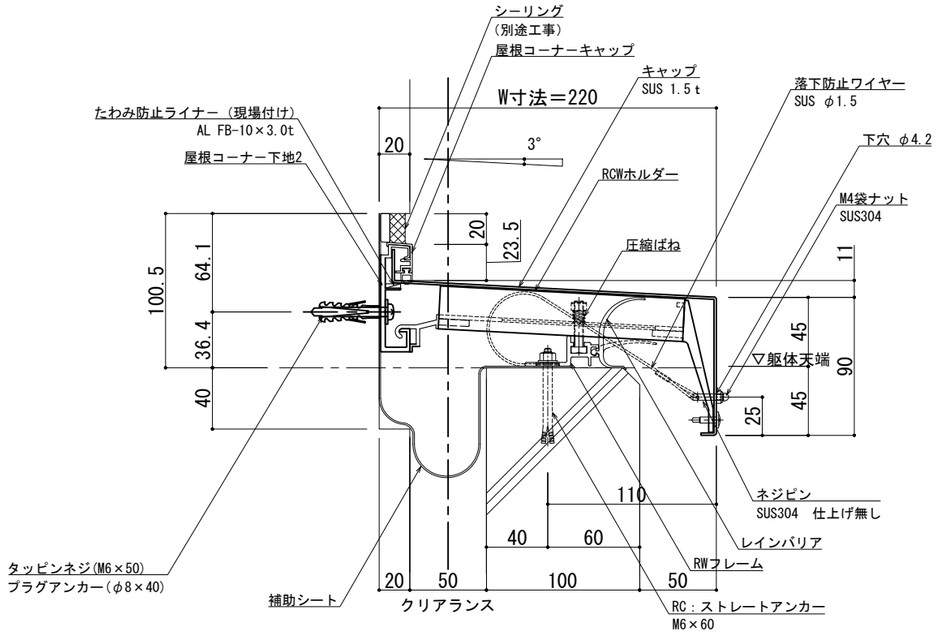

可動図	可動量
X	＋50mm －50mm
Y	＋フリー －フリー
Z	＋30mm －30mm

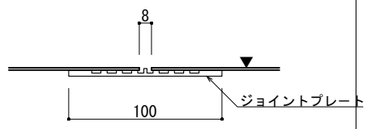

A − A

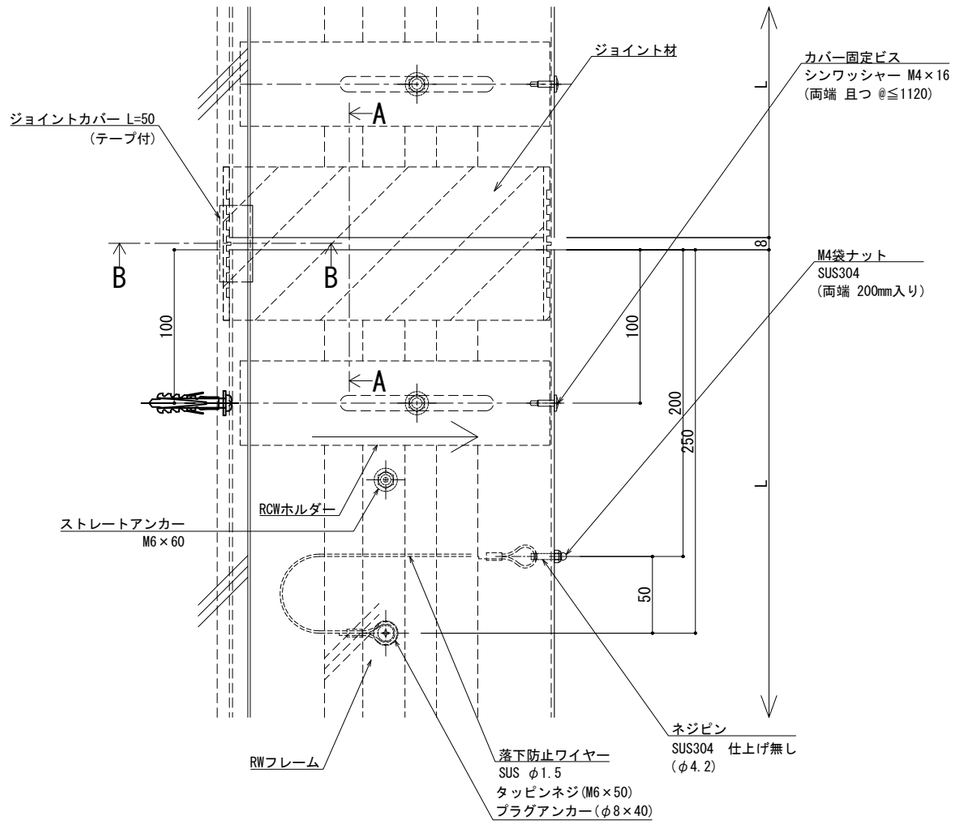

※両端部の見附部分に各1本の落下防止ワイヤーを取り付けます。

※落下防止ワイヤーは、本体にネジピンとロックナットで取付し、もう一方の端を躯体にタッピンネジで固定接続します。

改訂	改訂年月日	概　要	特　記　事　項
	・・・	・	当工事で使用する 設計仕様、部材仕様 は、設計仕様書に記載。

シルバーライン
井上商事株式会社

作成	設計	担当	検印	工事名	縮尺	通し番号
・	・	・	・	・	A1 1:2　A3 1:4	・／・ 枚の内
作成年月日		タイプ		図名	区分	図面番号
・		・		EXP.J.C 屋根コーナー SL-SRCW200 断面図	▪	▪・▪・▪・▪

＊管理番号＊ OOOOOOOOO-OOO

変更:2025.02.04
制定:2017.11.20

▪	屋根コーナー	ＳＬ-ＳＲＣＷ２２５［クリアランス50］	種別： ステンレス 仕上げ：HL	RCWホルダー固定間隔： @≦ 560 ㎜	※ 落下防止ワイヤー付	S= 1:2

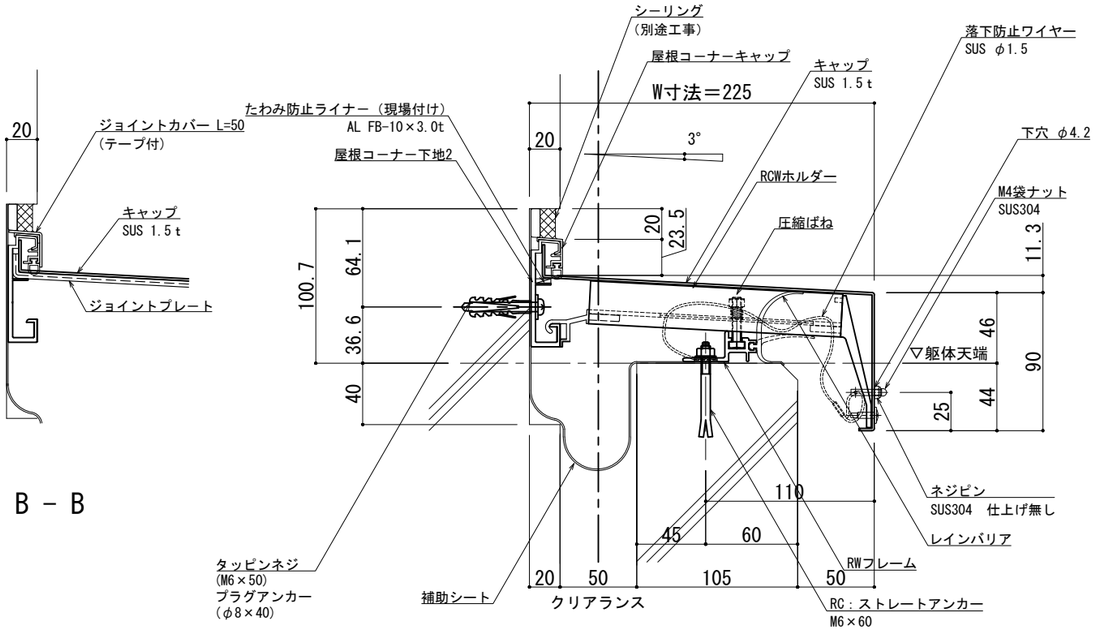

B － B

可動図	可動量
X	＋50mm －50mm
Y	＋フリー －フリー
Z	＋30mm －30mm

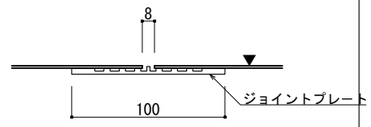

A － A

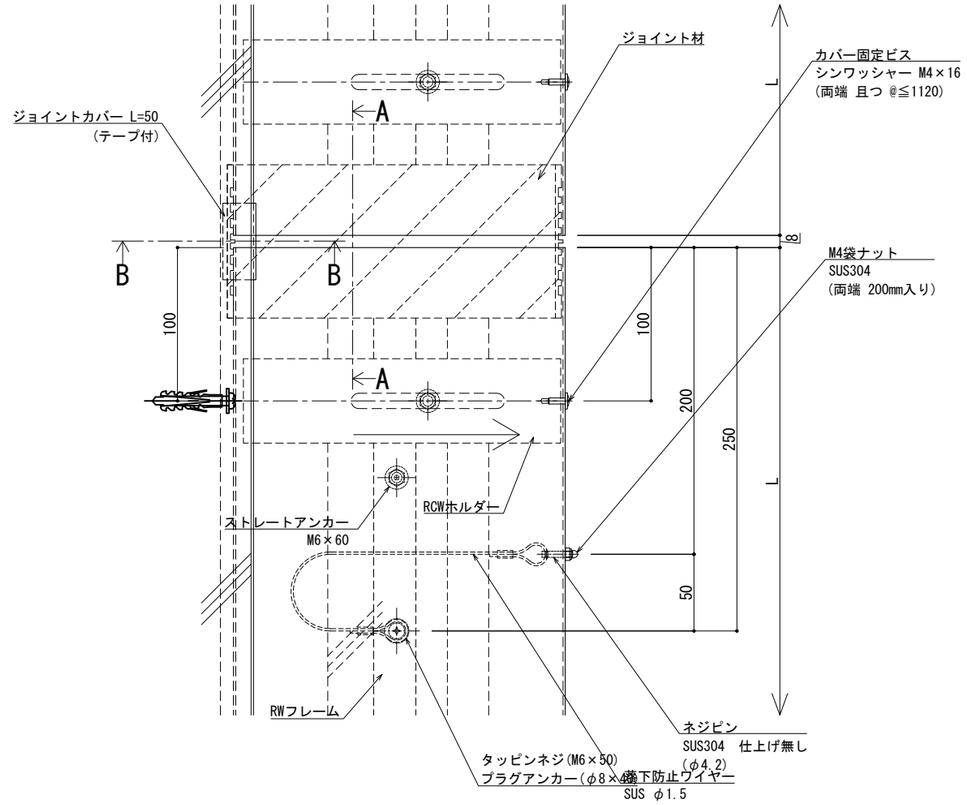

※両端部の見附部分に各1本の落下防止ワイヤーを取り付けます。

※落下防止ワイヤーは、本体にネジピンとロックナットで取付し、もう一方の端を躯体にタッピンネジで固定接続します。

改訂	改訂年月日	概　要	特　記　事　項
	・・・・・・	・	当工事で使用する 設計仕様、部材仕様 は、設計仕様書に記載。

制定:2017.11.20
変更:2025.02.04

シルバーライン
井上商事株式会社

作成	設計	担当	検印	工事名	縮尺	通し番号
・	・	・	・	・	A1 1:2　A3 1:4	・／・ 枚の内
作成年月日		タイプ		図名	区分	図面番号
・		・		EXP.J.C 屋根コーナー SL-SRCW225 断面図	▪	▪ ▪ ▪ ▪

＊管理番号＊ OOOOOOOOO_OOO

▪	屋根コーナー	ＳＬ-ＳＲＣＷ２５０［クリアランス50］	種別： ステンレス 仕上げ：HL	RCWホルダー固定間隔： @≦ 560 ㎜	※ 落下防止ワイヤー付	S= 1:2

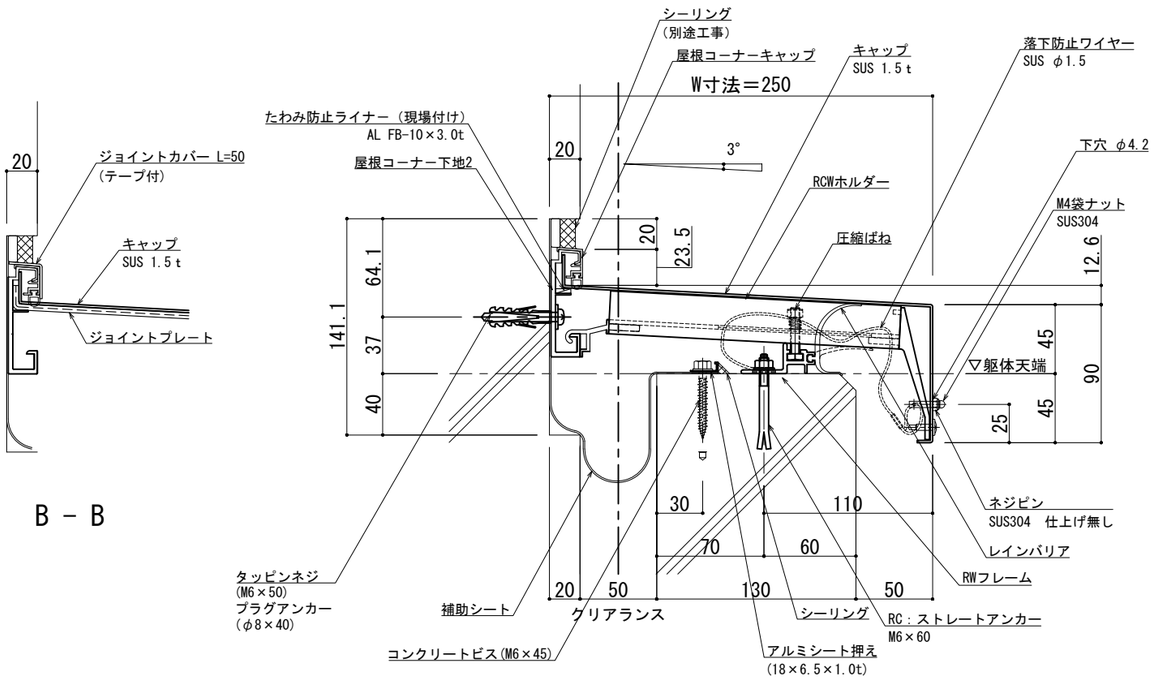

可動図	可動量
X	＋50mm －50mm
Y	＋フリー －フリー
Z	＋30mm －30mm

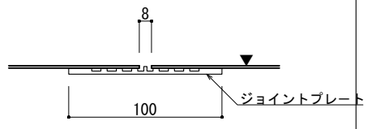

A - A

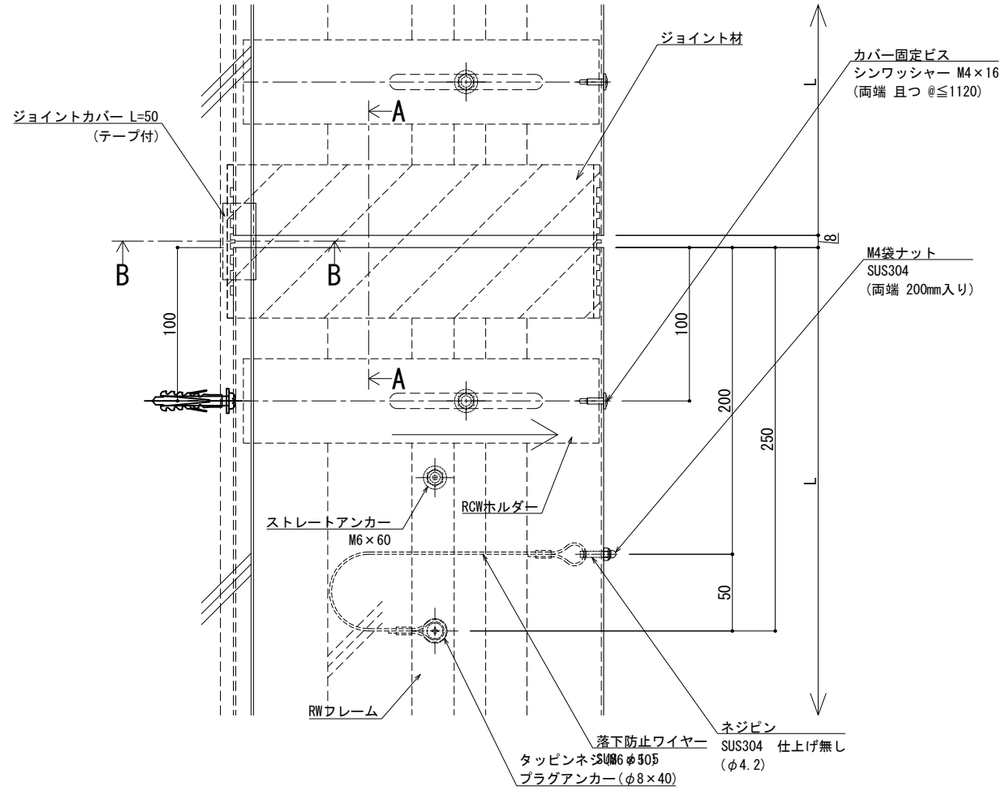

※両端部の見附部分に各1本の落下防止ワイヤーを
取り付けます。

※落下防止ワイヤーは、本体にネジピンと
ロックナットで取付し、もう一方の端を躯体に
タッピンネジで固定接続します。

改訂	改訂年月日	概　要	特　記　事　項
	・・・	・	当工事で使用する 設計仕様、部材仕様 は、設計仕様書に記載。

シルバーライン
井上商事株式会社

作成	設計	担当	検印	工事名	縮尺	通し番号
・	・	・	・	・	A1 1:2 A3 1:4	・ ／ ・ 枚の内
作成年月日		タイプ		図名	区分	図面番号
・		・		EXP.J.C 屋根コーナー SL-SRCW250 断面図	▪	▪ ▪ ▪ ▪

＊ 管理番号 ＊ OOOOOOOOO_OOO

制定:2017.11.20
変更:2025.02.04

▪	屋根コーナー	ＳＬ-ＳＲＣＷ２７５［クリアランス50］	種別： ステンレス 仕上げ：HL	RCWホルダー固定間隔： @≦ 560 ㎜	※ 落下防止ワイヤー付	S= 1:2

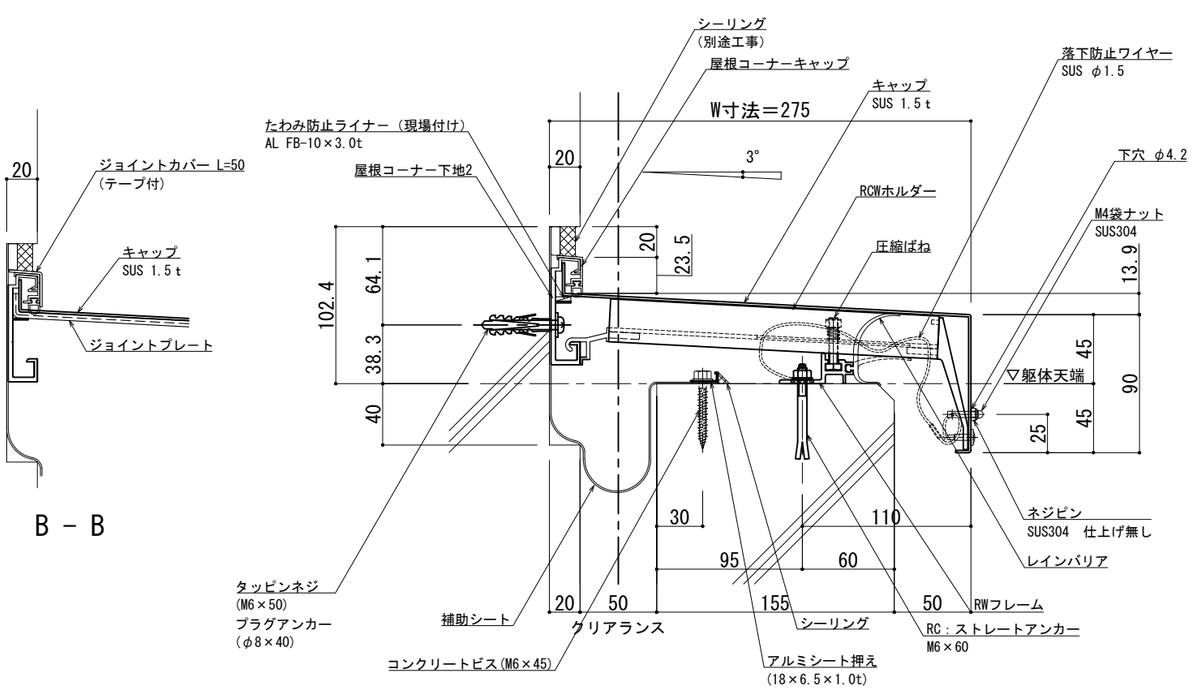

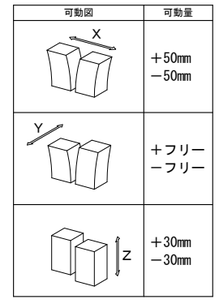

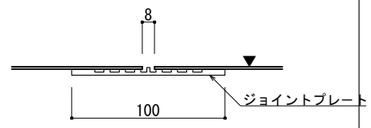

A - A

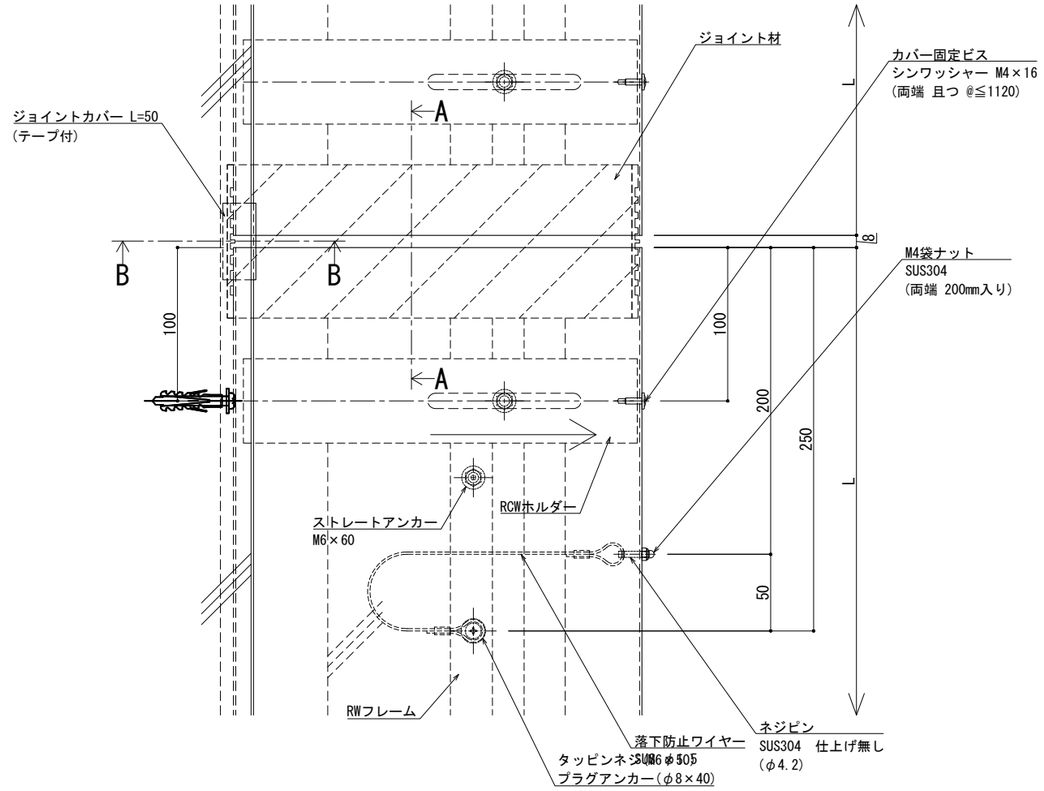

※両端部の見附部分に各1本の落下防止ワイヤーを取り付けます。

※落下防止ワイヤーは、本体にネジピンとロックナットで取付し、もう一方の端を躯体にタッピンネジで固定接続します。

改訂	改訂年月日	概　要	特　記　事　項
	・・・	・	当工事で使用する 設計仕様、部材仕様 は、設計仕様書に記載。

シルバーライン
井上商事株式会社

作成	設計	担当	検印	工事名	縮尺	通し番号
・	・	・	・	・	A1 1:2　A3 1:4	・／・ 枚の内
作成年月日		タイプ		図名	区分	図面番号
・		・		EXP.J.C 屋根コーナー SL-SRCW275 断面図	▪	▪・▪・▪・▪

＊管理番号＊ OOOOOOOOO-OOO

制定:2017.11.20　変更:2025.02.04

▪	屋根コーナー	ＳＬ-ＳＲＣＷ３００［クリアランス50］	種別： ステンレス 仕上げ：HL	RCWホルダー固定間隔： @≦ 560 ㎜	※ 落下防止ワイヤー付	S= 1:2

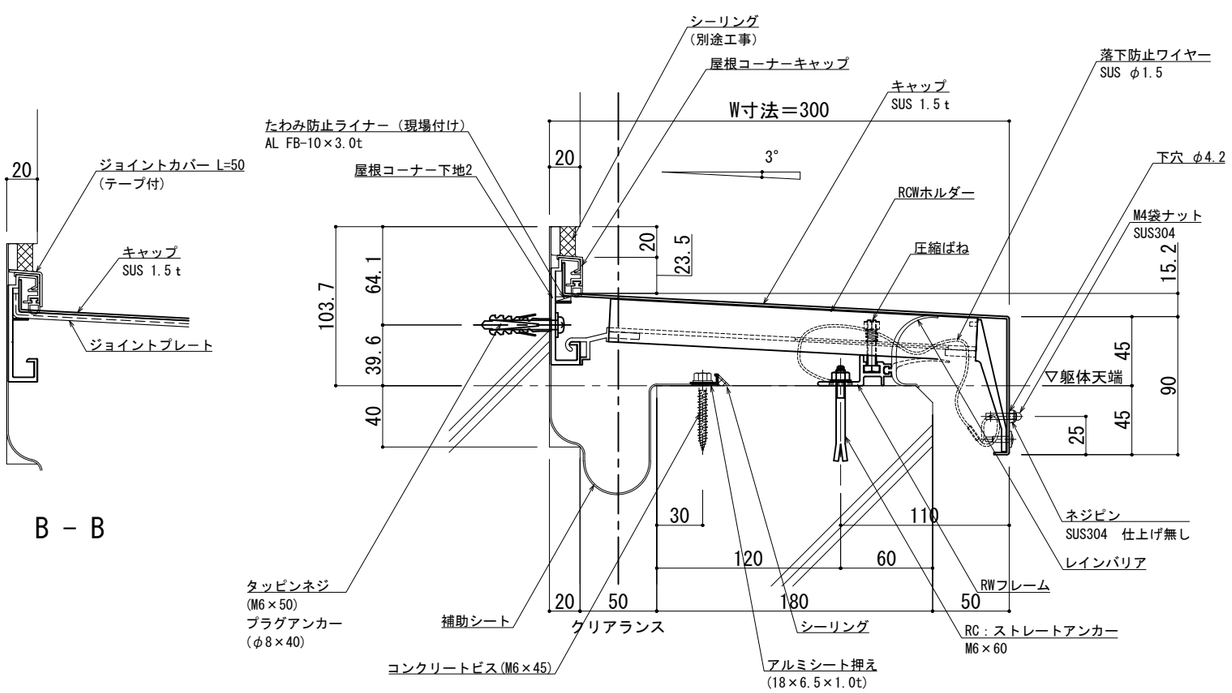

可動図	可動量
X	＋50mm －50mm
Y	＋フリー －フリー
Z	＋30mm －30mm

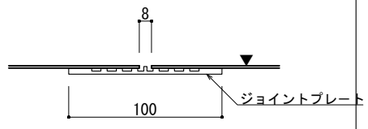

A － A

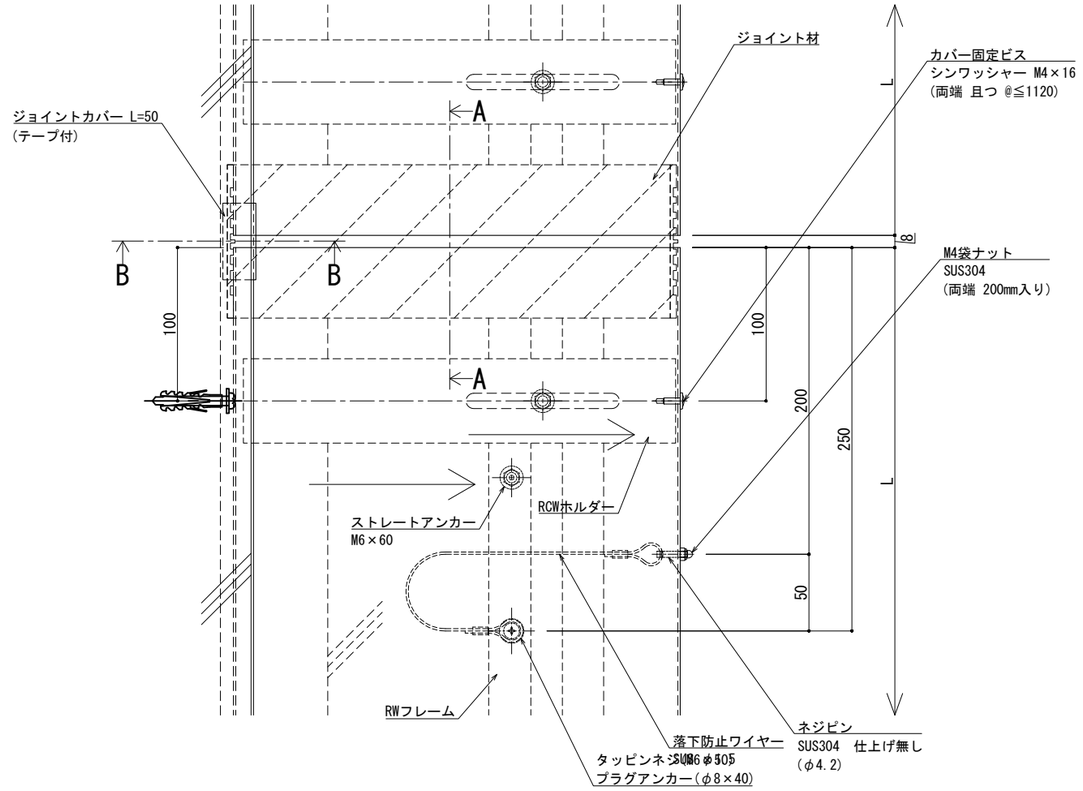

※両端部の見附部分に各1本の落下防止ワイヤーを取り付けます。

※落下防止ワイヤーは、本体にネジピンとロックナットで取付し、もう一方の端を躯体にタッピンネジで固定接続します。

改訂	改訂年月日	概　要	特　記　事　項
	・・・	・	当工事で使用する 設計仕様、部材仕様 は、設計仕様書に記載。

シルバーライン
井上商事株式会社

作成	設計	担当	検印	工事名	縮尺	通し番号
・	・	・	・	・	A1 1:2　A3 1:4	・／・ 枚の内
作成年月日		タイプ		図名	区分	図面番号
・		・		EXP.J.C 屋根コーナー SL-SRCW300 断面図	▪	▪・▪・▪・▪

＊管理番号＊ OOOOOOOOO-OOO

制定:2017.11.20
変更:2025.02.04

▪	屋根コーナー	ＳＬ-ＳＲＣＷ３２５［クリアランス50］	種別： ステンレス 仕上げ：HL	RCWホルダー固定間隔： @≦ 560 mm	※ 落下防止ワイヤー付	S= 1:2

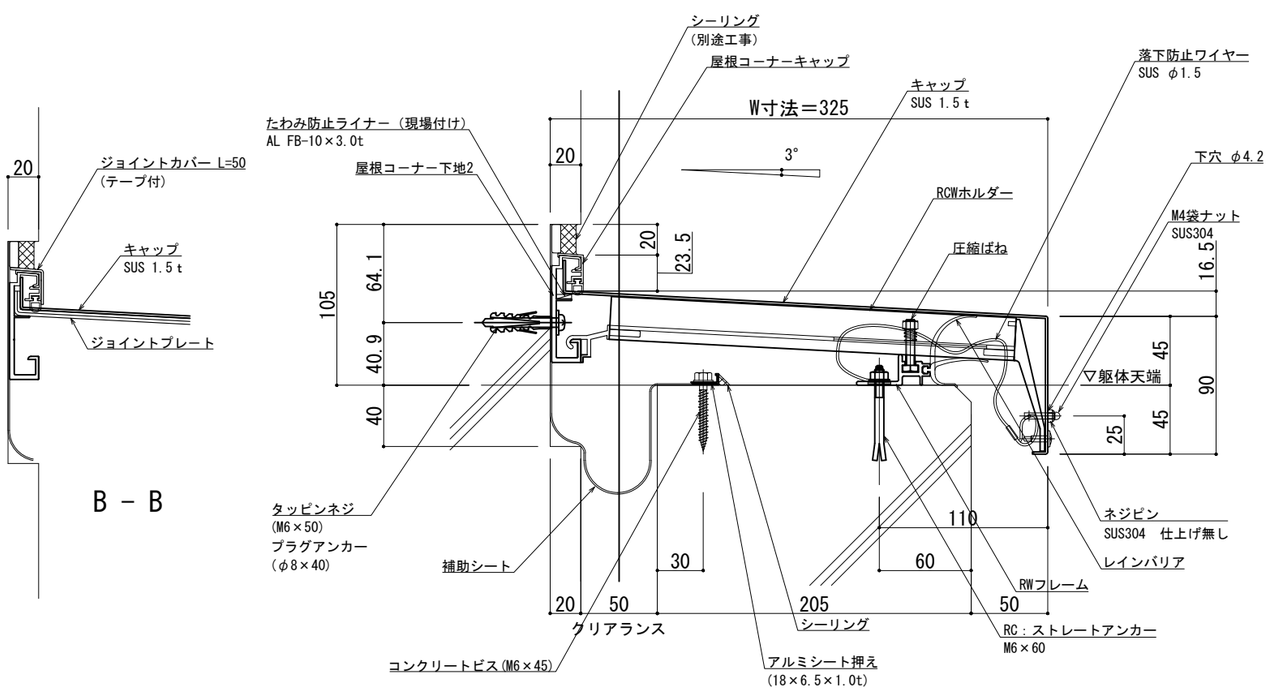

可動図	可動量
X	＋50mm －50mm
Y	＋フリー －フリー
Z	＋30mm －30mm

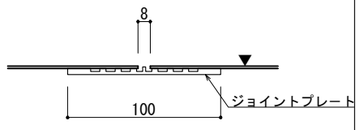

A － A

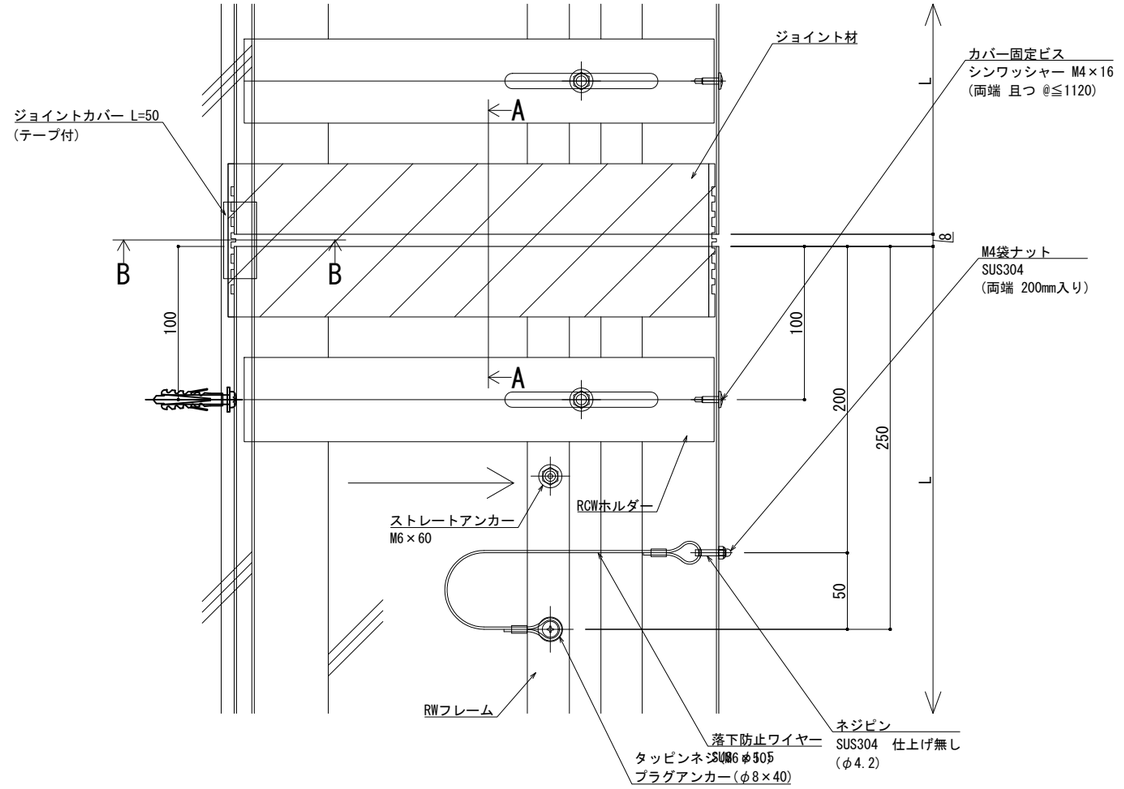

※両端部の見附部分に各1本の落下防止ワイヤーを取り付けます。

※落下防止ワイヤーは、本体にネジピンとロックナットで取付し、もう一方の端を躯体にタッピンネジで固定接続します。

改訂	改訂年月日	概　要	特　記　事　項
			当工事で使用する 設計仕様、部材仕様 は、設計仕様書に記載。
⚠	・・・・・	・	

シルバーライン
井上商事株式会社

作成	設計	担当	検印	工事名	縮尺	通し番号
・	・	・	・	▪	A1 1:2　A3 1:4	・／・ 枚の内
作成年月日		タイプ		図名	区分	図面番号
・		・		EXP.J.C 屋根コーナー SL-SRCW325 断面図	▪	▪・▪・▪

＊管理番号＊ OOOOOOOOO-OOO

制定:2017.11.20
変更:2025.02.04

▪	屋根コーナー	ＳＬ-ＳＲＣＷ３５０［クリアランス50］	種別： ステンレス 仕上げ：HL	RCWホルダー固定間隔： @≦ 560 mm	※ 落下防止ワイヤー付	S= 1:2

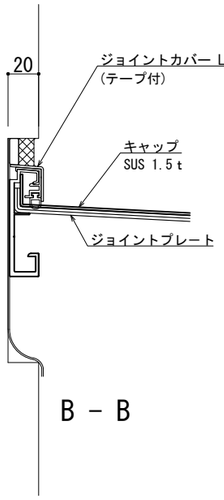

B - B

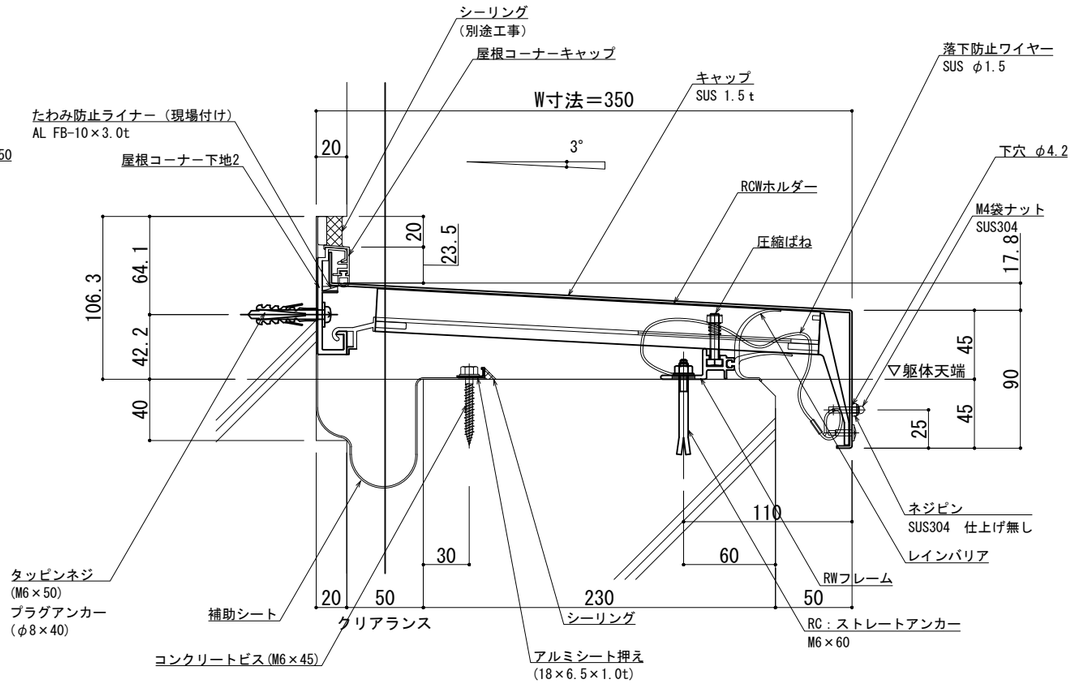

可動図	可動量
X	＋50mm －50mm
Y	＋フリー －フリー
Z	＋30mm －30mm

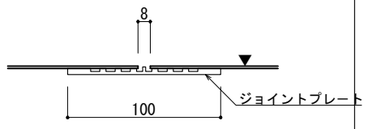

A - A

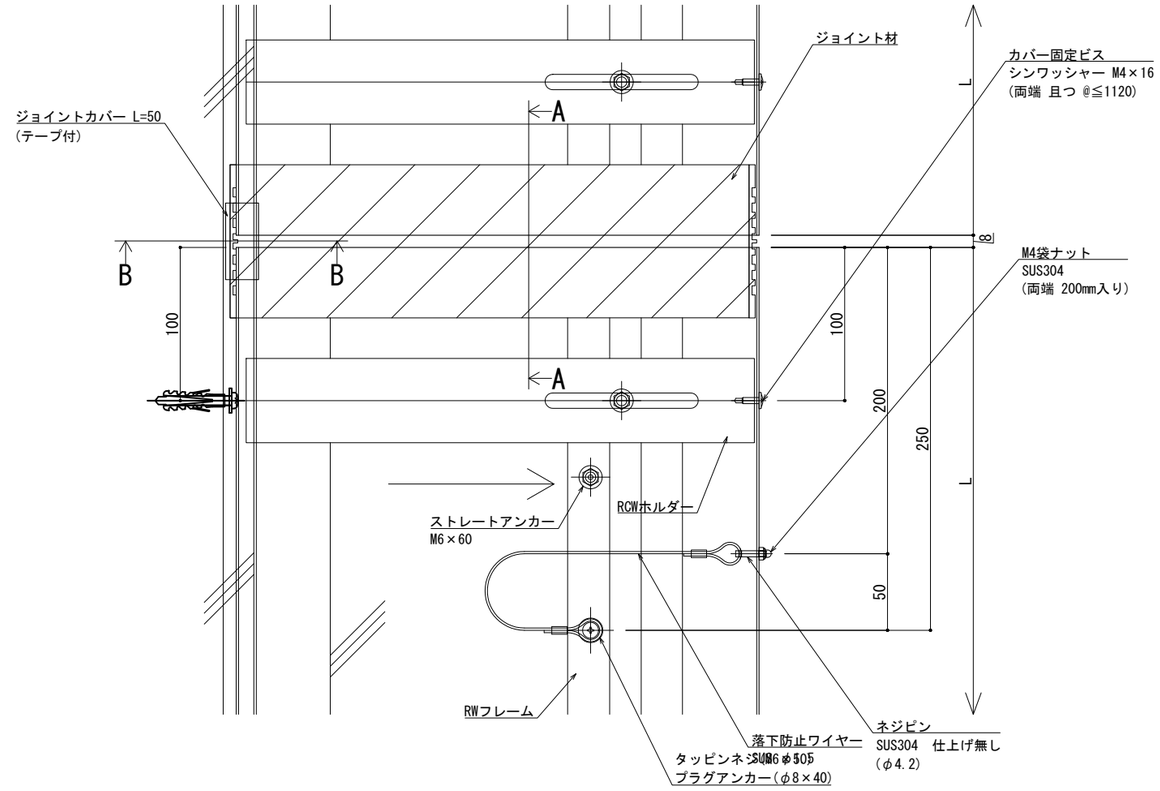

※両端部の見附部分に各1本の落下防止ワイヤーを取り付けます。

※落下防止ワイヤーは、本体にネジピンとロックナットで取付し、もう一方の端を躯体にタッピンネジで固定接続します。

改訂	改訂年月日	概　要	特　記　事　項
	・		当工事で使用する 設計仕様、部材仕様 は、設計仕様書に記載。
⚠	・	・	

シルバーライン
井上商事株式会社

作成	設計	担当	検印	工事名	縮尺	通し番号
・	・	・	・	▪	A1 1:2　A3 1:4	・／・ 枚の内
作成年月日		タイプ		図名	区分	図面番号
・		・		EXP.J.C 屋根コーナー SL-SRCW350 断面図	▪	▪ ▪ ▪ ▪

＊管理番号＊ OOOOOOOOO.OOO

制定:2017.11.20
変更:2025.02.04

▪	屋根コーナー	ＳＬ−ＳＲＣＷ３７５［クリアランス50］	種別： ステンレス 仕上げ：HL	RCWホルダー固定間隔： @≦ 560 mm	※ 落下防止ワイヤー付	S= 1:2

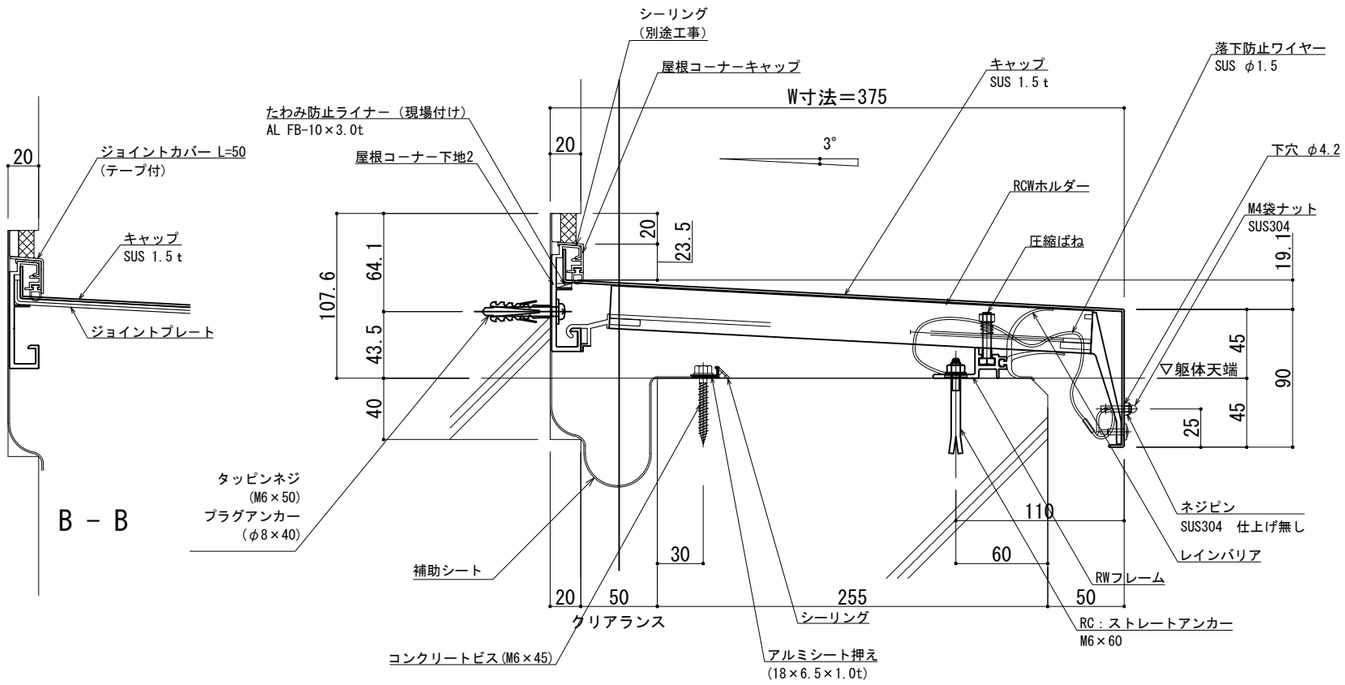

可動図	可動量
X	＋50mm －50mm
Y	＋フリー －フリー
Z	＋30mm －30mm

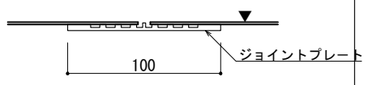

A − A

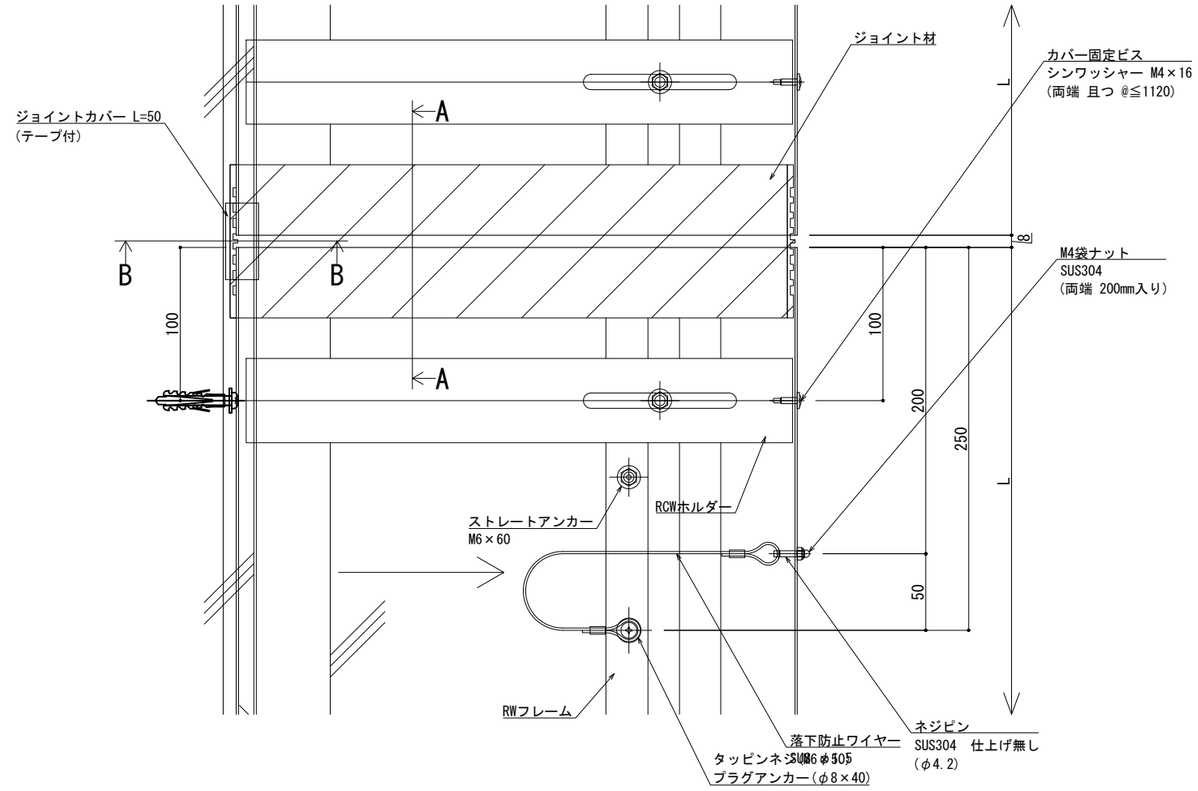

※両端部の見附部分に各1本の落下防止ワイヤーを取り付けます。

※落下防止ワイヤーは、本体にネジピンとロックナットで取付し、もう一方の端を躯体にタッピンネジで固定接続します。

改訂	改訂年月日	概　要	特 記 事 項
	・		当工事で使用する 設計仕様、部材仕様 は、設計仕様書に記載。
⚠	・	・	

シルバーライン
井上商事株式会社

作成	設計	担当	検印	工事名	縮尺	通し番号
・	・	・	・	▪	A1 1:2　A3 1:4	・／・ 枚の内
作成年月日		タイプ		図名	区分	図面番号
・		・		EXP.J.C 屋根コーナー SL-SRCW375 断面図	▪	▪ ▪ ▪ ▪

＊ 管理番号 ＊ OOOOOOOOO.OOO

制定:2017.11.20　変更:2025.02.04

▪	屋根コーナー	ＳＬ-ＳＲＣＷ４００［クリアランス50］	種別： ステンレス 仕上げ：HL	RCWホルダー固定間隔： @≦ 560 mm	※ 落下防止ワイヤー付	S= 1:2

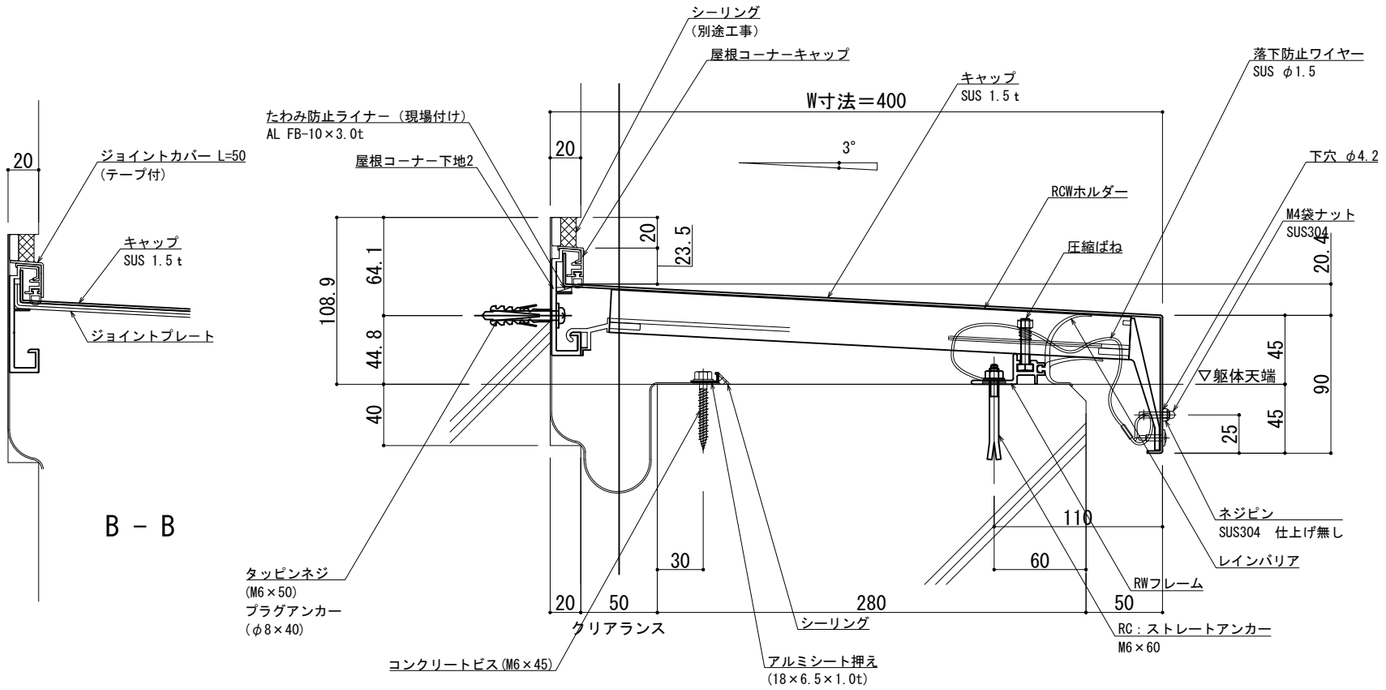

B － B

可動図	可動量
X	＋50mm －50mm
Y	＋フリー －フリー
Z	＋30mm －30mm

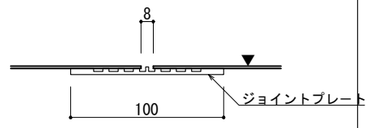

A － A

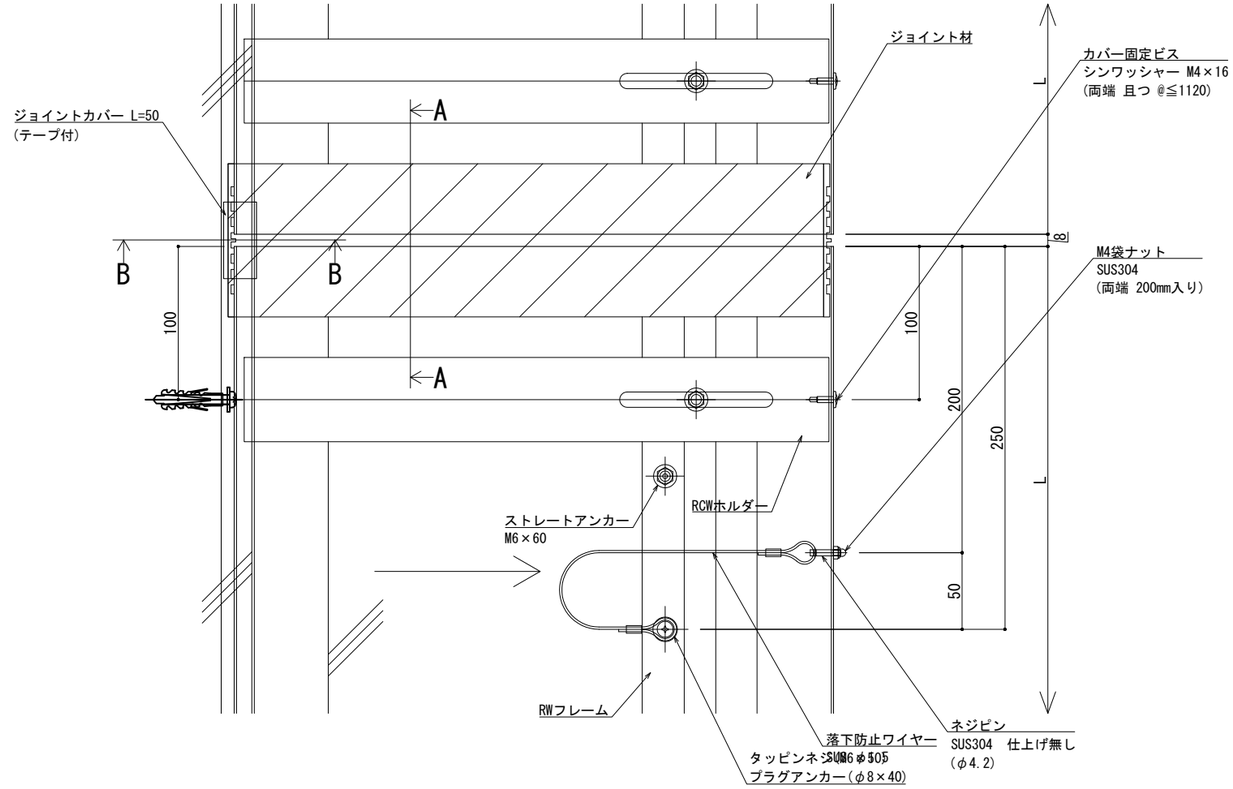

※両端部の見附部分に各1本の落下防止ワイヤーを取り付けます。

※落下防止ワイヤーは、本体にネジピンとロックナットで取付し、もう一方の端を躯体にタッピンネジで固定接続します。

改訂	改訂年月日	概　要	特 記 事 項
			当工事で使用する 設計仕様、部材仕様 は、設計仕様書に記載。
⚠	・.・.・	・	

シルバーライン
井上商事株式会社

作成	設計	担当	検印	工事名	縮尺	通し番号
・	・	・	・	▪	A1 1:2　A3 1:4	・／・ 枚の内
作成年月日		タイプ		図名	区分	図面番号
・		・		EXP.J.C 屋根コーナー SL-SRCW400 断面図	▪	▪ ▪ ▪ ▪

＊管理番号＊ OOOOOOOOO-OOO

変更:2025.02.04
制定:2017.11.20

■	屋根コーナー	ＳＬ-ＳＲＣＷ４２５［クリアランス50］	種別： ステンレス 仕上げ：HL	RCWホルダー固定間隔： @≦ 560 mm	※ 落下防止ワイヤー付	S= 1:2

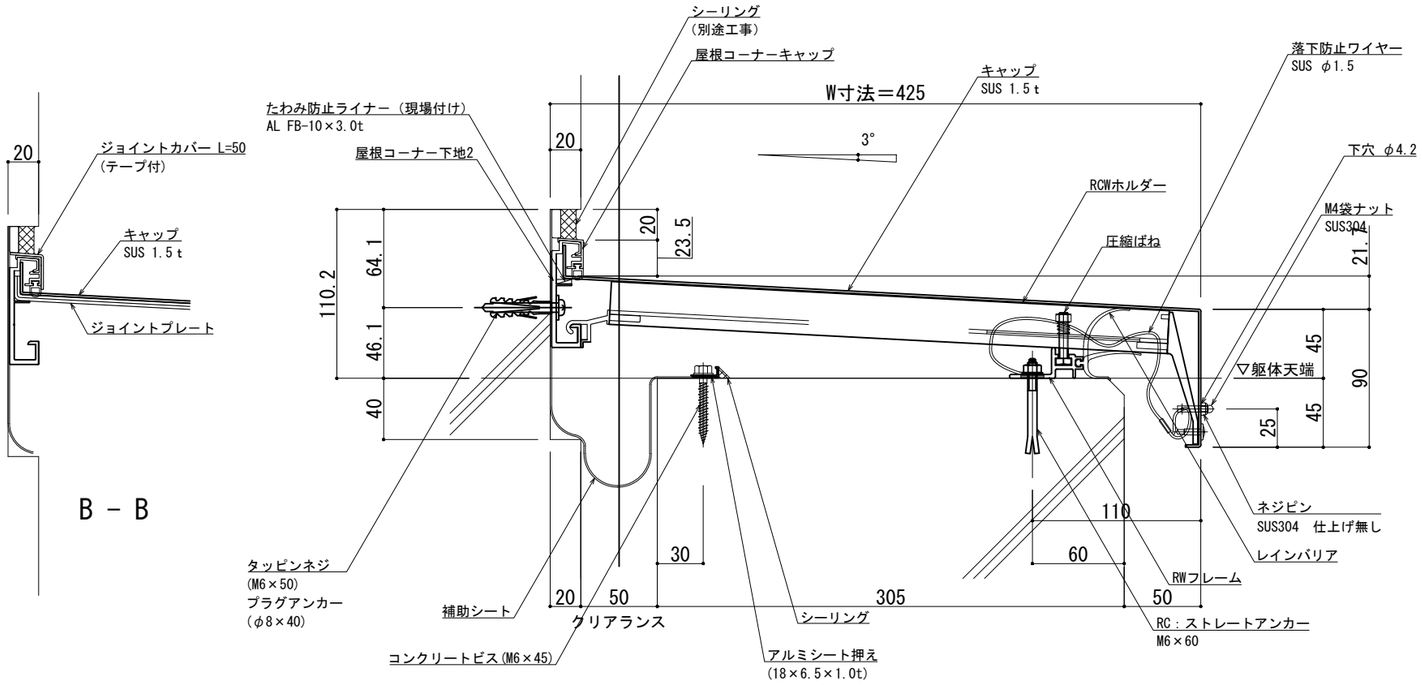

可動図	可動量
X	＋50mm －50mm
Y	＋フリー －フリー
Z	＋30mm －30mm

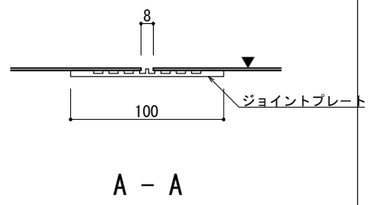

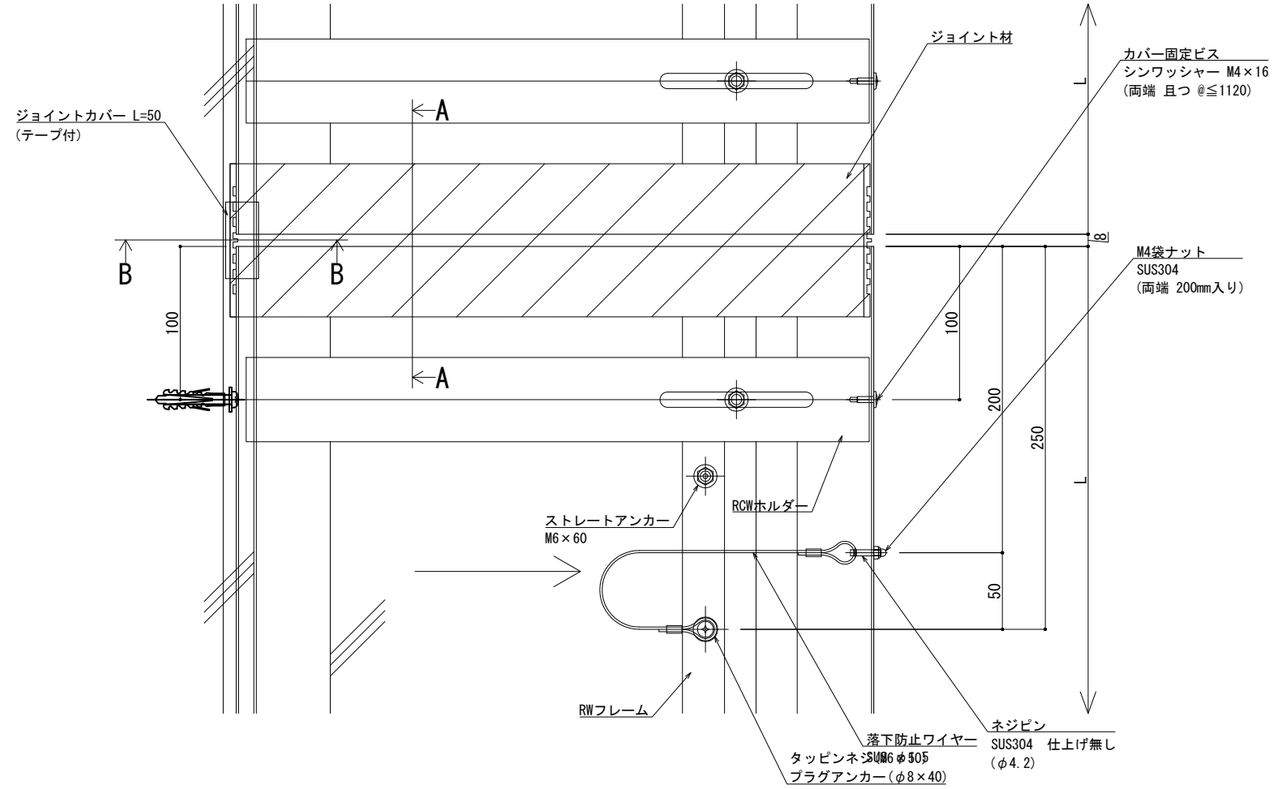

※両端部の見附部分に各1本の落下防止ワイヤーを取り付けます。

※落下防止ワイヤーは、本体にネジピンとロックナットで取付し、もう一方の端を躯体にタッピンネジで固定接続します。

変更:2025.02.04

制定:2017.11.20

改訂	改訂年月日	概要	特記事項
			当工事で使用する 設計仕様、部材仕様 は、設計仕様書に記載。
△	・・・・・		

シルバーライン 井上商事株式会社

作成	設計	担当	検印	工事名	縮尺	通し番号
・	・	・	・	・	A1 1:2 A3 1:4	・ ／ ・ 枚の内
作成年月日		タイプ		図名	区分	図面番号
・		・		EXP.J.C 屋根コーナー SL-SRCW425 断面図	■	■ ■ ■ ■

＊ 管理番号 ＊ 000000000.000

▪	屋根コーナー	ＳＬ−ＳＲＣＷ４５０［クリアランス50］	種別： ステンレス 仕上げ：HL	RCWホルダー固定間隔： @≦ 560 mm	※ 落下防止ワイヤー付	S= 1:2

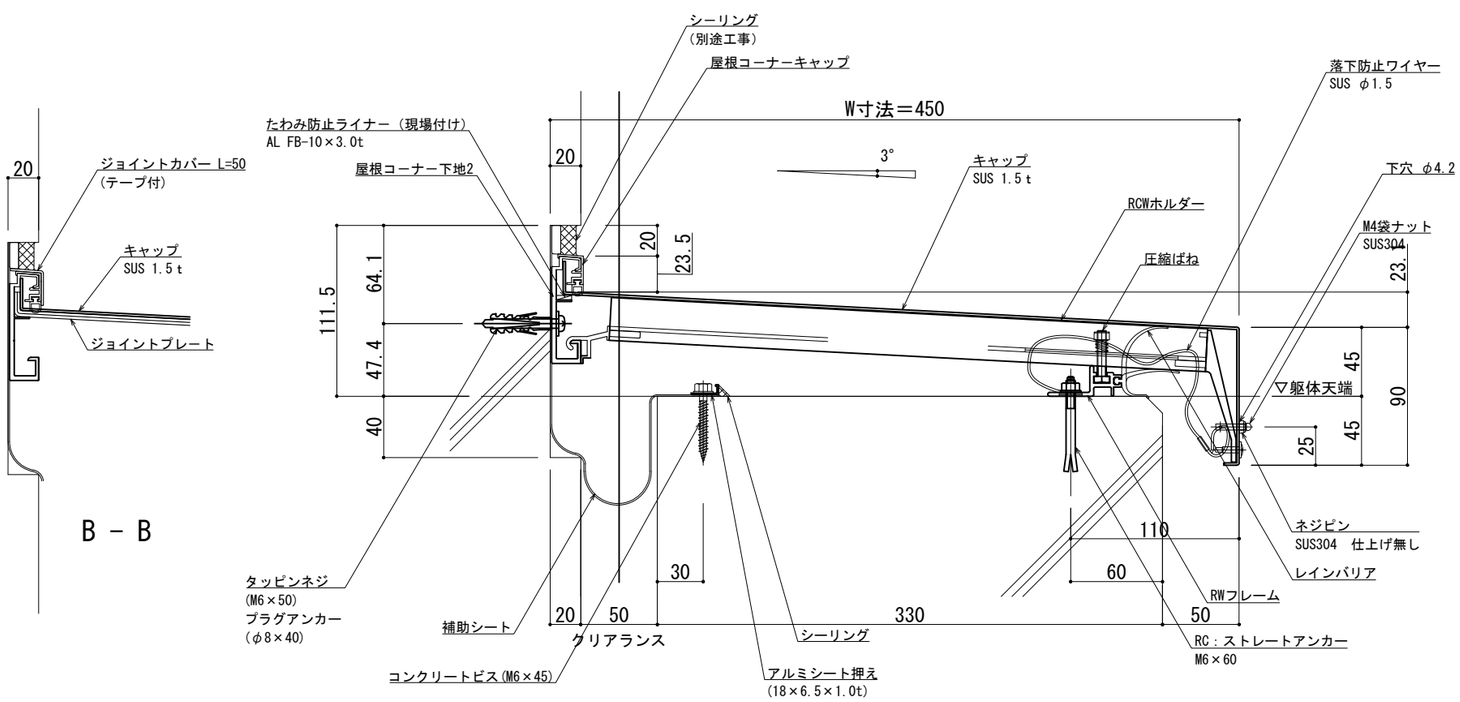

可動図	可動量
X	＋50mm －50mm
Y	＋フリー －フリー
Z	＋30mm －30mm

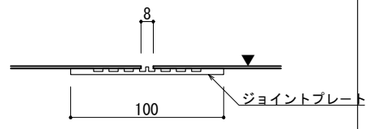

A − A

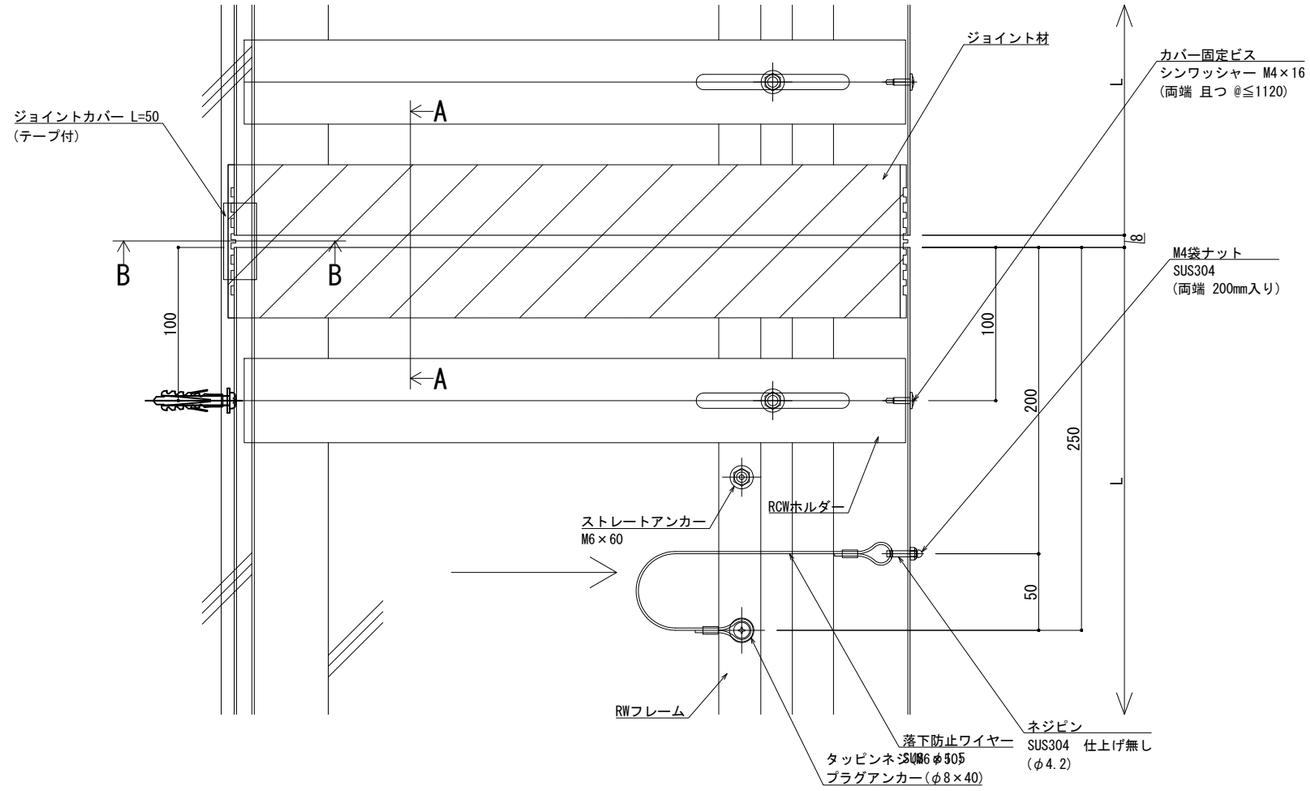

※両端部の見附部分に各1本の落下防止ワイヤーを取り付けます。

※落下防止ワイヤーは、本体にネジピンとロックナットで取付し、もう一方の端を躯体にタッピンネジで固定接続します。

改訂	改訂年月日	概　要	特　記　事　項
			当工事で使用する 設計仕様、部材仕様 は、設計仕様書に記載。
⚠	・・・	・	

シルバーライン
井上商事株式会社

作成	設計	担当	検印	工事名	縮尺	通し番号
・	・	・	・	▪	A1 1:2　A3 1:4	・／・ 枚の内
作成年月日		タイプ		図名	区分	図面番号
・		・		EXP.J.C 屋根コーナー SL-SRCW450 断面図	▪	▪・▪・▪

＊管理番号＊ OOOOOOOOO.OOO

制定:2017.11.20　変更:2025.02.04

▪	屋根コーナー	ＳＬ-ＳＲＣＷ４７５［クリアランス50］	種別： ステンレス 仕上げ：HL	RCWホルダー固定間隔： @≦ 560 mm	※ 落下防止ワイヤー付	S= 1:2

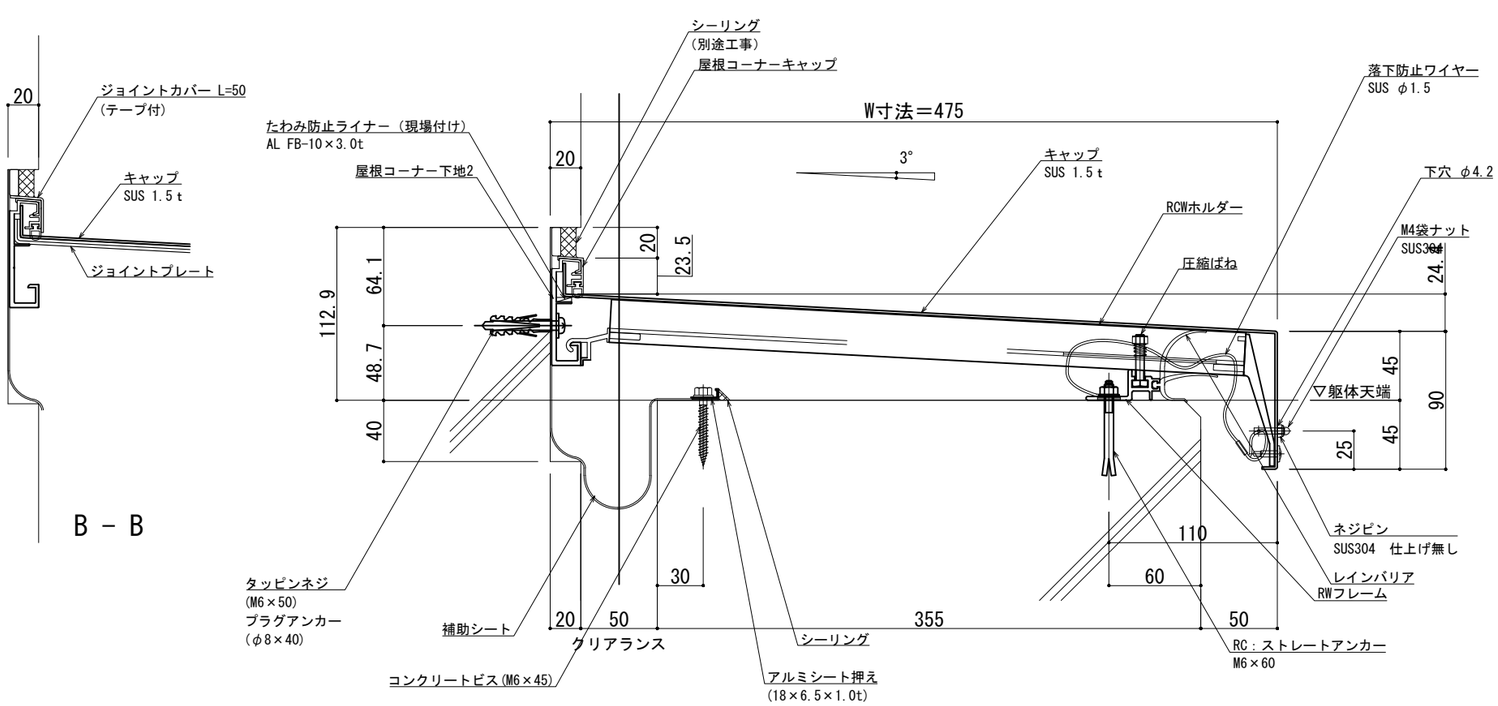

可動図	可動量
X	＋50mm －50mm
Y	＋フリー －フリー
Z	＋30mm －30mm

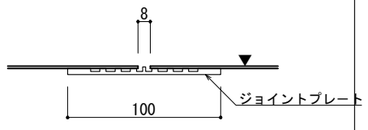

A - A

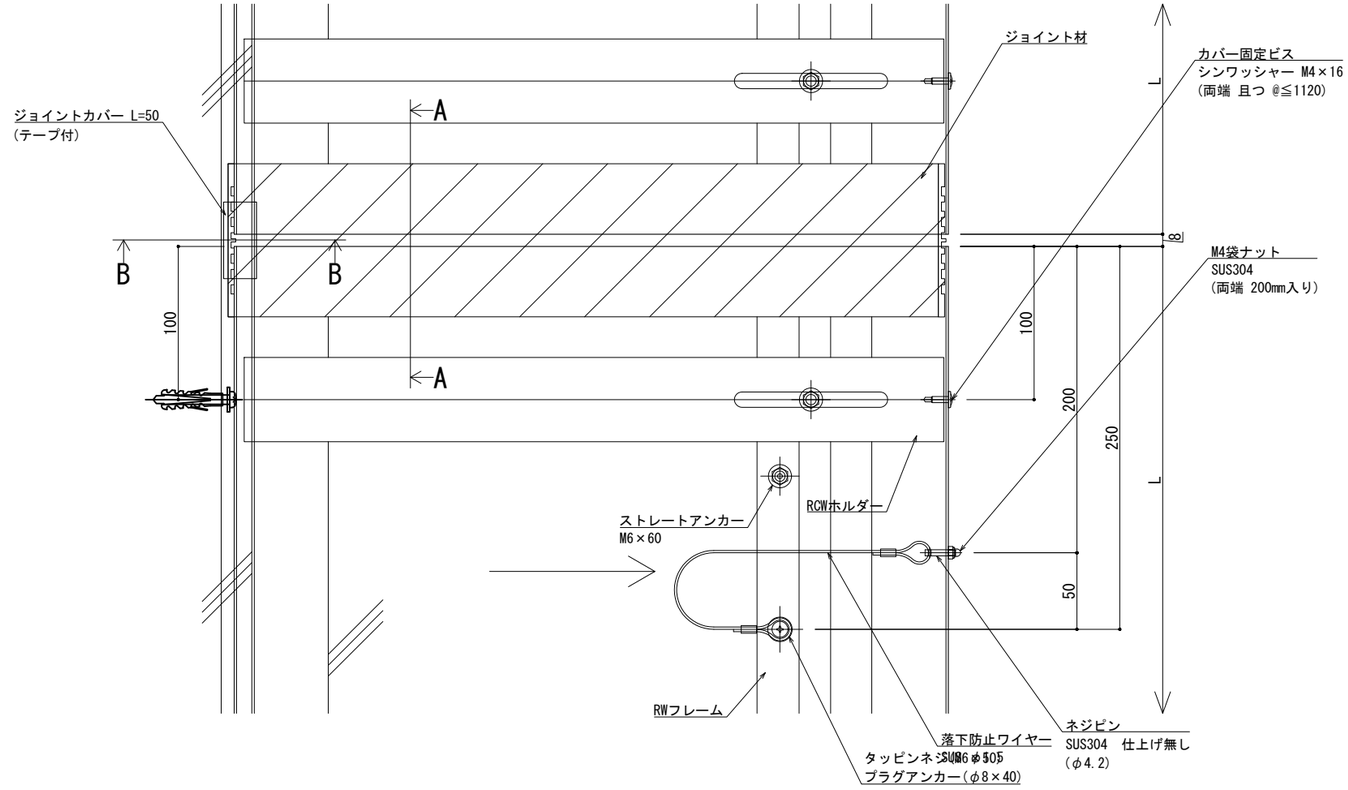

※両端部の見附部分に各1本の落下防止ワイヤーを取り付けます。

※落下防止ワイヤーは、本体にネジピンとロックナットで取付し、もう一方の端を躯体にタッピンネジで固定接続します。

改訂年月日	概　要	特　記　事　項
		当工事で使用する 設計仕様、部材仕様 は、設計仕様書に記載。
⚠ ・.・.・	・	

シルバーライン
井上商事株式会社

作成	設計	担当	検印	工事名	縮尺	通し番号
・	・	・	・	▪	A1 1:2　A3 1:4	・／・ 枚の内
作成年月日		タイプ		図名	区分	図面番号
・		・		EXP.J.C 屋根コーナー SL-SRCW475 断面図	▪	▪ ▪ ▪ ▪

＊管理番号＊ OOOOOOOOO.OOO

変更:2025.02.04
制定:2017.11.20

■	屋根コーナー	ＳＬ-ＳＲＣＷ５００［クリアランス50］	種別： ステンレス 仕上げ：HL	RCWホルダー固定間隔： @≦ 560 mm	※ 落下防止ワイヤー付	S= 1:2

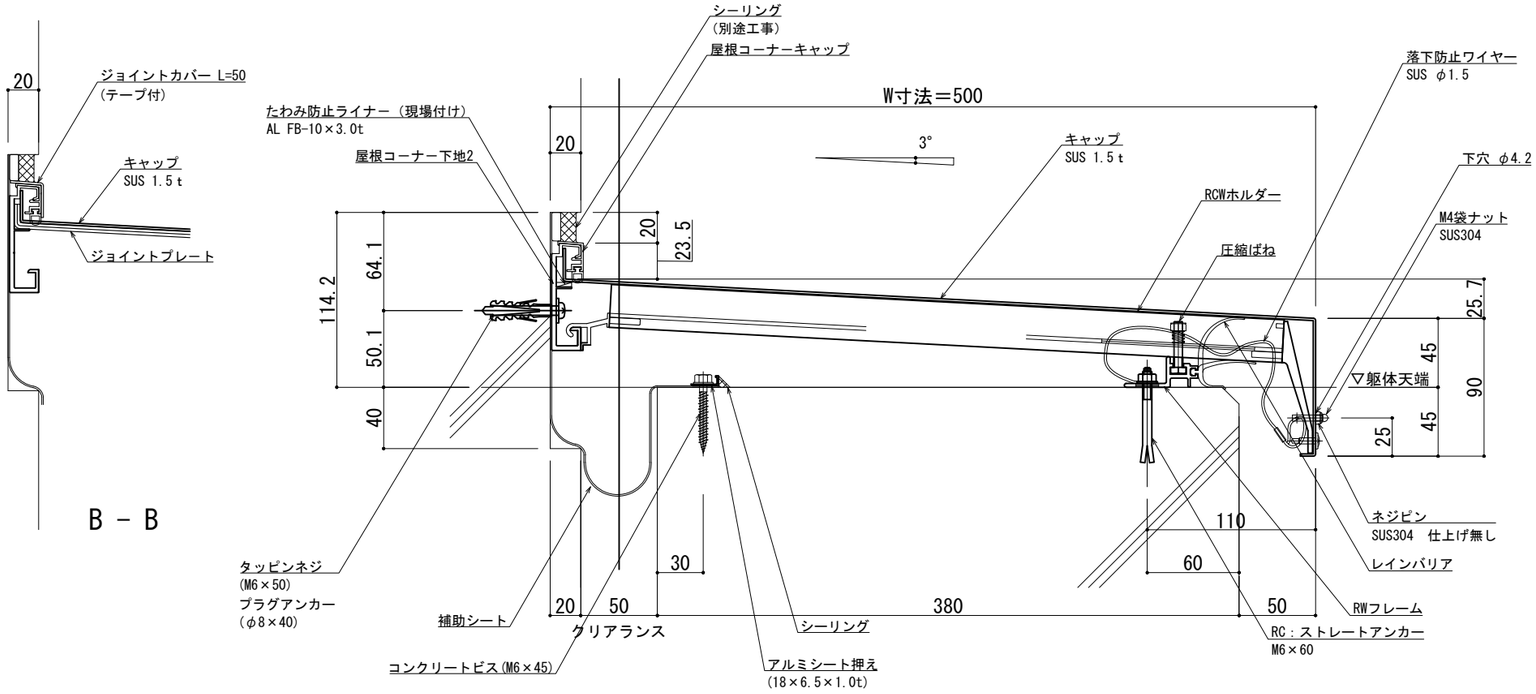

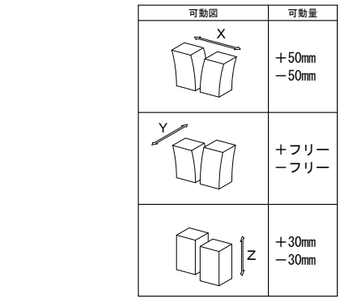

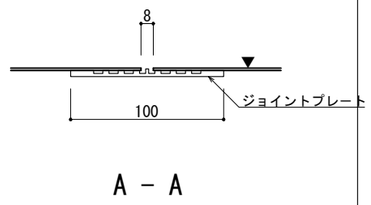

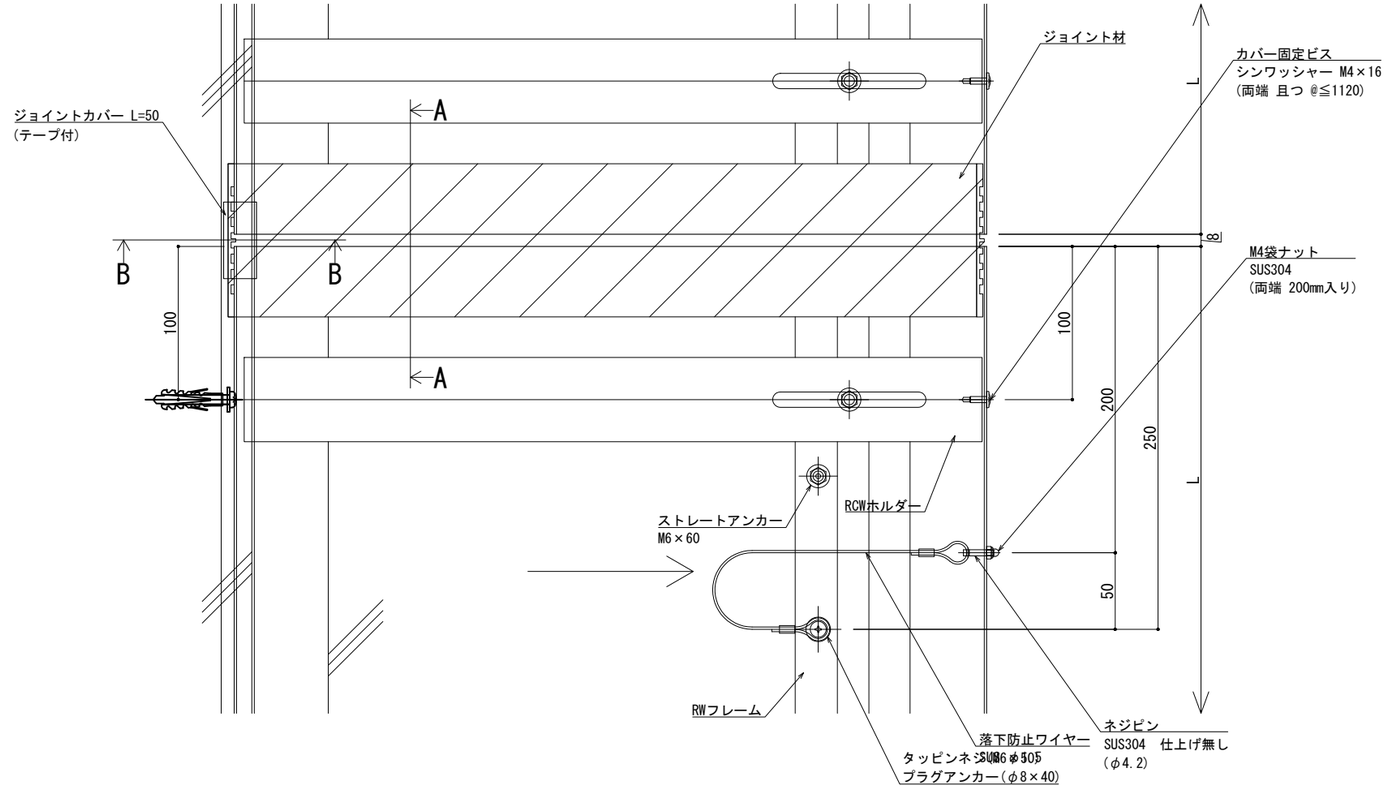

※両端部の見附部分に各1本の落下防止ワイヤーを取り付けます。

※落下防止ワイヤーは、本体にネジピンとロックナットで取付し、もう一方の端を躯体にタッピンネジで固定接続します。

変更:2025.02.04

制定:2017.11.20

改訂	改訂年月日	概要	特記事項
			当工事で使用する 設計仕様、部材仕様 は、設計仕様書に記載。
△	・・・・・		

シルバーライン 井上商事株式会社

作成	設計	担当	検印	工事名	縮尺	通し番号
・	・	・	・	・	A1 1:2 A3 1:4	・ ／ ・ 枚の内
作成年月日		タイプ		図名	区分	図面番号
・		・		EXP.J.C 屋根コーナー SL-SRCW500 断面図	■	■ ■ ■ ■

＊ 管理番号 ＊ 000000000.000

■	屋根コーナー	ＳＬ－ＳＲＣＷ５２５［クリアランス50］	種別： ステンレス 仕上げ：HL	RCWホルダー固定間隔： @≦ 560 mm	※ 落下防止ワイヤー付	S= 1:2

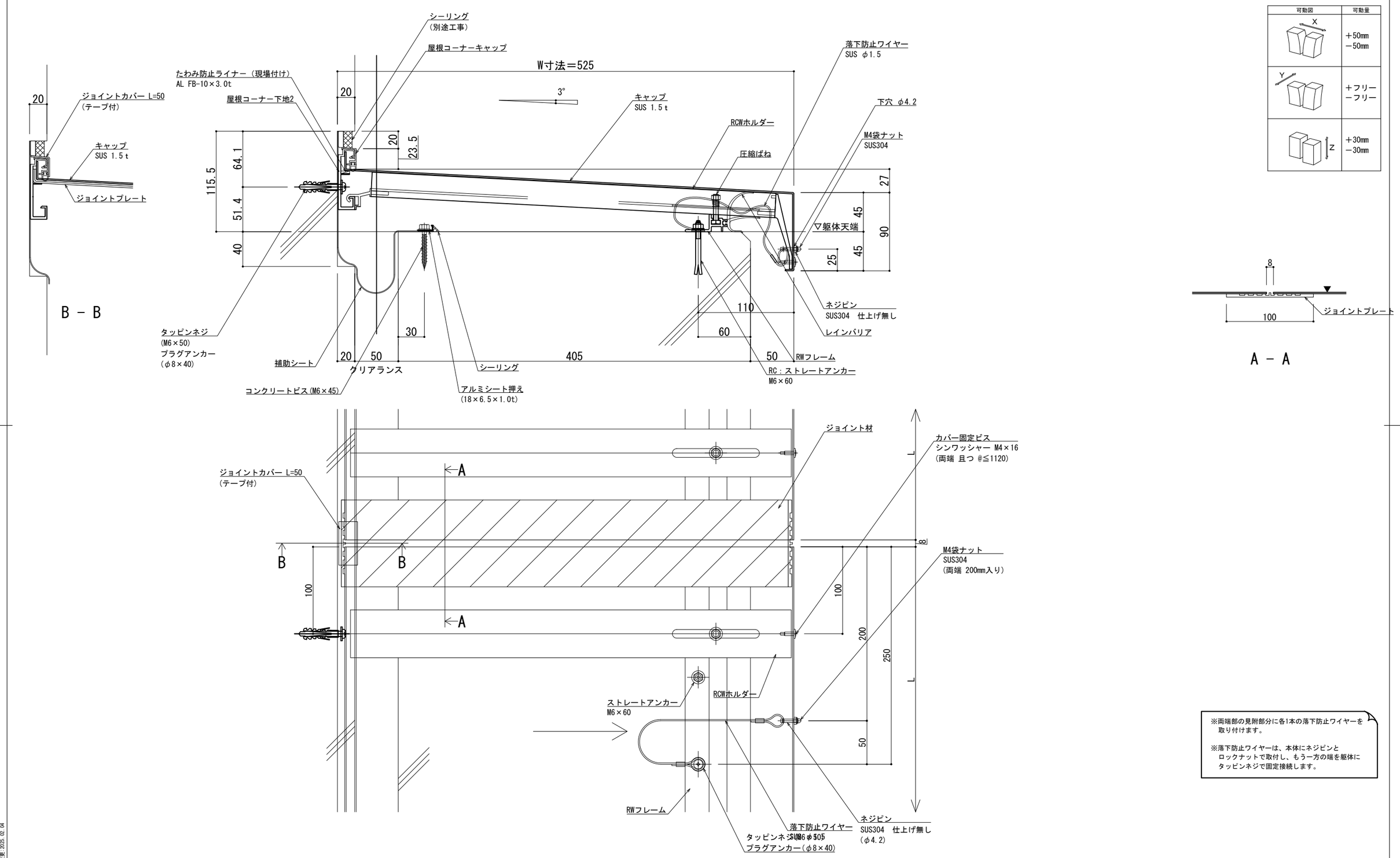

可動図	可動量
X	＋50mm －50mm
Y	＋フリー －フリー
Z	＋30mm －30mm

※両端部の見附部分に各1本の落下防止ワイヤーを取り付けます。

※落下防止ワイヤーは、本体にネジピンとロックナットで取付し、もう一方の端を躯体にタッピンネジで固定接続します。

変更：2025.02.04

制定：2017.11.20

改訂	改訂年月日	概要	特記事項
			当工事で使用する 設計仕様、部材仕様 は、設計仕様書に記載。
△1	・・・・・		

シルバーライン
井上商事株式会社

作成	設計	担当	検印	工事名	縮尺	通し番号
・	・	・	・	・	A1 1:2 A3 1:4	・ ／ ・ 枚の内
作成年月日		タイプ		図名	区分	図面番号
・		・		EXP.J.C 屋根コーナー SL-SRCW525 断面図	■	■ ■ ■ ■

＊ 管理番号 ＊ 000000000.000

■	屋根コーナー	ＳＬ-ＳＲＣＷ５５０［クリアランス50］	種別： ステンレス 仕上げ：HL	RCWホルダー固定間隔： @≦ 560 mm	※ 落下防止ワイヤー付	S= 1:2

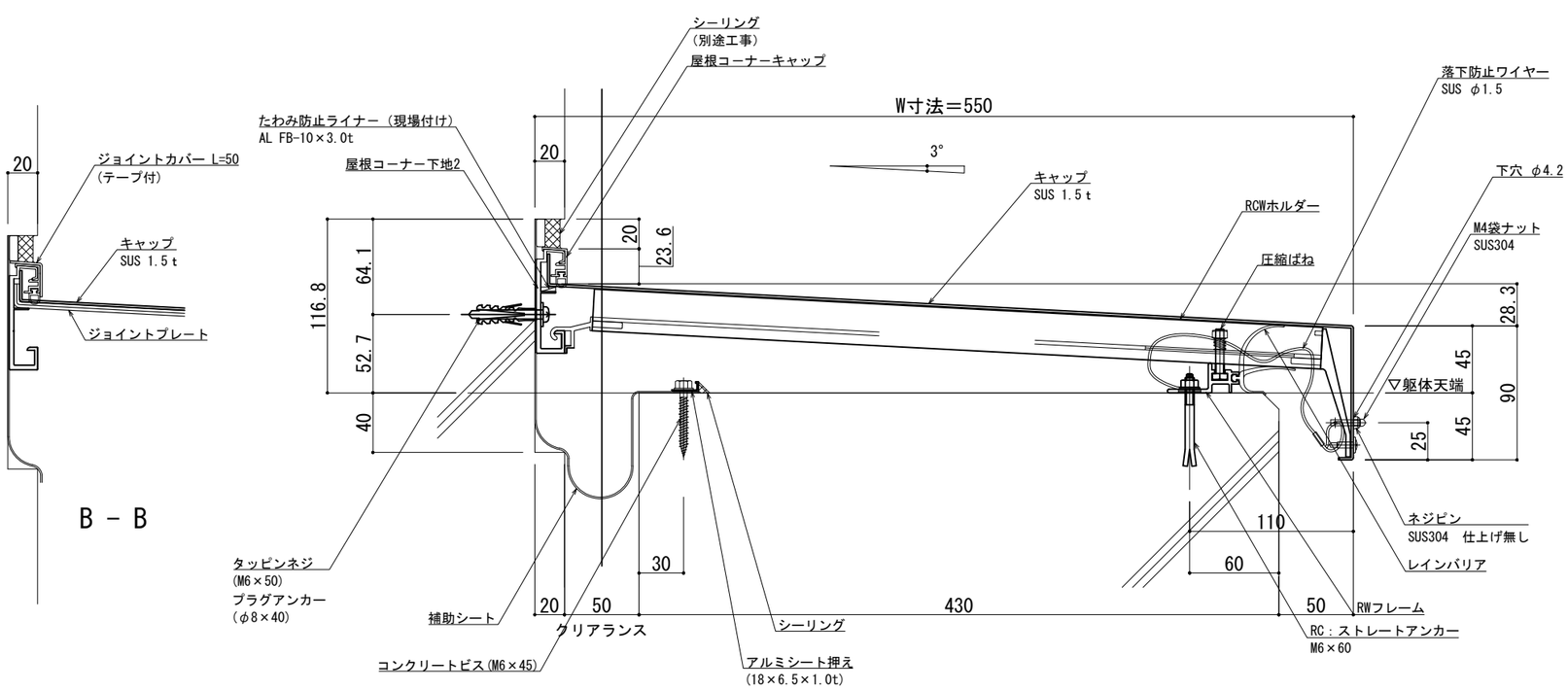

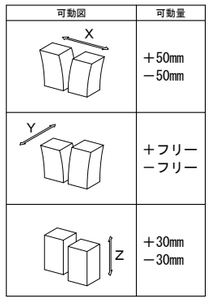

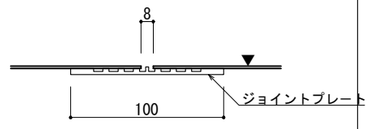

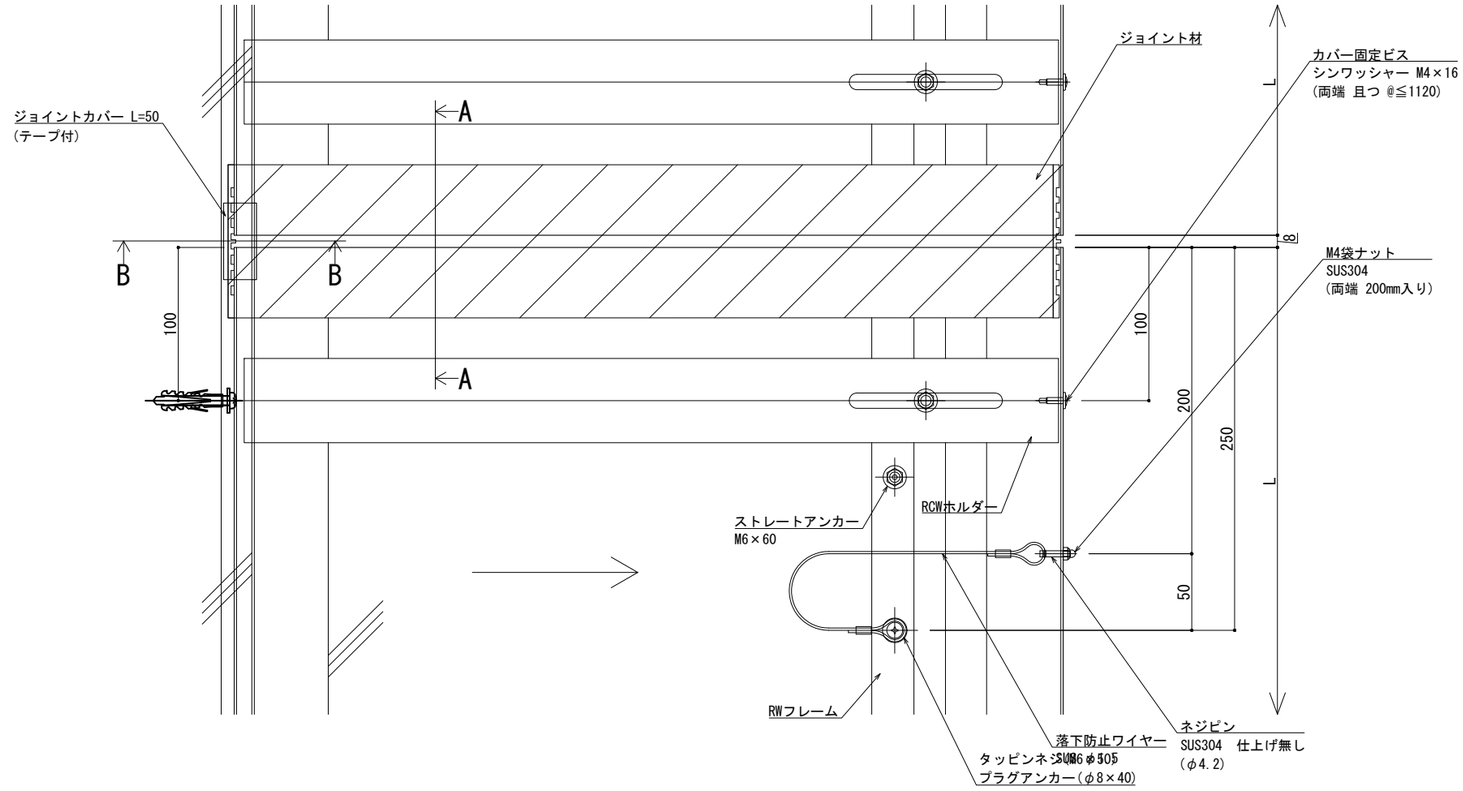

※両端部の見附部分に各1本の落下防止ワイヤーを取り付けます。

※落下防止ワイヤーは、本体にネジピンとロックナットで取付し、もう一方の端を躯体にタッピンネジで固定接続します。

改訂	改訂年月日	概　要	特記事項
			当工事で使用する 設計仕様、部材仕様 は、設計仕様書に記載。
△	・・・・・		

シルバーライン
井上商事株式会社

作成	設計	担当	検印	工事名	縮尺	通し番号
・	・	・	・	・	A1 1:2　A3 1:4	・ ／・ 枚の内
作成年月日		タイプ		図名	区分	図面番号
・		・		EXP.J.C 屋根コーナー SL-SRCW550 断面図	■	■・■・■

＊ 管理番号 ＊ 000000000.000

変更:2025.02.04
制定:2017.11.20

▪	屋根コーナー	ＳＬ-ＳＲＣＷ５７５［クリアランス50］	種別： ステンレス 仕上げ：HL	RCWホルダー固定間隔： @≦ 560 mm	※ 落下防止ワイヤー付	S= 1:2

可動図	可動量
X	＋50mm －50mm
Y	＋フリー －フリー
Z	＋30mm －30mm

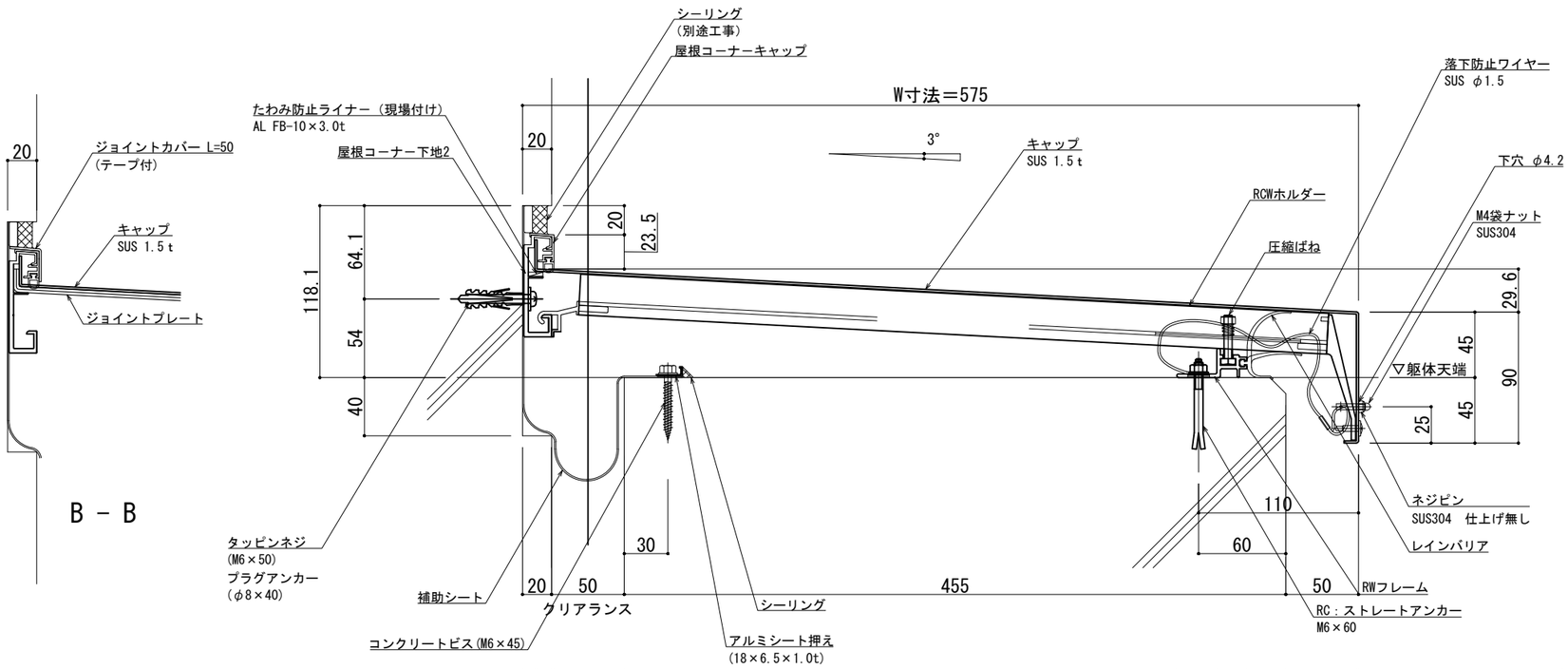

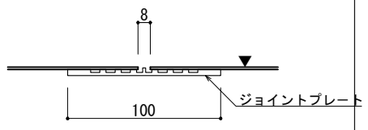

A － A

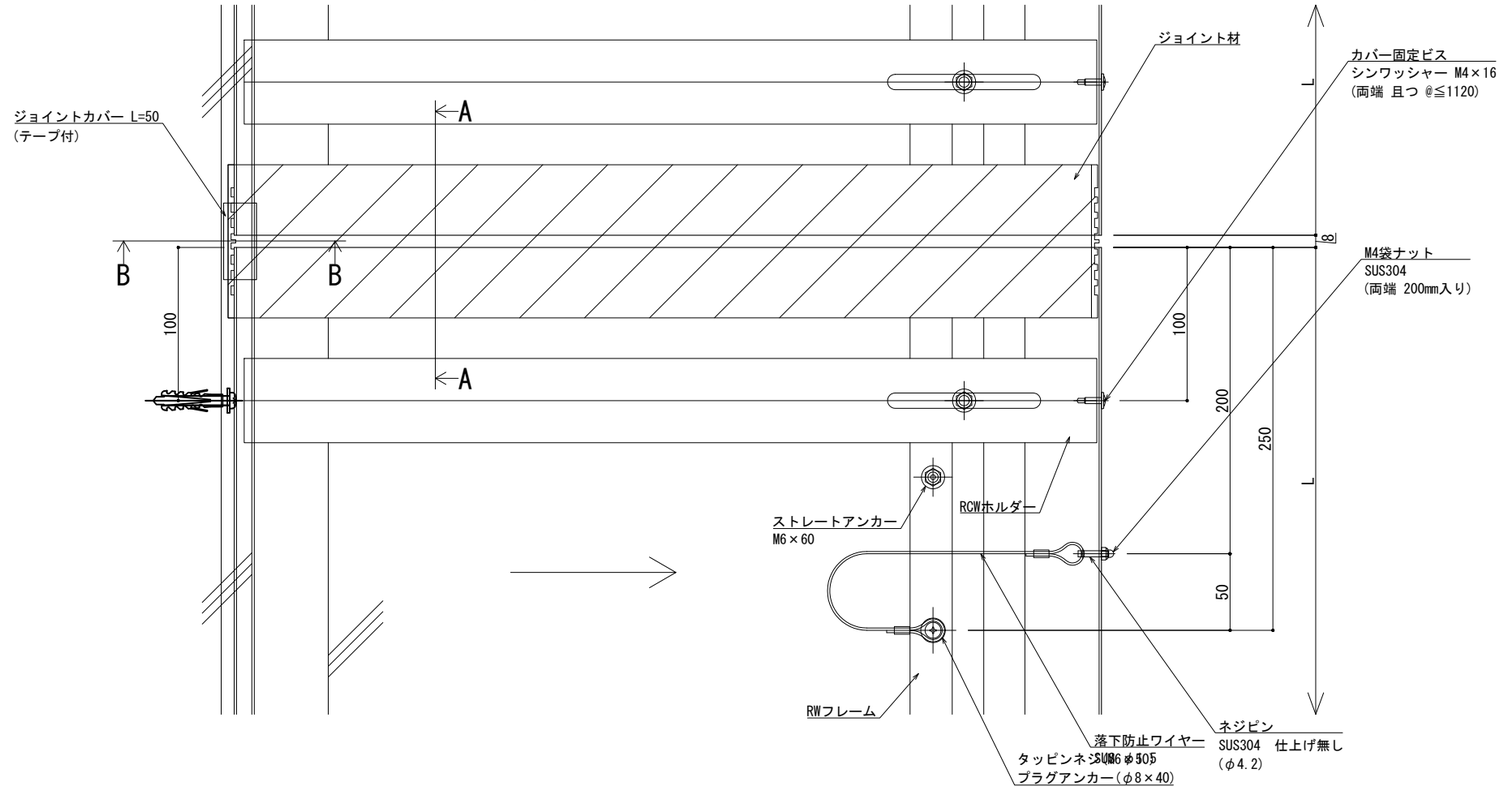

※両端部の見附部分に各1本の落下防止ワイヤーを取り付けます。

※落下防止ワイヤーは、本体にネジピンとロックナットで取付し、もう一方の端を躯体にタッピンネジで固定接続します。

改訂	改訂年月日	概　要	特 記 事 項
			当工事で使用する 設計仕様、部材仕様 は、設計仕様書に記載。
⚠	・	・	

シルバーライン
井上商事株式会社

作成	設計	担当	検印	工事名
・	・	・	・	▪

作成年月日	タイプ	図名	縮尺	通し番号
・	・	EXP.J.C 屋根コーナー SL-SRCW575 断面図	A1 1:2　A3 1:4	・／・ 枚の内

区分	図面番号
▪	▪ ▪ ▪ ▪

＊ 管理番号 ＊ OOOOOOOOO.OOO

制定:2017.11.20　変更:2025.02.04

■	屋根コーナー	ＳＬ-ＳＲＣＷ６００［クリアランス50］	種別： ステンレス 仕上げ：HL	RCWホルダー固定間隔： @≦ 560 mm	※ 落下防止ワイヤー付	S= 1:2

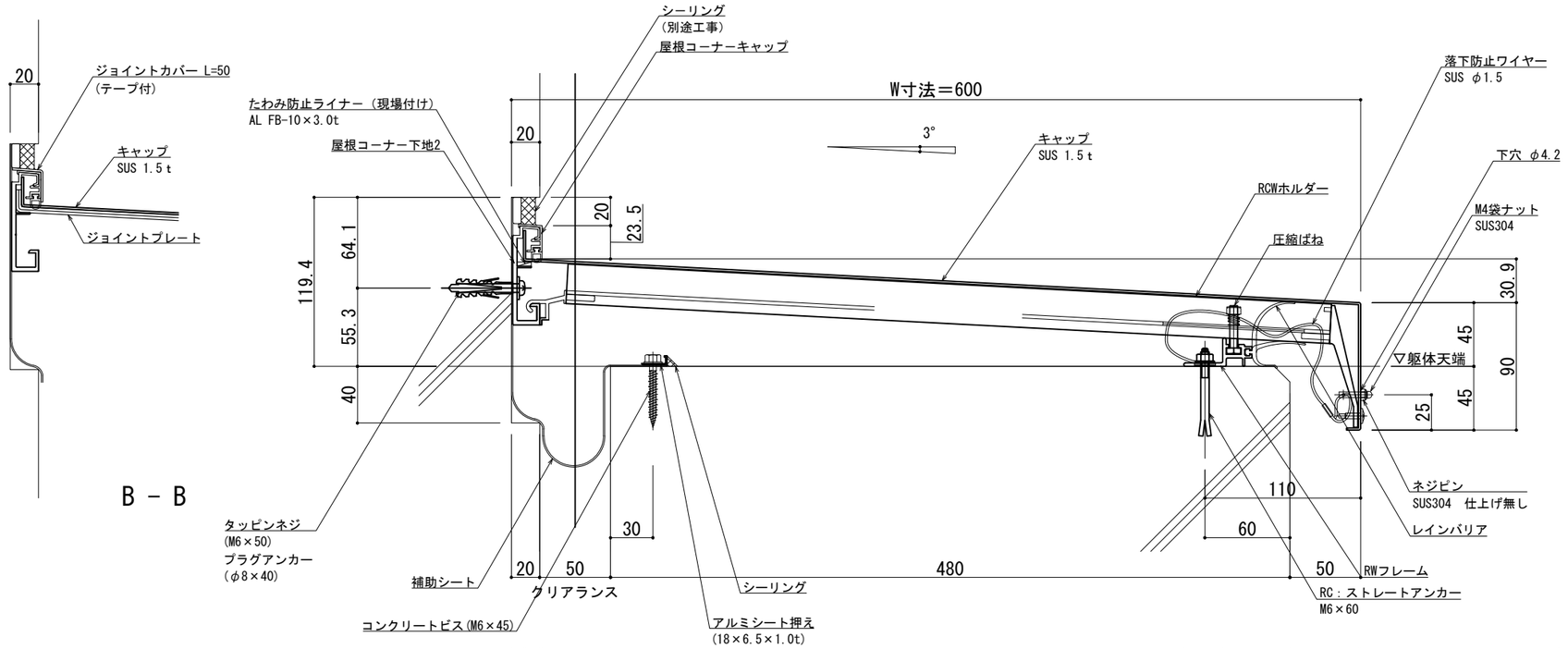

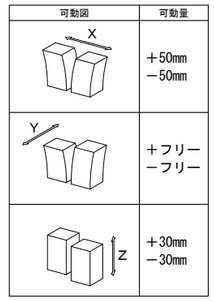

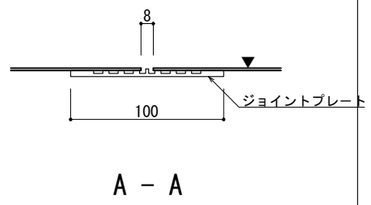

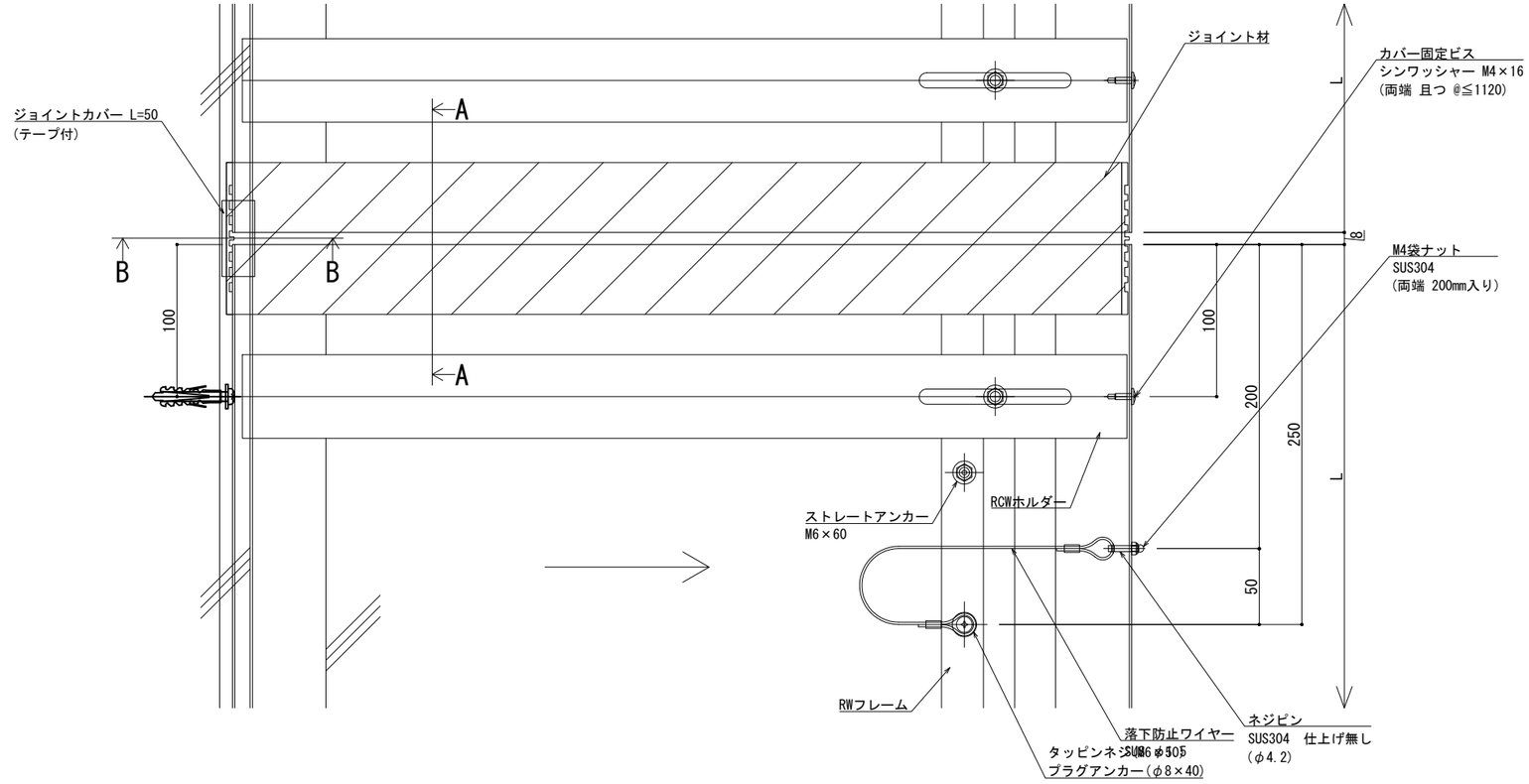

※両端部の見附部分に各1本の落下防止ワイヤーを取り付けます。

※落下防止ワイヤーは、本体にネジピンとロックナットで取付し、もう一方の端を躯体にタッピンネジで固定接続します。

改訂	改訂年月日	概要	特記事項
			当工事で使用する 設計仕様、部材仕様 は、設計仕様書に記載。
△	・・・・・		

シルバーライン 井上商事株式会社

作成	設計	担当	検印	工事名	縮尺	通し番号
・	・	・	・	・	A1 1:2 A3 1:4	・ ／・ 枚の内
作成年月日		タイプ		図名	区分	図面番号
・		・		EXP.J.C 屋根コーナー SL-SRCW600 断面図	■	■・■・■

＊管理番号＊ 000000000.000

変更:2025.02.04

制定:2017.11.20

■	屋根コーナー	ＳＬ-ＳＲＣＷ６２５［クリアランス50］	種別： ステンレス 仕上げ：HL	RCWホルダー固定間隔： @≦ 560 mm	※ 落下防止ワイヤー付	S= 1:2

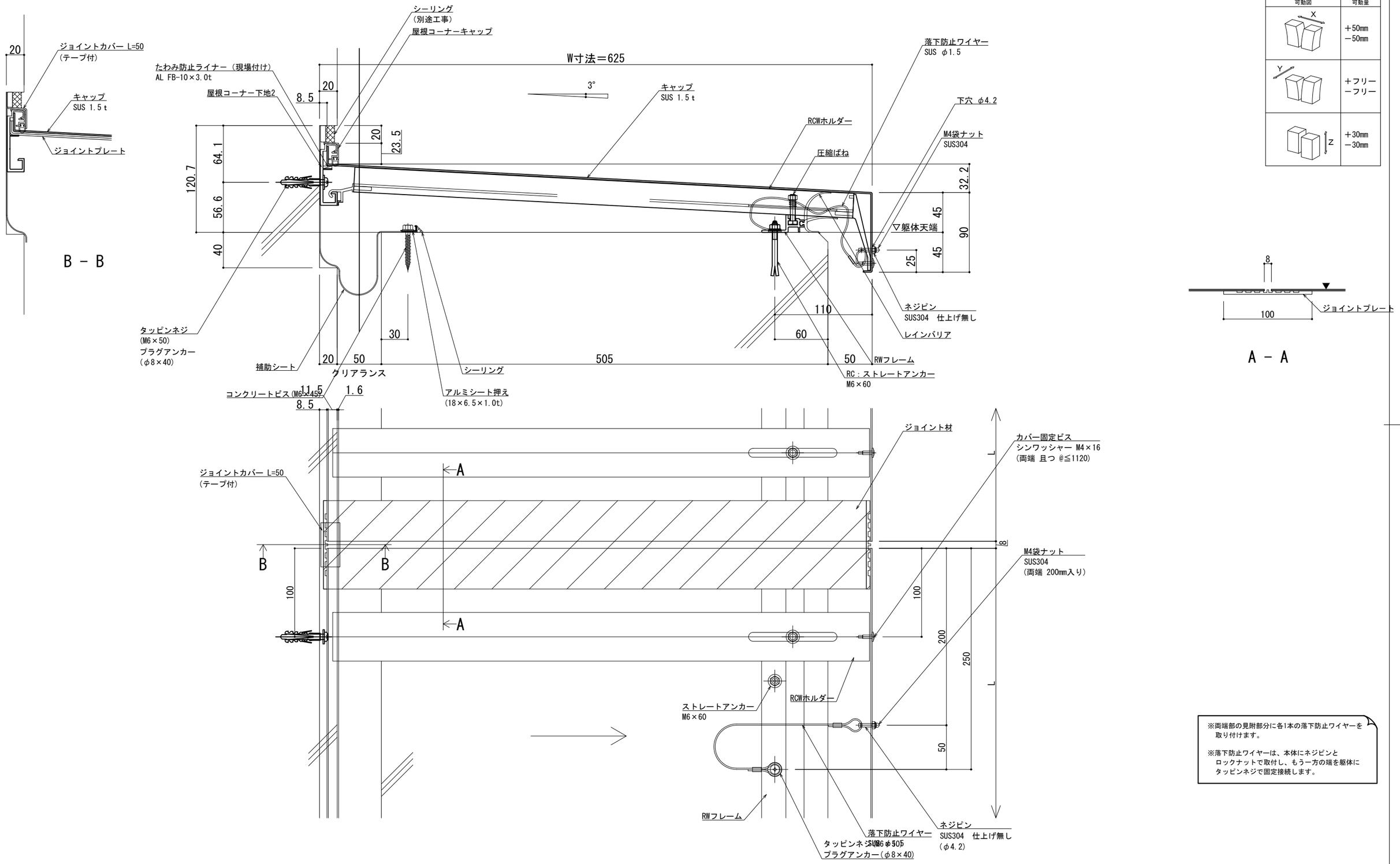

可動図	可動量
X	＋50mm －50mm
Y	＋フリー －フリー
Z	＋30mm －30mm

※両端部の見附部分に各1本の落下防止ワイヤーを取り付けます。

※落下防止ワイヤーは、本体にネジピンとロックナットで取付し、もう一方の端を躯体にタッピンネジで固定接続します。

改訂	改訂年月日	概要	特記事項

シルバーライン 井上商事株式会社

作成	設計	担当	検印	工事名	縮尺	通し番号
・	・	・	・	・	A1 1:2 A3 1:4	・ ／・ 枚の内
作成年月日		タイプ		図名	区分	図面番号
・		・		EXP.J.C 屋根コーナー SL-SRCW625 断面図	■	■・■・■

＊ 管理番号 ＊ 000000000.000

変更:2025.02.04

制定:2017.11.20

▪	屋根コーナー	ＳＬ−ＳＲＣＷ６５０［クリアランス50］	種別： ステンレス 仕上げ：HL	RCWホルダー固定間隔： @≦ 560 mm	※ 落下防止ワイヤー付	S= 1:2

可動図	可動量
X	＋50mm −50mm
Y	＋フリー −フリー
Z	＋30mm −30mm

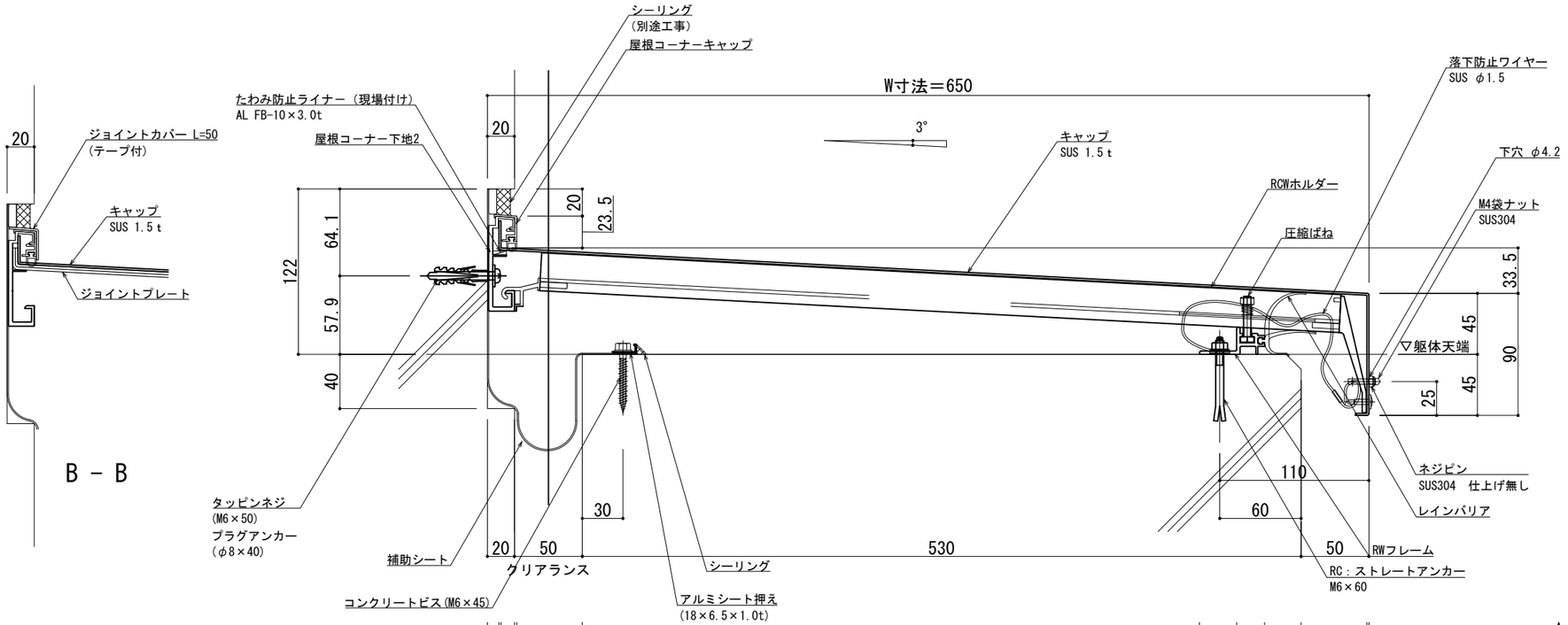

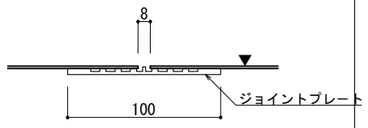

A − A

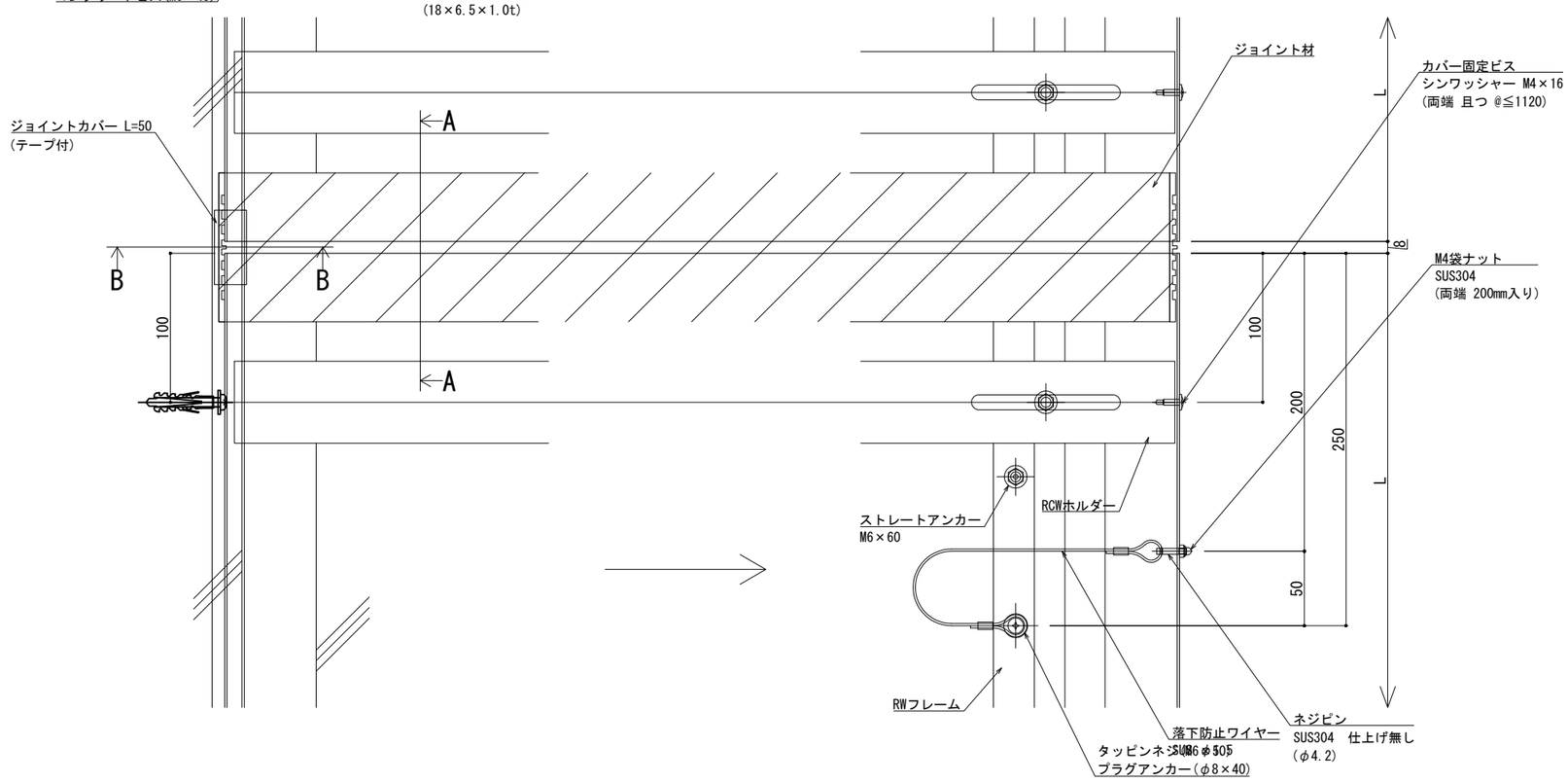

※両端部の見附部分に各1本の落下防止ワイヤーを取り付けます。

※落下防止ワイヤーは、本体にネジピンとロックナットで取付し、もう一方の端を躯体にタッピンネジで固定接続します。

改訂年月日	概　要	特　記　事　項
		当工事で使用する 設計仕様、部材仕様 は、設計仕様書に記載。
⚠ ・・・・・	・	

シルバーライン
井上商事株式会社

作成	設計	担当	検印	工事名	縮尺	通し番号
・	・	・	・	▪	A1 1:2　A3 1:4	・／・ 枚の内
作成年月日		タイプ		図名	区分	図面番号
・		・		EXP.J.C 屋根コーナー SL-SRCW650 断面図	▪	▪・▪・▪

＊ 管理番号 ＊ OOOOOOOOO-OOO

制定:2017.11.20
変更:2025.02.04

▪	屋根コーナー	ＳＬ−ＳＲＣＷ６７５［クリアランス50］	種別： ステンレス 仕上げ：HL	RCWホルダー固定間隔： @≦ 560 mm	※ 落下防止ワイヤー付	S= 1:2

可動図	可動量
X	＋50mm −50mm
Y	＋フリー −フリー
Z	＋30mm −30mm

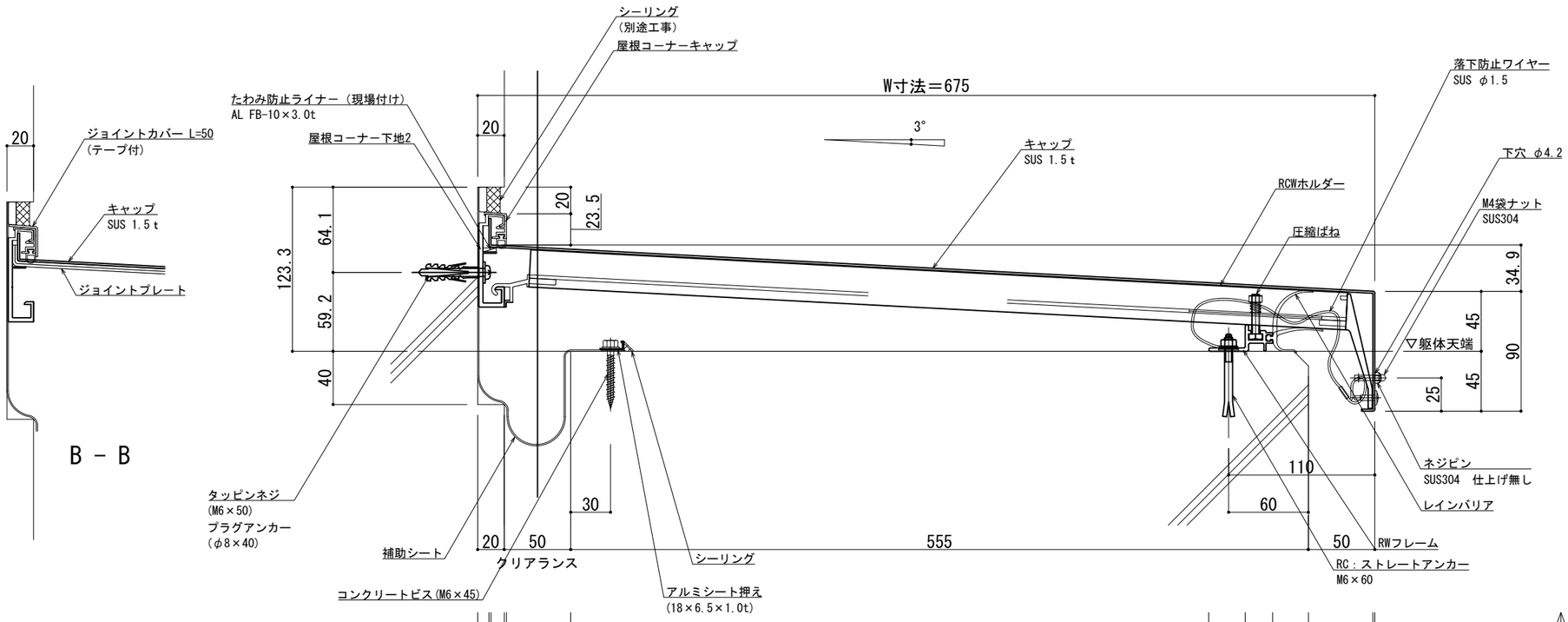

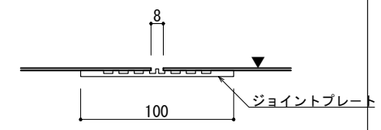

A − A

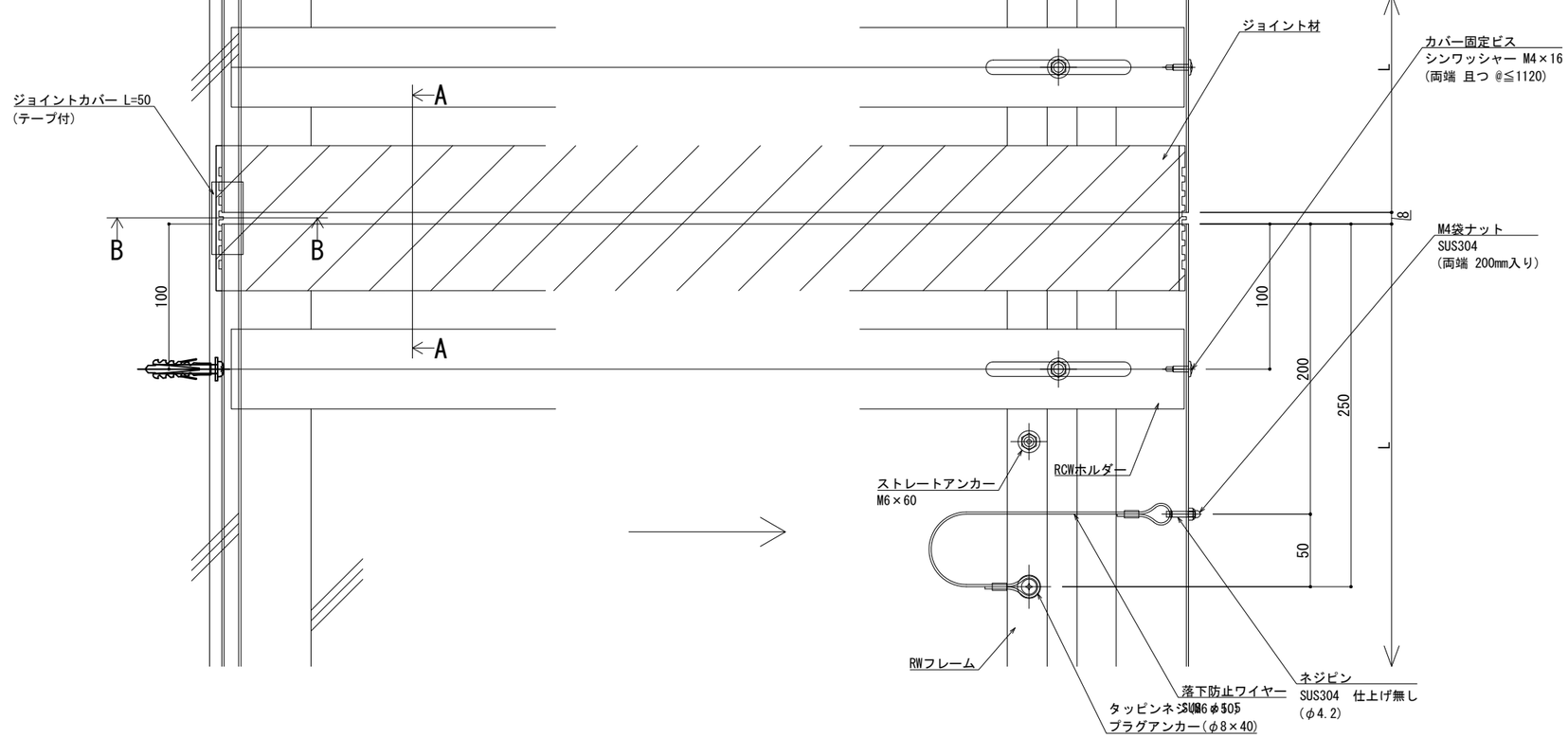

※両端部の見附部分に各1本の落下防止ワイヤーを取り付けます。

※落下防止ワイヤーは、本体にネジピンとロックナットで取付し、もう一方の端を躯体にタッピンネジで固定接続します。

改訂	改訂年月日	概　要	特 記 事 項
	・・・		当工事で使用する 設計仕様、部材仕様 は、設計仕様書に記載。
⚠	・・・	・	

シルバーライン
井上商事株式会社

作成	設計	担当	検印	工事名	縮尺	通し番号
・	・	・	・	▪	A1 1:2　A3 1:4	・／・ 枚の内
作成年月日		タイプ		図名	区分	図面番号
・		・		EXP.J.C 屋根コーナー SL-SRCW675 断面図	▪	▪・▪・▪

＊管理番号＊ OOOOOOOOO.OOO

制定:2017.11.20
変更:2025.02.04

■	屋根コーナー	ＳＬ-ＳＲＣＷ７００［クリアランス50］	種別： ステンレス 仕上げ：HL	RCWホルダー固定間隔： @≦ 560 mm	※ 落下防止ワイヤー付	S= 1:2

可動図	可動量
X	＋50mm －50mm
Y	＋フリー －フリー
Z	＋30mm －30mm

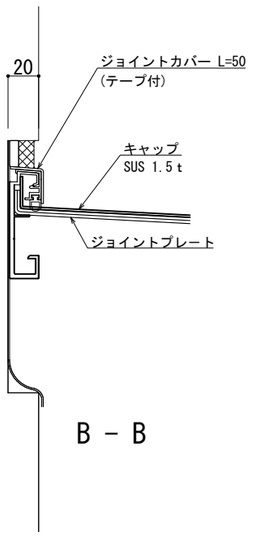

B － B

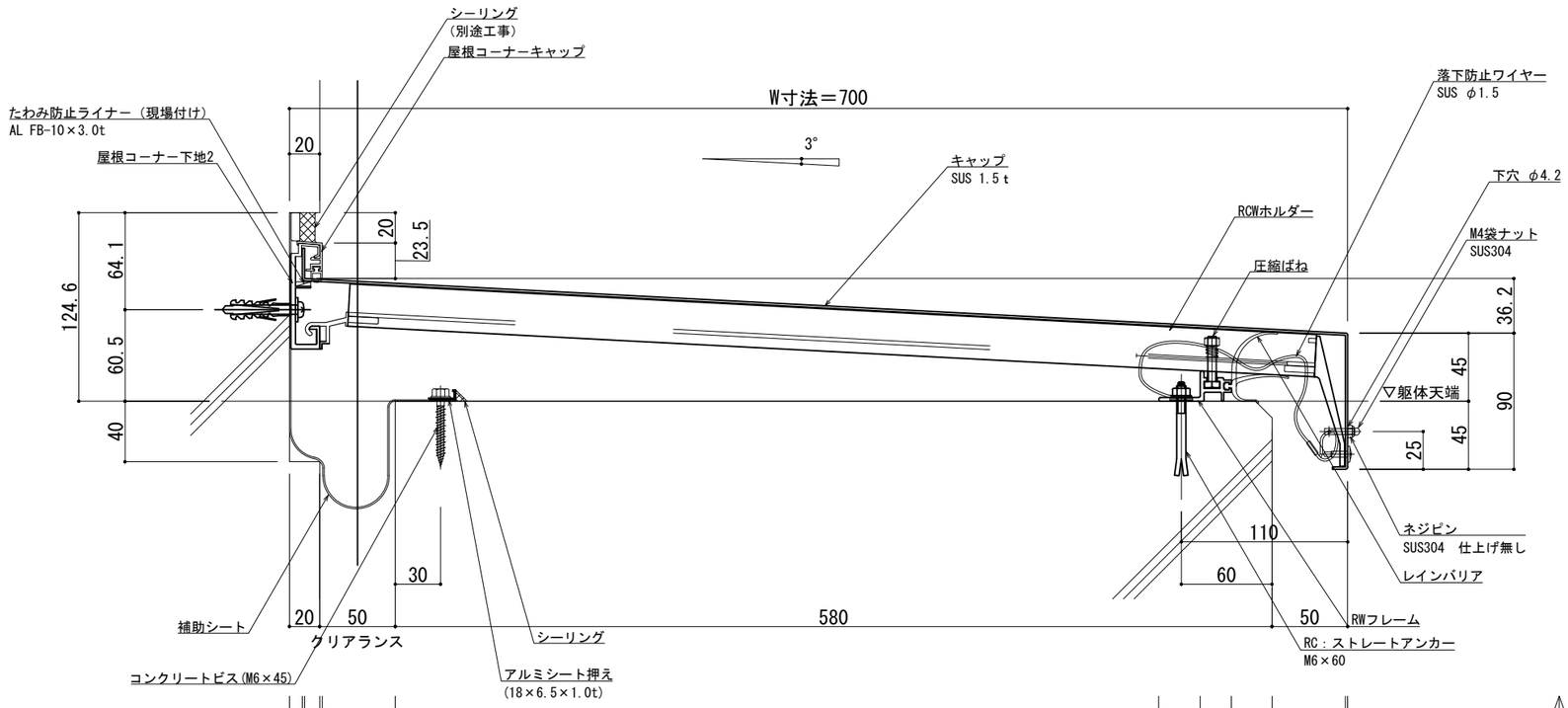

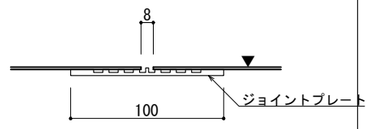

A － A

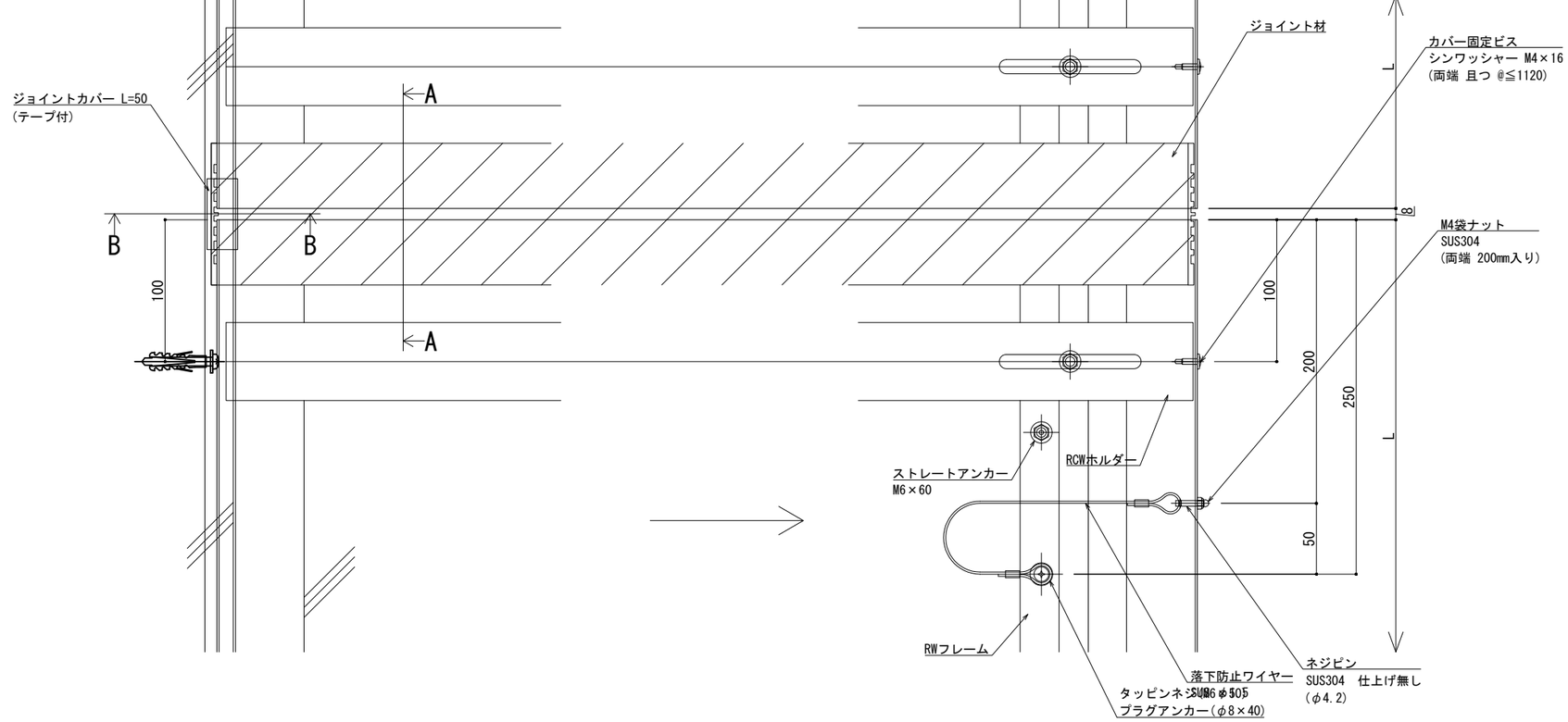

※両端部の見附部分に各1本の落下防止ワイヤーを取り付けます。

※落下防止ワイヤーは、本体にネジピンとロックナットで取付し、もう一方の端を躯体にタッピンネジで固定接続します。

改訂	改訂年月日	概　要	特 記 事 項
			当工事で使用する 設計仕様、部材仕様 は、設計仕様書に記載。
⚠	・・・	・	

シルバーライン
井上商事株式会社

作成	設計	担当	検印	工事名	縮尺	通し番号
・	・	・	・	・	A1 1:2　A3 1:4	・／・ 枚の内
作成年月日		タイプ		図名	区分	図面番号
・		・		EXP.J.C 屋根コーナー SL-SRCW700 断面図	■	■・■・■

＊管理番号＊ OOOOOOOOO. OOO

制定:2017.11.20
変更:2025.02.04

▪	屋根コーナー	ＳＬ−ＳＲＣＷ７２５［クリアランス50］	種別： ステンレス 仕上げ：HL	RCWホルダー固定間隔： @≦ 560 mm	※ 落下防止ワイヤー付	S= 1:2

可動図	可動量
X	＋50mm −50mm
Y	＋フリー −フリー
Z	＋30mm −30mm

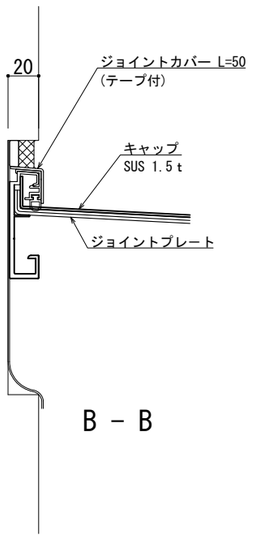

B − B

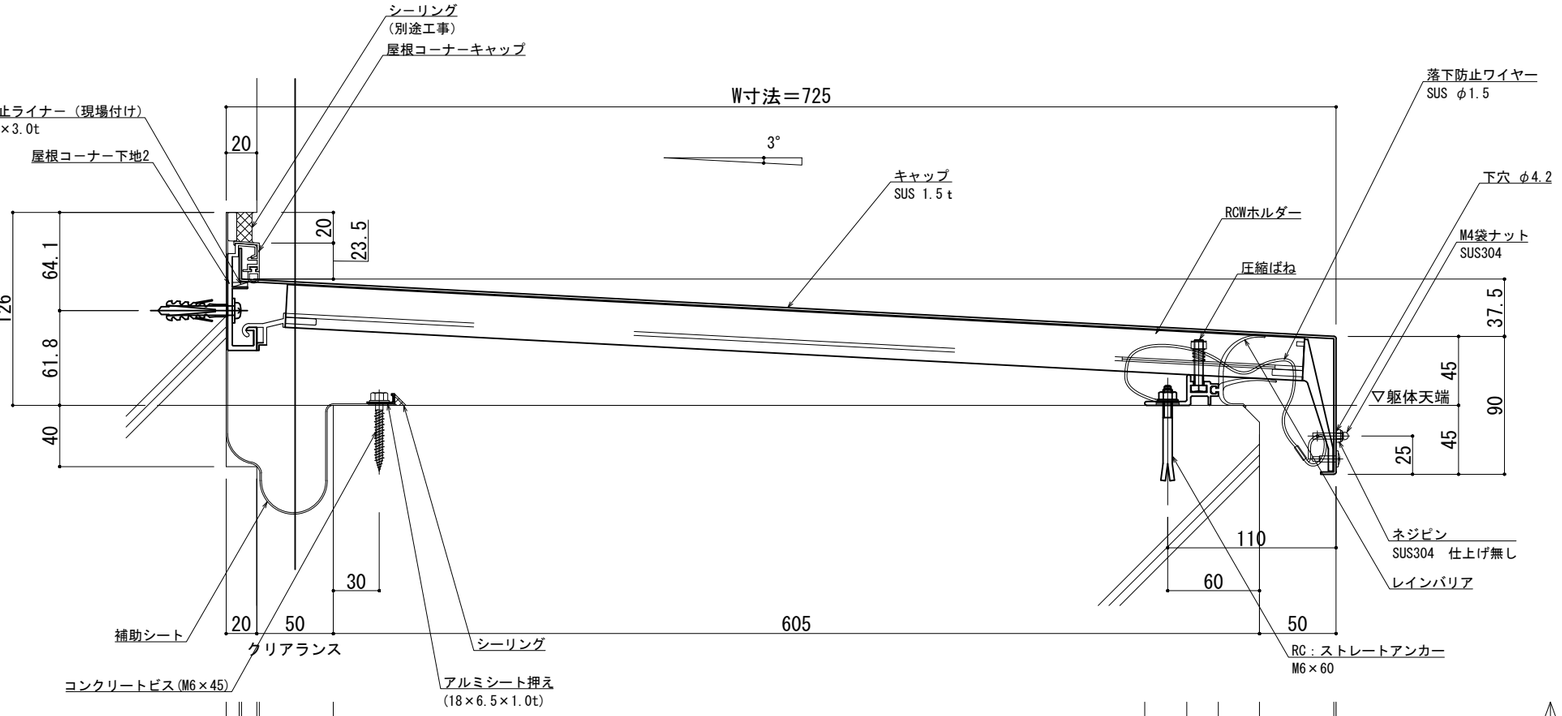

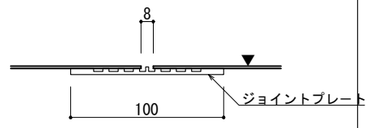

A − A

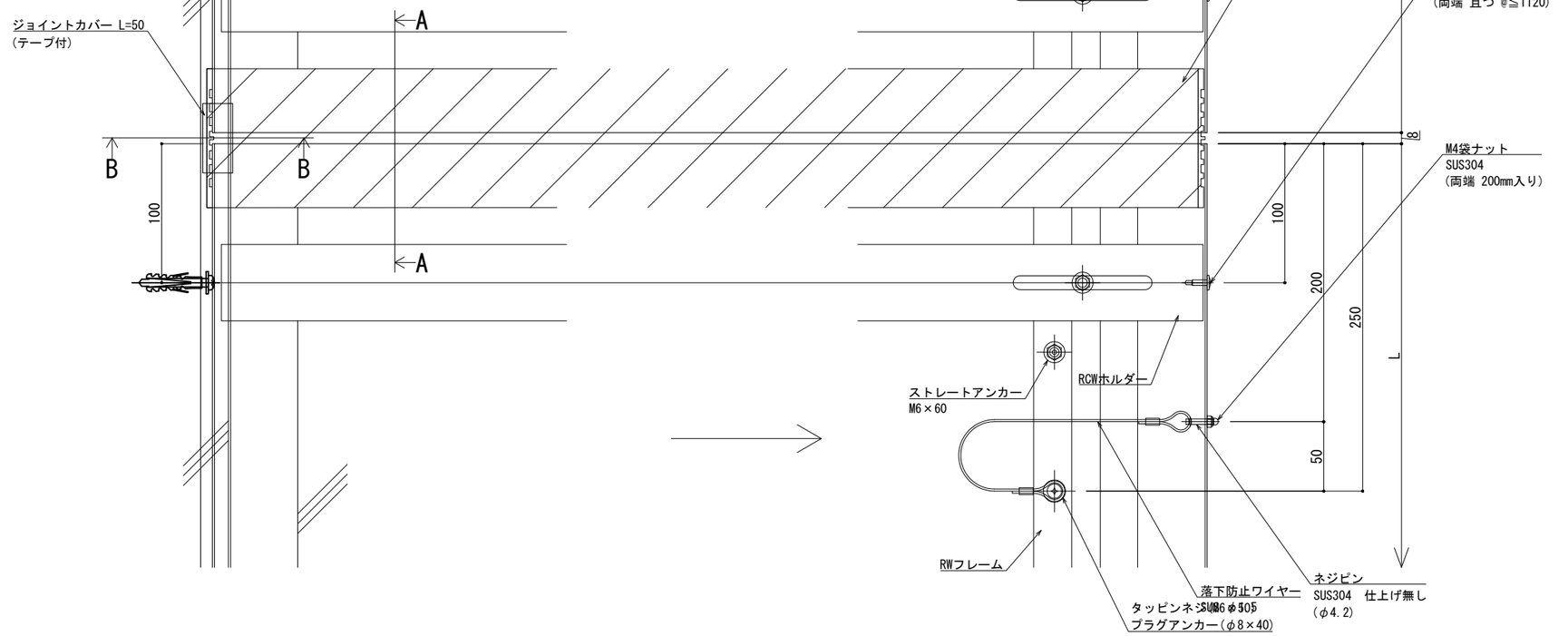

※両端部の見附部分に各1本の落下防止ワイヤーを取り付けます。

※落下防止ワイヤーは、本体にネジピンとロックナットで取付し、もう一方の端を躯体にタッピンネジで固定接続します。

改訂	改訂年月日	概　要	特 記 事 項
			当工事で使用する 設計仕様、部材仕様 は、設計仕様書に記載。
⚠	・・・	・	

シルバーライン
井上商事株式会社

作成	設計	担当	検印	工事名	縮尺	通し番号
・	・	・	・	▪	A1 1:2　A3 1:4	・／・ 枚の内
作成年月日		タイプ		図名	区分	図面番号
・		・		EXP.J.C 屋根コーナー SL-SRCW725 断面図	▪	▪・▪・▪

＊管理番号＊ OOOOOOOOO.OOO

制定:2017.11.20
変更:2025.02.04

▪	屋根コーナー	ＳＬ−ＳＲＣＷ７５０［クリアランス50］	種別： ステンレス 仕上げ：HL	RCWホルダー固定間隔： @≦ 560 mm	※ 落下防止ワイヤー付	S= 1:2

可動図	可動量
X	＋50mm −50mm
Y	＋フリー −フリー
Z	＋30mm −30mm

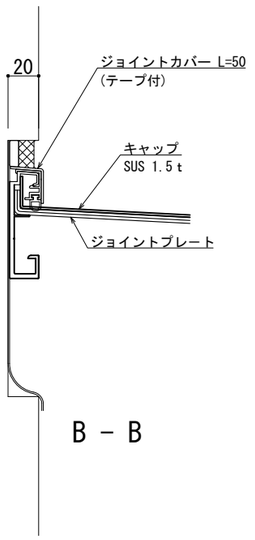

B − B

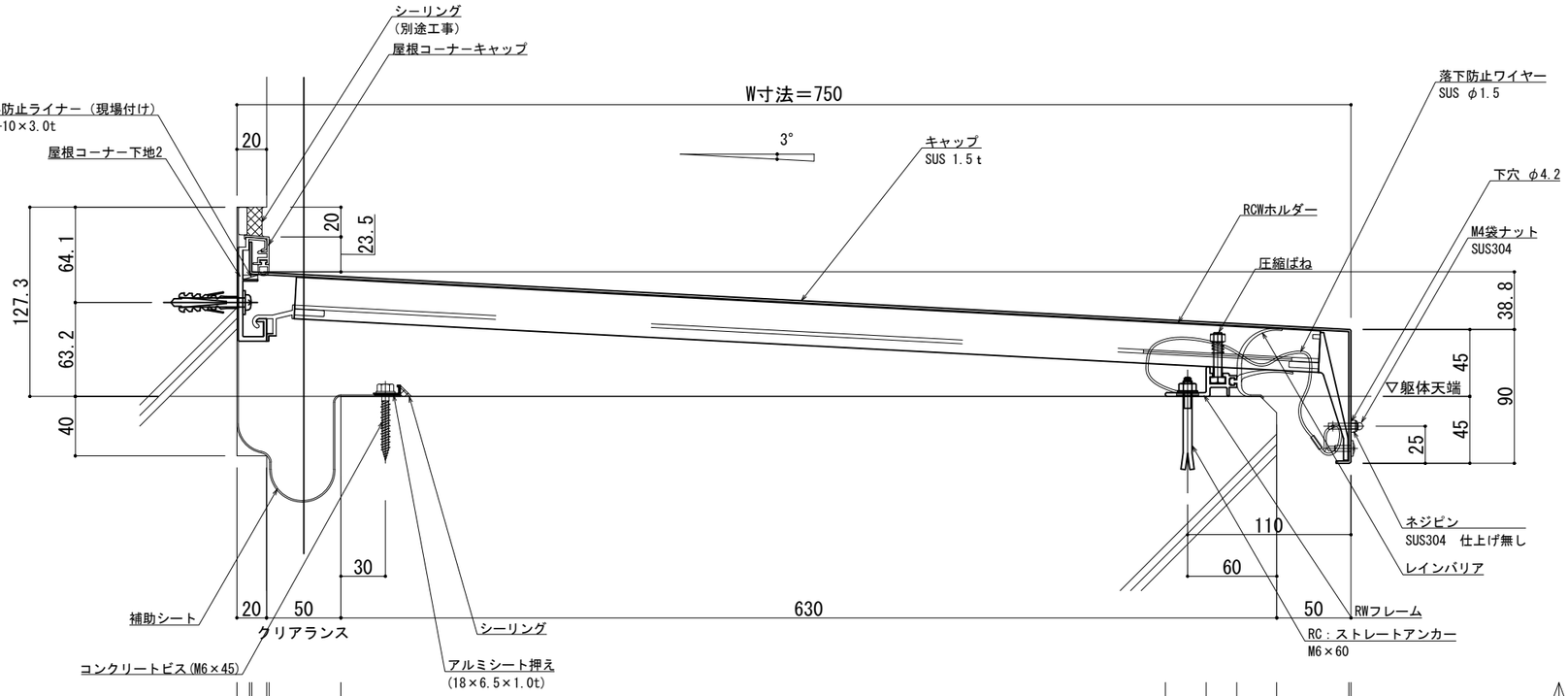

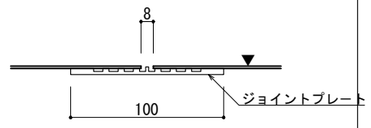

A − A

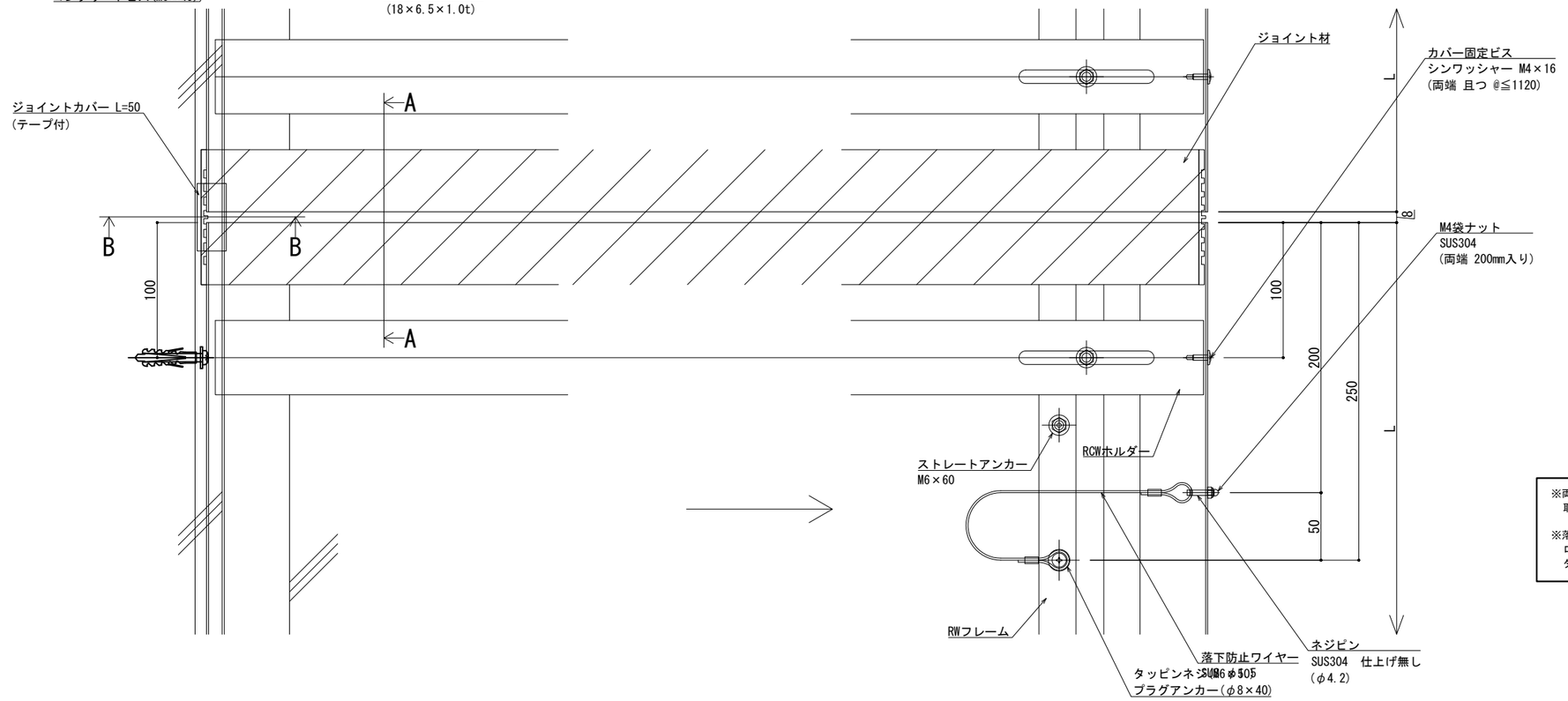

※両端部の見附部分に各1本の落下防止ワイヤーを取り付けます。

※落下防止ワイヤーは、本体にネジピンとロックナットで取付し、もう一方の端を躯体にタッピンネジで固定接続します。

改訂	改訂年月日	概　要	特 記 事 項
	・・・	・	当工事で使用する 設計仕様、部材仕様 は、設計仕様書に記載。
⚠	・・・	・	

シルバーライン
井上商事株式会社

作成	設計	担当	検印	工事名	縮尺	通し番号
・	・	・	・	▪	A1 1:2　A3 1:4	・／・ 枚の内
作成年月日		タイプ		図名	区分	図面番号
・		・		EXP.J.C 屋根コーナー SL-SRCW750 断面図	▪	▪・▪・▪

＊管理番号＊ OOOOOOOOO.OOO

制定:2017.11.20
変更:2025.02.04

■	屋根コーナー	ＳＬ-ＳＲＣＷ７７５［クリアランス50］	種別： ステンレス 仕上げ：HL	RCWホルダー固定間隔： @≦ 560 mm	※ 落下防止ワイヤー付	S= 1:2

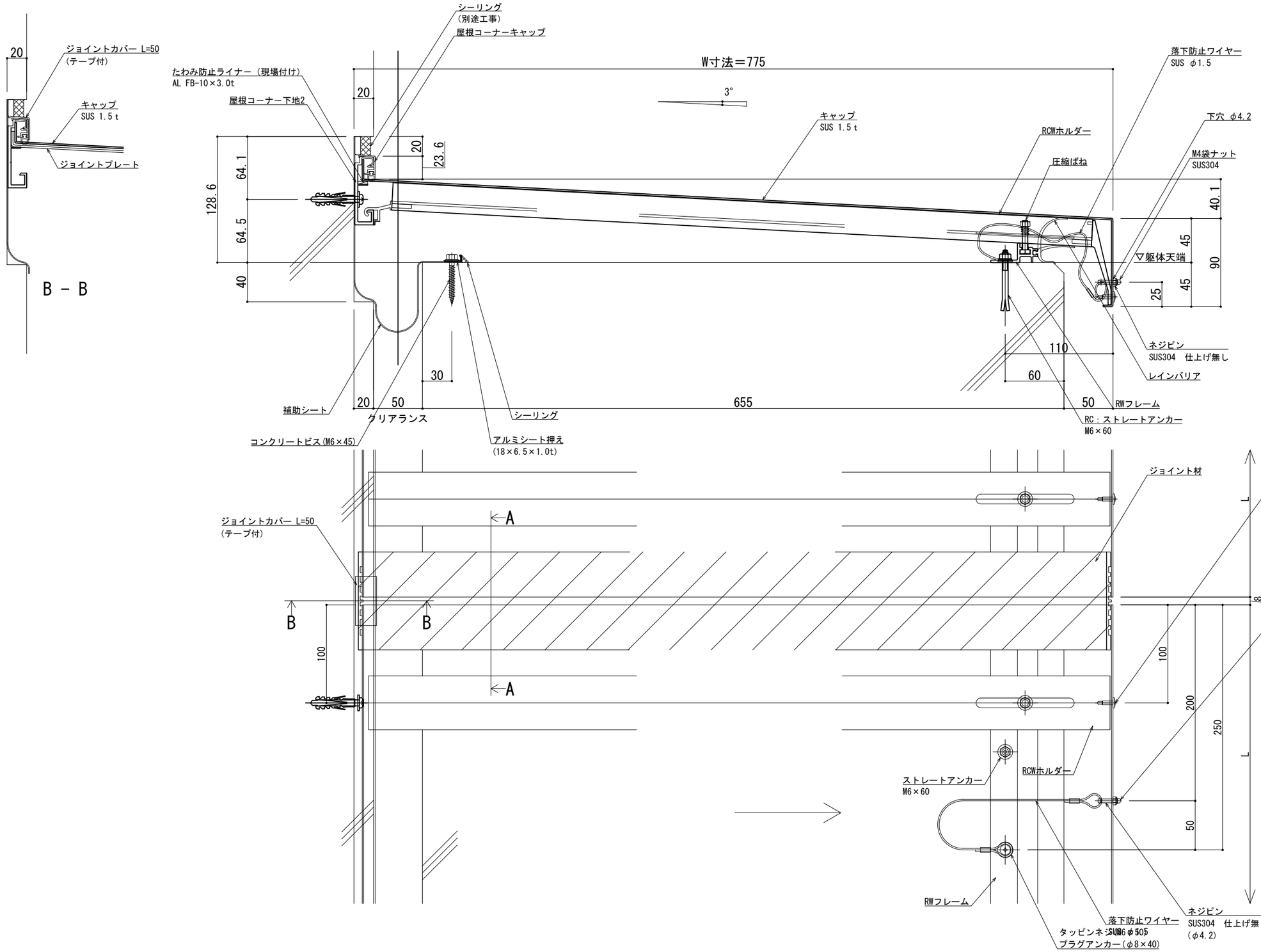

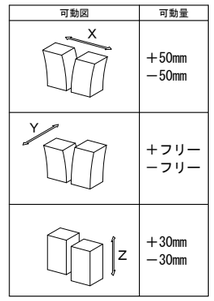

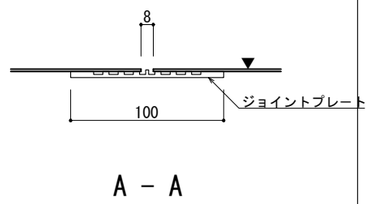

※両端部の見附部分に各1本の落下防止ワイヤーを取り付けます。

※落下防止ワイヤーは、本体にネジピンとロックナットで取付し、もう一方の端を躯体にタッピンネジで固定接続します。

改訂	改訂年月日	概要	特記事項
			当工事で使用する 設計仕様、部材仕様 は、設計仕様書に記載。
△1	・・・・・		

シルバーライン 井上商事株式会社

作成	設計	担当	検印	工事名	縮尺	通し番号
・	・	・	・	・	A1 1:2 A3 1:4	・ ／・ 枚の内
作成年月日		タイプ		図名	区分	図面番号
・		・		EXP.J.C 屋根コーナー SL-SRCW775 断面図	■	■ ■ ■ ■

＊ 管理番号 ＊ 000000000.000

変更:2025.02.04
制定:2017.11.20

▪	屋根コーナー	ＳＬ-ＳＲＣＷ８００［クリアランス50］	種別： ステンレス 仕上げ：HL	RCWホルダー固定間隔： @≦ 560 mm	※ 落下防止ワイヤー付	S= 1:2

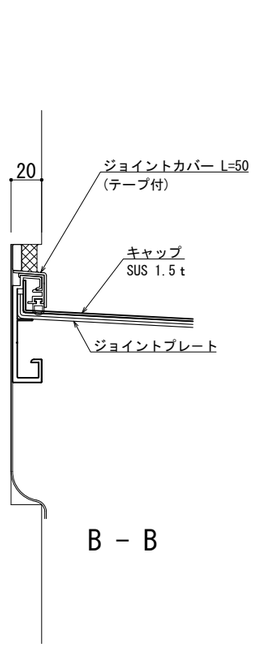

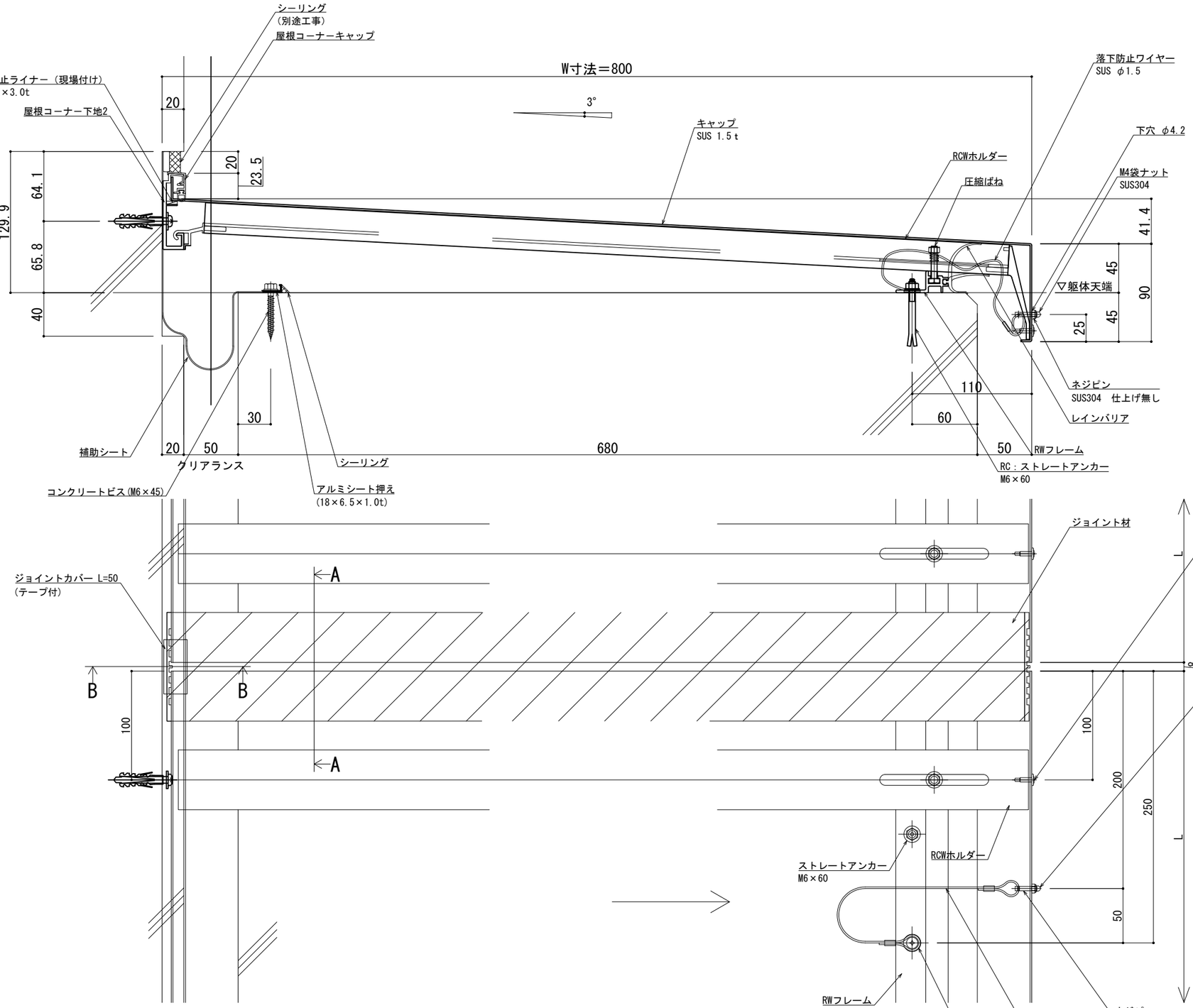

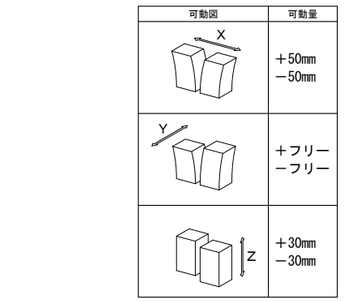

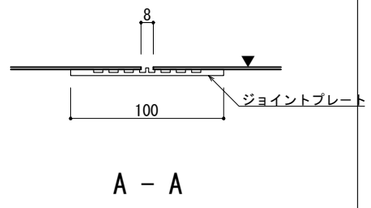

※両端部の見附部分に各1本の落下防止ワイヤーを取り付けます。

※落下防止ワイヤーは、本体にネジピンとロックナットで取付し、もう一方の端を躯体にタッピンネジで固定接続します。

改訂年月日	概　要	特　記　事　項
		当工事で使用する 設計仕様、部材仕様 は、設計仕様書に記載。
⚠		

作成	設計	担当	検印	工事名	縮尺	通し番号
▪	▪	▪	▪	▪	A1 1:2　A3 1:4	▪ ／ ▪ 枚の内
作成年月日		タイプ		図名	区分	図面番号
▪		▪		EXP.J.C 屋根コーナー SL-SRCW800 断面図	▪	▪ ▪ ▪ ▪

シルバーライン
井上商事株式会社

＊管理番号＊ OOOOOOOOO.OOO

制定:2017.11.20　変更:2025.02.04

▪	屋根コーナー	ＳＬ-ＳＲＣＷ８２５［クリアランス50］	種別： ステンレス 仕上げ： HL	RCWホルダー固定間隔： @≦ 560 mm	※ 落下防止ワイヤー付	S= 1:2

可動図	可動量
X	＋50mm －50mm
Y	＋フリー －フリー
Z	＋30mm －30mm

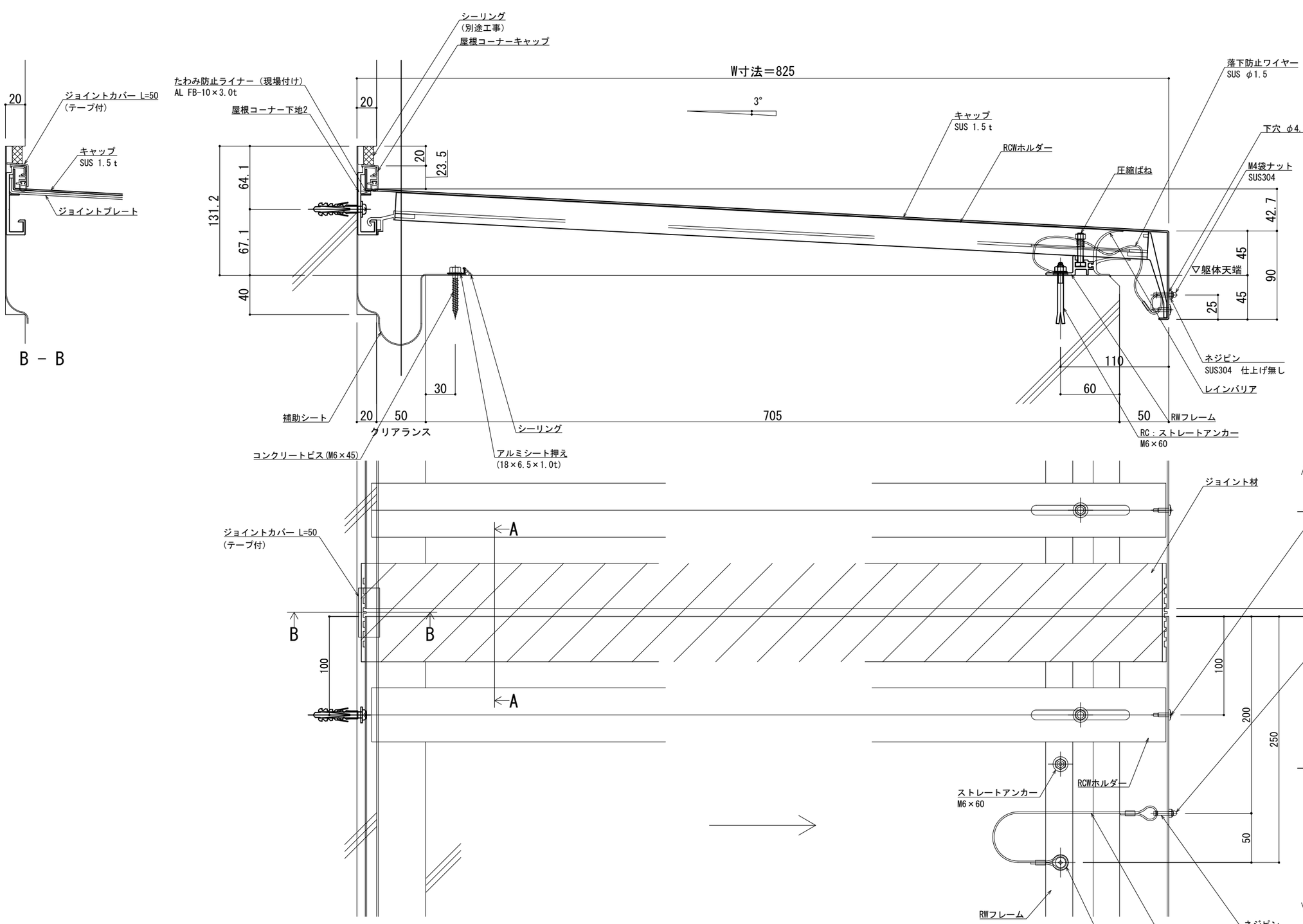

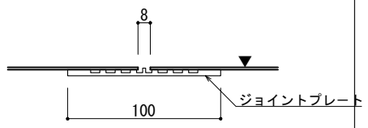

A － A

※両端部の見附部分に各1本の落下防止ワイヤーを取り付けます。

※落下防止ワイヤーは、本体にネジピンとロックナットで取付し、もう一方の端を躯体にタッピンネジで固定接続します。

改訂	改訂年月日	概　要	特 記 事 項
			当工事で使用する 設計仕様、部材仕様 は、設計仕様書に記載。
⚠	・・・・・	・	

作成	設計	担当	検印	工事名	縮尺	通し番号
・	・	・	・	▪	A1 1:2　A3 1:4	・／・ 枚の内
作成年月日		タイプ		図名	区分	図面番号
・		・		EXP.J.C 屋根コーナー SL-SRCW825 断面図	▪	▪・▪・▪・▪

シルバーライン 井上商事株式会社

＊ 管理番号 ＊ OOOOOOOOO.OOO

制定:2017.11.20　変更:2025.02.04

▪	屋根コーナー	ＳＬ-ＳＲＣＷ８５０［クリアランス50］	種別： ステンレス 仕上げ： HL	RCWホルダー固定間隔： @≦ 560 mm	※ 落下防止ワイヤー付	S= 1:2

可動図	可動量
X	＋50mm －50mm
Y	＋フリー －フリー
Z	＋30mm －30mm

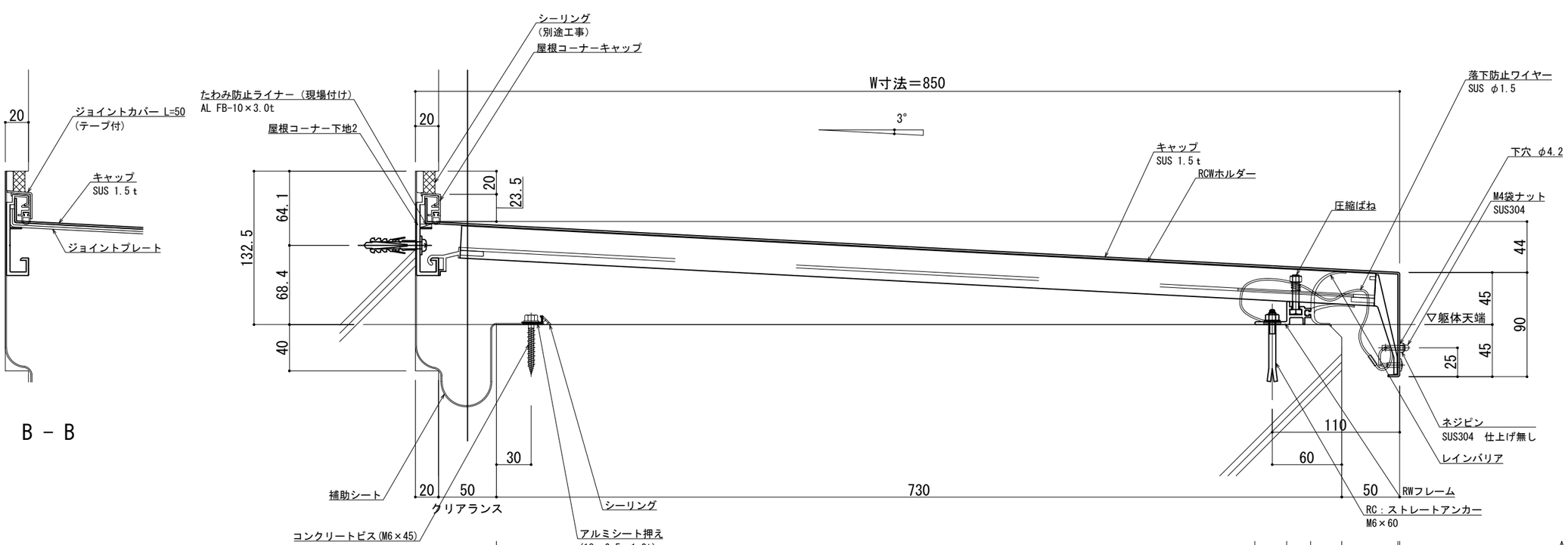

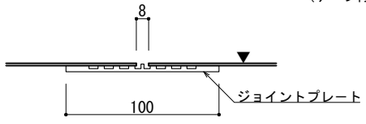

A － A

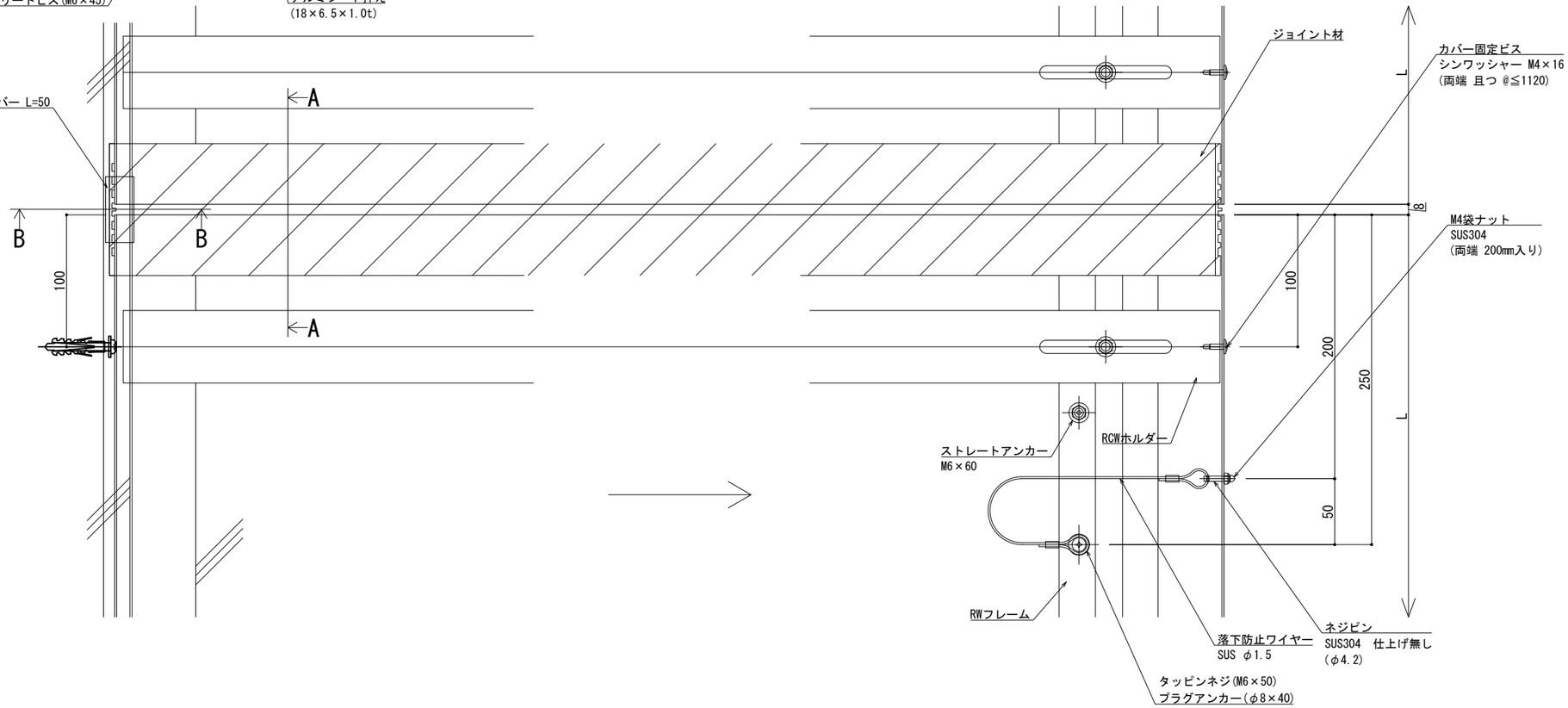

※両端部の見附部分に各1本の落下防止ワイヤーを取り付けます。

※落下防止ワイヤーは、本体にネジピンとロックナットで取付し、もう一方の端を躯体にタッピンネジで固定接続します。

改訂	改訂年月日	概　要	特　記　事　項
			当工事で使用する 設計仕様、部材仕様 は、設計仕様書に記載。
⚠	・・・・	・	

シルバーライン
井上商事株式会社

作成	設計	担当	検印	工事名	縮尺	通し番号
・	・	・	・	・	A1 1:2　A3 1:4	・ ／ ・ 枚の内
作成年月日		タイプ		図名	区分	図面番号
・		・		EXP.J.C 屋根コーナー SL-SRCW850 断面図	▪	▪ ▪ ▪ ▪

＊ 管理番号 ＊ OOOOOOOOO.OOO

変更：2025.02.04
制定：2017.11.20

▪	屋根コーナー	ＳＬ-ＳＲＣＷ８７５［クリアランス50］	種別： ステンレス 仕上げ： HL	RCWホルダー固定間隔： @≦ 560 mm	※ 落下防止ワイヤー付	S= 1:2

可動図	可動量
X	＋50mm －50mm
Y	＋フリー －フリー
Z	＋30mm －30mm

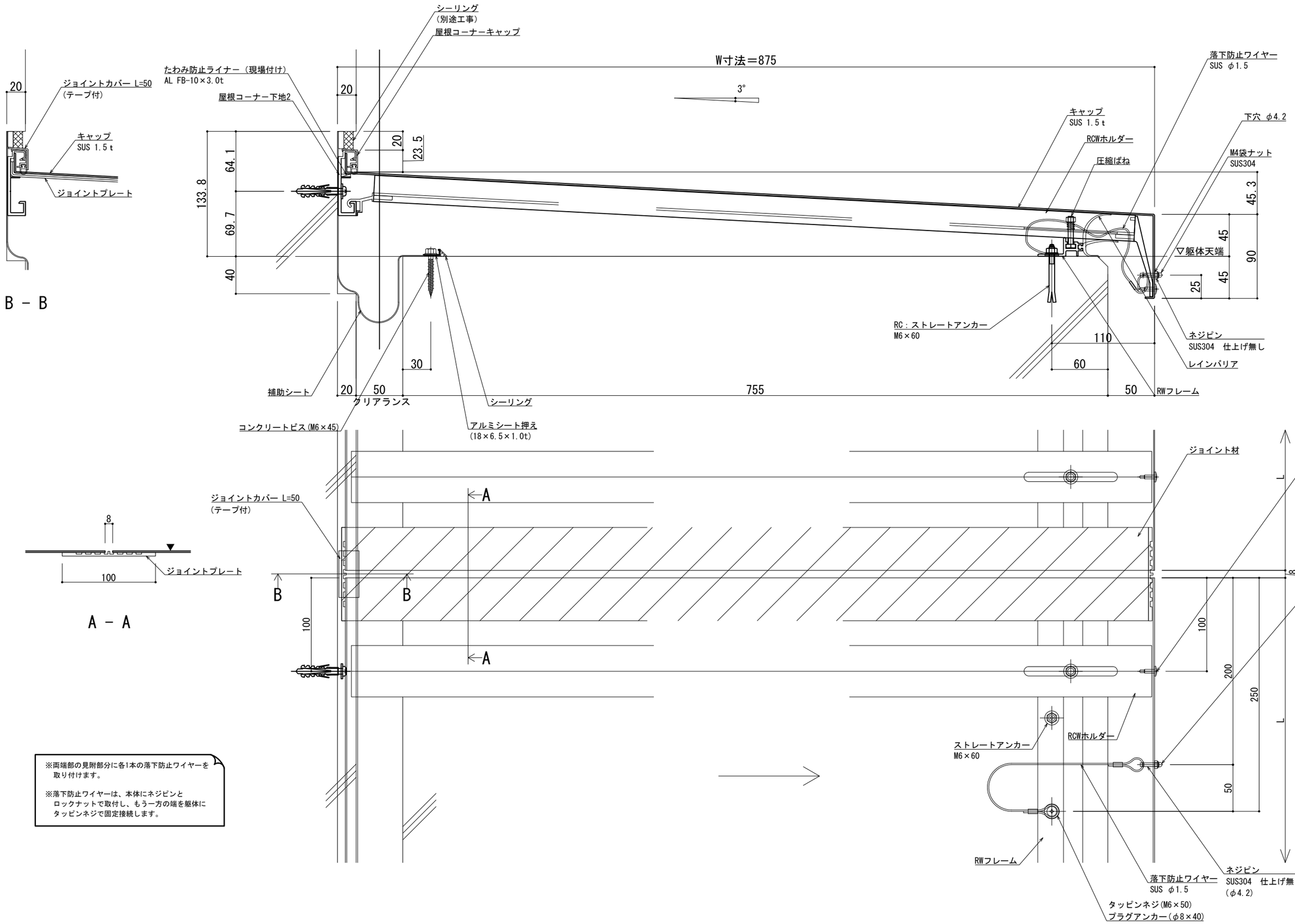

※両端部の見附部分に各1本の落下防止ワイヤーを取り付けます。

※落下防止ワイヤーは、本体にネジピンとロックナットで取付し、もう一方の端を躯体にタッピンネジで固定接続します。

改訂	改訂年月日	概　要	特　記　事　項
	・・・	・	当工事で使用する 設計仕様、部材仕様 は、設計仕様書に記載。
⚠	・・・	・	

制定:2017.11.20
変更:2025.02.04

シルバーライン
井上商事株式会社

作成	設計	担当	検印	工事名	縮尺	通し番号
・	・	・	・	▪	A1 1:2　A3 1:4	・／・ 枚の内
作成年月日		タイプ		図名	区分	図面番号
・		・		EXP.J.C 屋根コーナー SL-SRCW875 断面図	▪	▪・▪・▪

＊管理番号＊ OOOOOOOOO.OOO

▪	屋根コーナー	ＳＬ-ＳＲＣＷ９００［クリアランス50］	種別： ステンレス 仕上げ：HL	RCWホルダー固定間隔： @≦ 560 mm	※ 落下防止ワイヤー付	S= 1:2

可動図	可動量
X	＋50mm －50mm
Y	＋フリー －フリー
Z	＋30mm －30mm

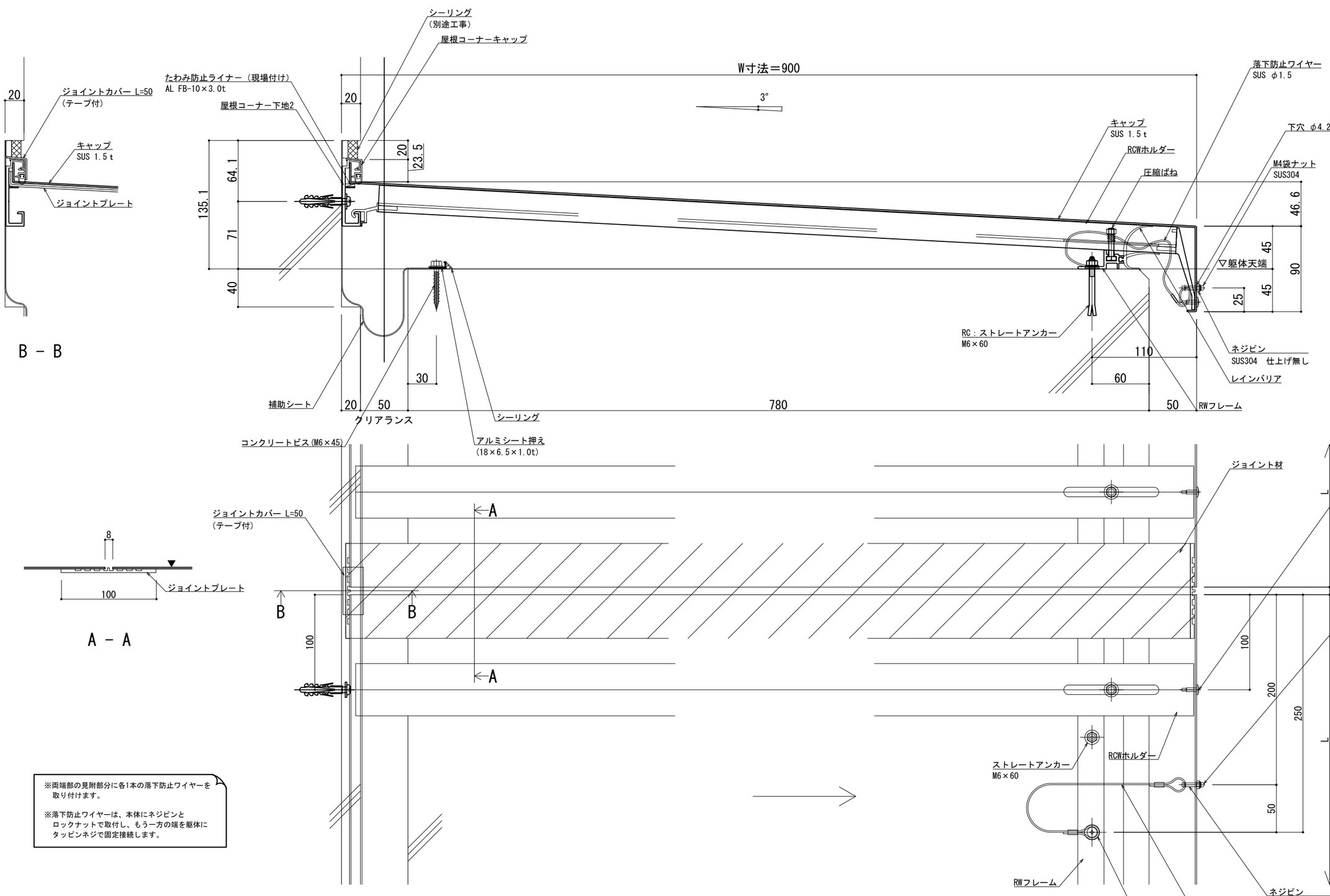

※両端部の見附部分に各1本の落下防止ワイヤーを取り付けます。

※落下防止ワイヤーは、本体にネジピンとロックナットで取付し、もう一方の端を躯体にタッピンネジで固定接続します。

改訂年月日	概　要	特　記　事　項
		当工事で使用する 設計仕様、部材仕様 は、設計仕様書に記載。
⚠ ・・・	・	

シルバーライン
井上商事株式会社

作成	設計	担当	検印	工事名	縮尺	通し番号
・	・	・	・	▪	A1 1:2　A3 1:4	・／・ 枚の内
作成年月日		タイプ		図名	区分	図面番号
・		・		EXP.J.C 屋根コーナー SL-SRCW900 断面図	▪	▪・▪・▪

＊管理番号＊ OOOOOOOOO. OOO

制定:2017.11.20
変更:2025.02.04