| ▪ | 屋根 － 屋根 | ＳＬ−ＳＲＷ４００［クリアランス100］（耐火帯）25mm | 種別： ステンレス<br>仕上げ： HL | 固定ピッチ：<br>@≦ 560 mm | ※ 落下防止ワイヤー付 | S= 1:2 |
|---|---|---|---|---|---|---|

| 可動図 | 可動量 |
|---|---|
| 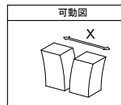 | ＋50mm<br>－50mm |
| 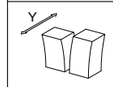 | ＋フリー<br>－フリー |
| 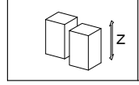 | ＋30mm<br>－30mm |

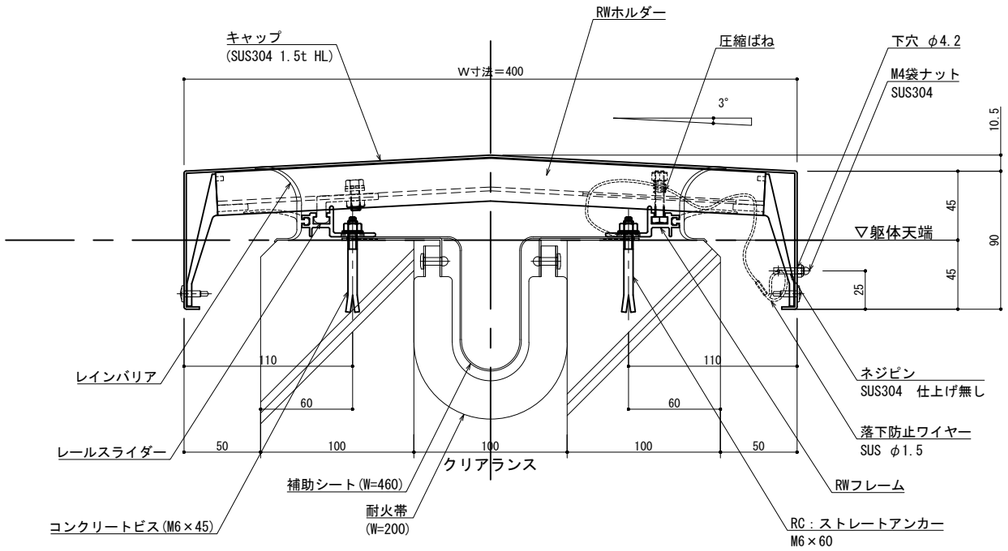


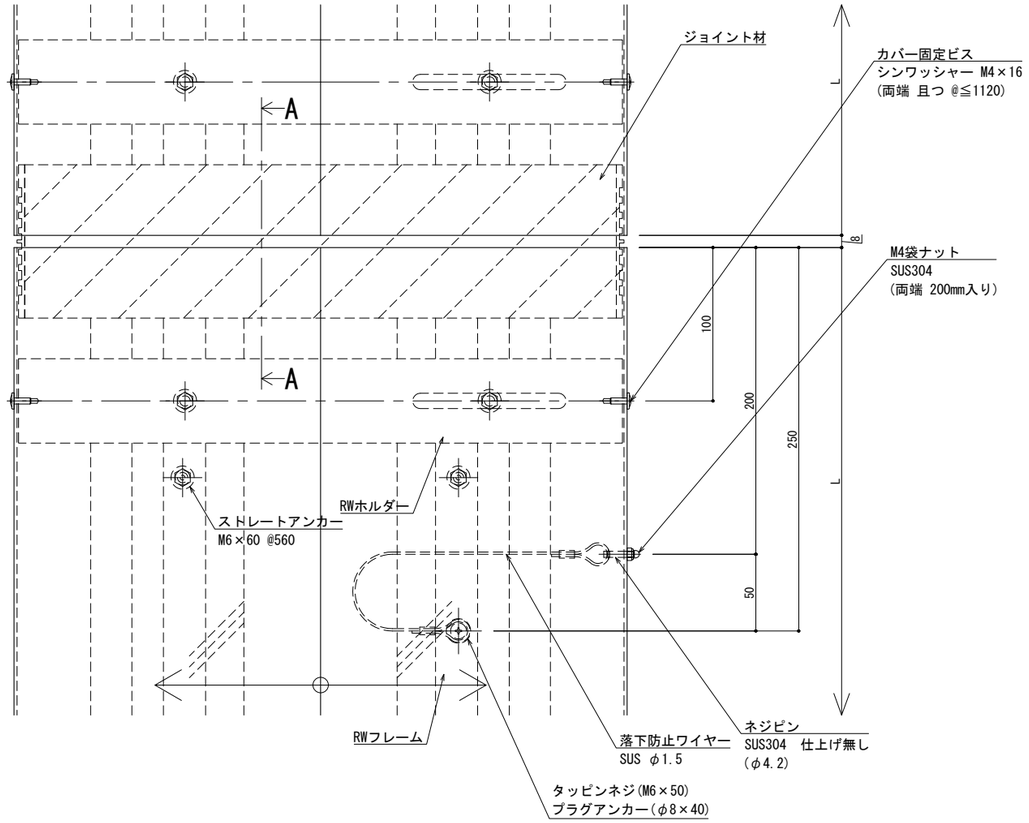


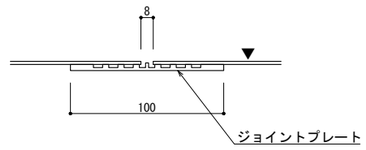


A － A

※両端部の見附部分に各1本の落下防止ワイヤーを取り付けます。

※落下防止ワイヤーは、本体にネジピンとロックナットで取付し、もう一方の端を躯体にタッピンネジで固定接続します。

| 改訂 | 改訂年月日 | 概　要 | 特　記　事　項 |
|---|---|---|---|
| | | | 当工事で使用する 設計仕様、部材仕様 は、設計仕様書に記載。 |
| | | | |
| | | | |
| △1 | ・・ ・ ・ | ・ | |

シルバーライン
井上商事株式会社

| 作成 | 設計 | 担当 | 検印 | 工事名 | 縮尺 | 通し番号 |
|---|---|---|---|---|---|---|
| ・ | ・ | ・ | ・ | ・ | A1 1:2　A3 1:4 | ・ ／ ・ 枚の内 |
| 作成年月日 | | タイプ | | 図名 | 区分 | 図面番号 |
| ・ | | ・ | | EXP.J.C 屋根-屋根 SL-SRW400(t25) 断面図 | ▪ | ▪ ▪ ▪ ▪ |

＊ 管理番号 ＊ OOOOOOOOO. OOO

変更:2025.02.06

制定:2022.02.02

| ▪ | 屋根 － 屋根 | ＳＬ−ＳＲＷ４５０［クリアランス100］（耐火帯）25mm | 種別： ステンレス<br>仕上げ： HL | 固定ピッチ：<br>@≦ 560 mm | ※ 落下防止ワイヤー付 | S= 1:2 |
|---|---|---|---|---|---|---|

| 可動図 | 可動量 |
|---|---|
| X | ＋50mm<br>－50mm |
| Y | ＋フリー<br>－フリー |
| Z | ＋30mm<br>－30mm |

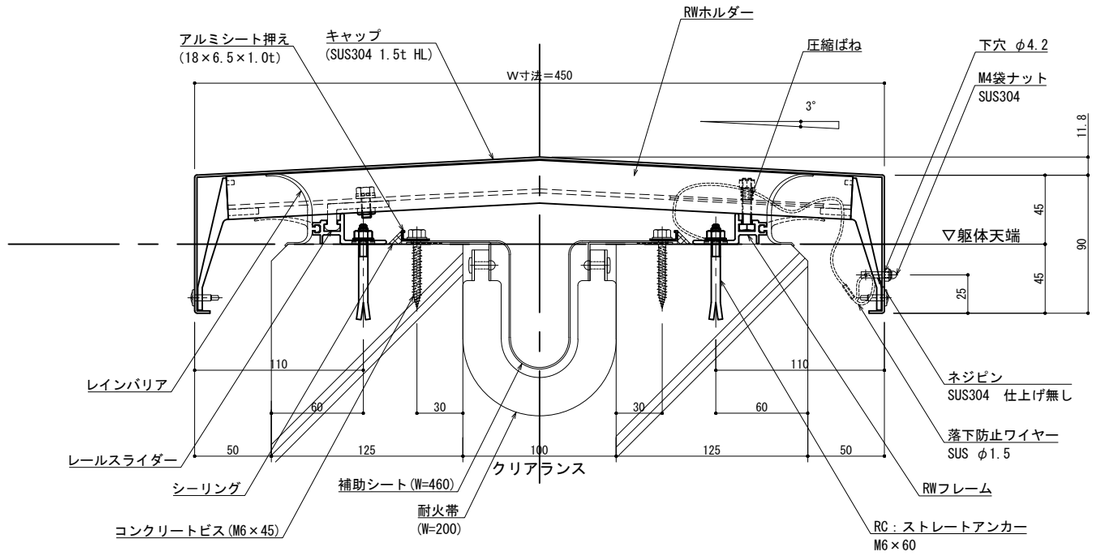


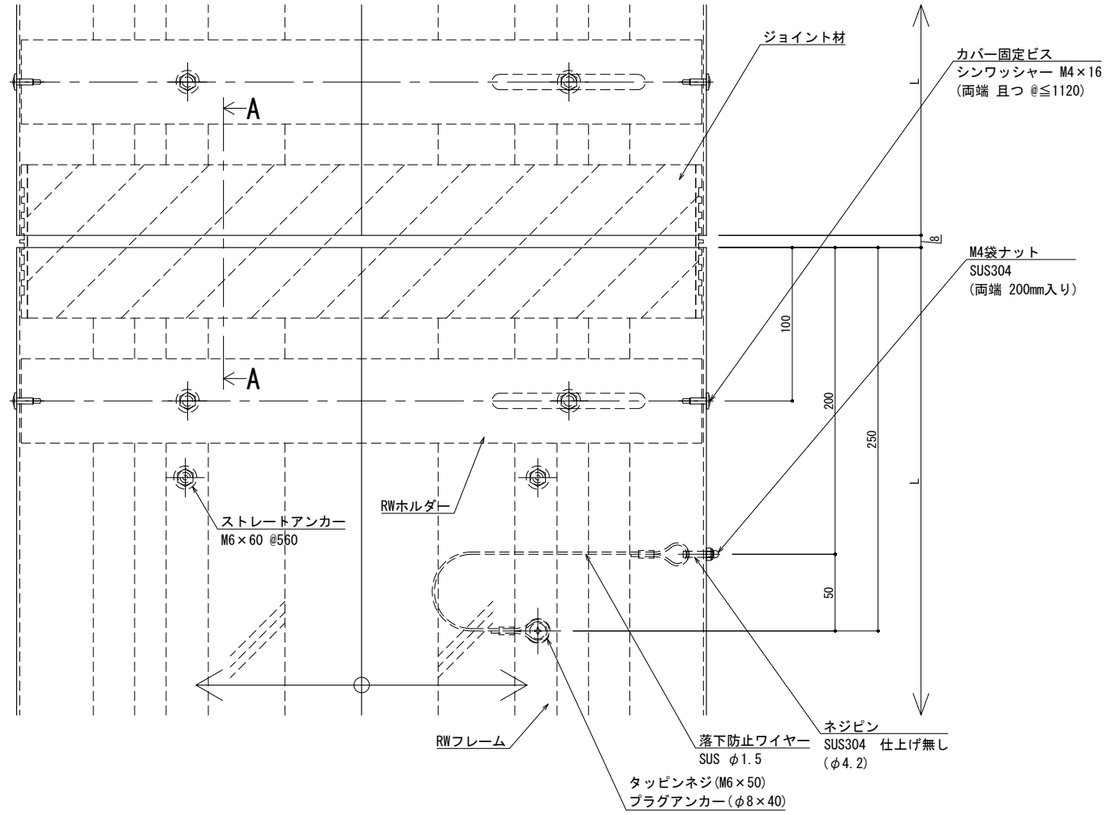


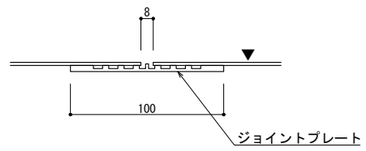


A － A

※両端部の見附部分に各1本の落下防止ワイヤーを取り付けます。

※落下防止ワイヤーは、本体にネジピンとロックナットで取付し、もう一方の端を躯体にタッピンネジで固定接続します。

変更 2025.02.06

制定 2022.02.02

| 改訂 | 改訂年月日 | 概　要 | 特記事項 |
|---|---|---|---|
| | | | 当工事で使用する 設計仕様、部材仕様 は、設計仕様書に記載。 |
| | | | |
| | | | |
| △1 | ・・ | ・ | ・ |

シルバーライン
井上商事株式会社

| 作成 | 設計 | 担当 | 検印 | 工事名 | 縮尺 | 通し番号 |
|---|---|---|---|---|---|---|
| ・ | ・ | ・ | ・ | ・ | A1 1:2　A3 1:4 | ・ ／ ・ 枚の内 |
| 作成年月日 | | タイプ | | 図名 | 区分 | 図面番号 |
| ・ | | ・ | | EXP.J.C 屋根-屋根 SL-SRW450(t25) 断面図 | ▪ | ▪ ▪ ▪ ▪ |

＊ 管理番号 ＊ OOOOOOOOO.OOO

| ▪ | 屋根 － 屋根 | ＳＬ−ＳＲＷ５００［クリアランス100］（耐火帯）25mm | 種別： ステンレス<br>仕上げ： HL | 固定ピッチ：<br>@≦ 560 mm | ※ 落下防止ワイヤー付 | S= 1:2 |
|---|---|---|---|---|---|---|

| 可動図 | 可動量 |
|---|---|
| X | ＋50mm<br>－50mm |
| Y | ＋フリー<br>－フリー |
| Z | ＋30mm<br>－30mm |

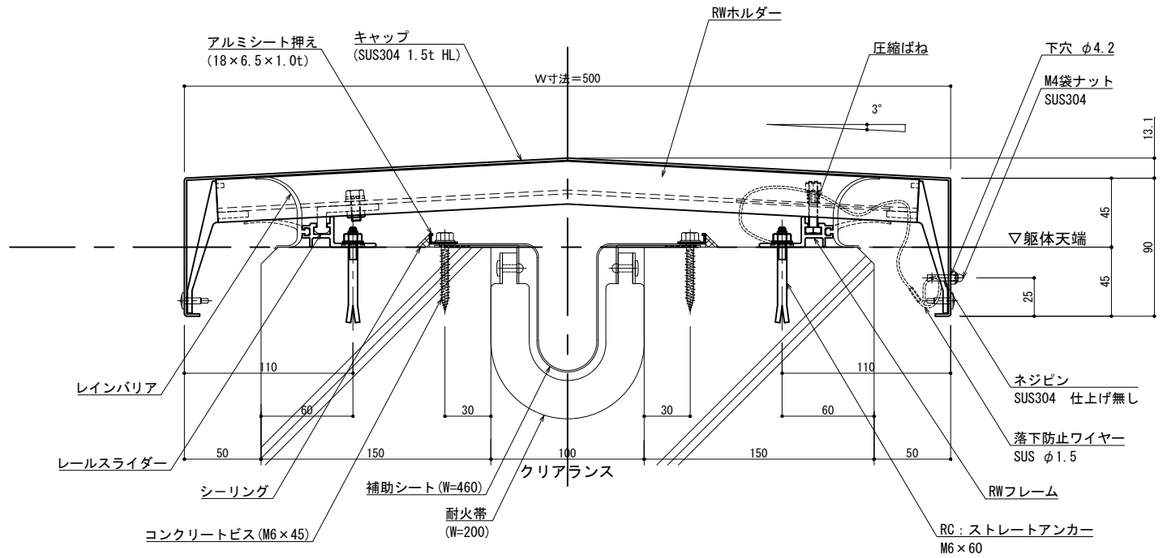


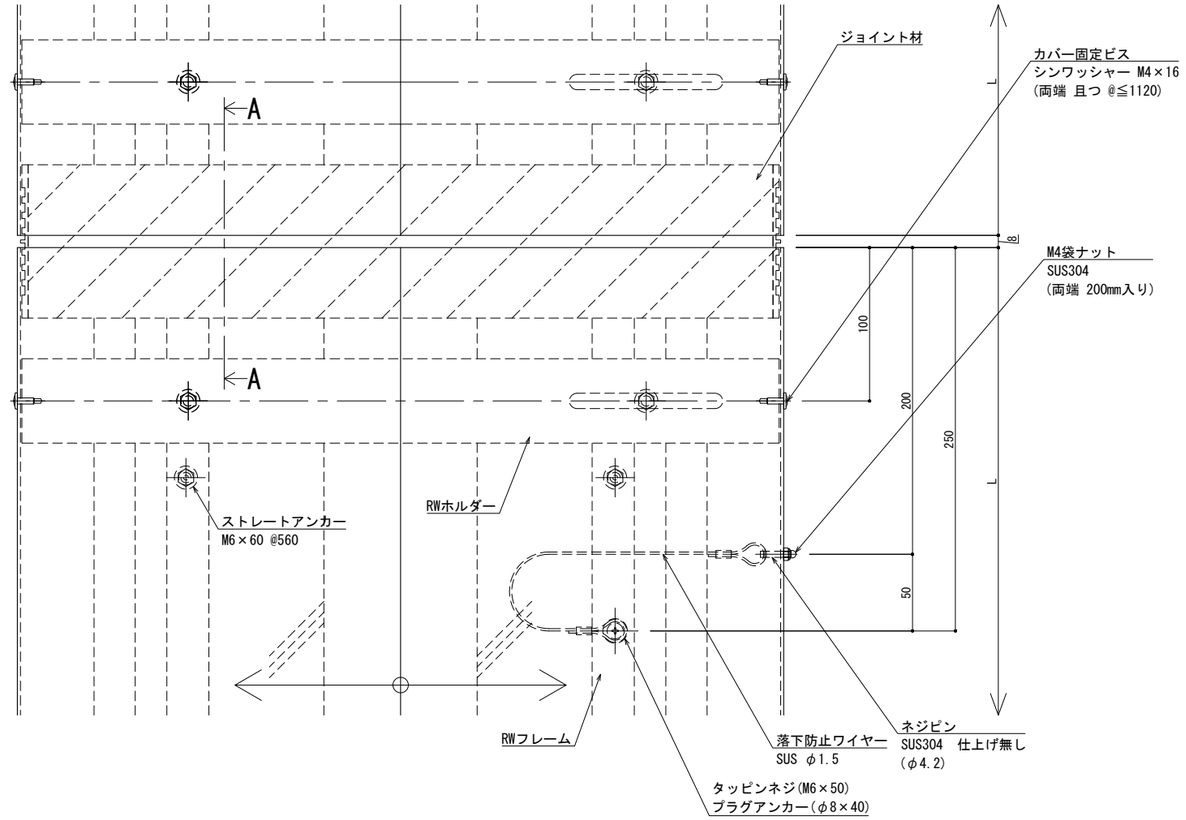


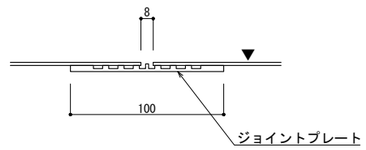


A － A

※両端部の見附部分に各1本の落下防止ワイヤーを取り付けます。

※落下防止ワイヤーは、本体にネジピンとロックナットで取付し、もう一方の端を躯体にタッピンネジで固定接続します。

変更:2025.02.06

制定:2022.02.02

| 改訂 | 改訂年月日 | 概　要 | 特記事項 |
|---|---|---|---|
| | | | 当工事で使用する 設計仕様、部材仕様 は、設計仕様書に記載。 |
| | | | |
| | | | |
| △1 | ・・ ・ ・ | ・ | |

シルバーライン
井上商事株式会社

| 作成 | 設計 | 担当 | 検印 | 工事名 | 縮尺 | 通し番号 |
|---|---|---|---|---|---|---|
| ・ | ・ | ・ | ・ | ・ | A1 1:2　A3 1:4 | ・ ／ ・ 枚の内 |
| 作成年月日 | | タイプ | | 図名 | 区分 | 図面番号 |
| ・ | | ・ | | EXP.J.C 屋根-屋根 SL-SRW500(t25) 断面図 | ■ | ■ ■ ■ ■ |

＊ 管理番号 ＊ OOOOOOOOO.OOO

| ▪ | 屋根 － 屋根 | ＳＬ−ＳＲＷ５５０［クリアランス100］（耐火帯）25㎜ | 種別： ステンレス<br>仕上げ：HL | 固定ピッチ：<br>@≦ 560 ㎜ | ※ 落下防止ワイヤー付 | S= 1:2 |
|---|---|---|---|---|---|---|

| 可動図 | 可動量 |
|---|---|
| 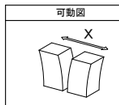 | ＋50㎜<br>−50㎜ |
| 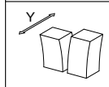 | ＋フリー<br>−フリー |
| 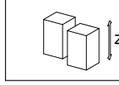 | ＋30㎜<br>−30㎜ |

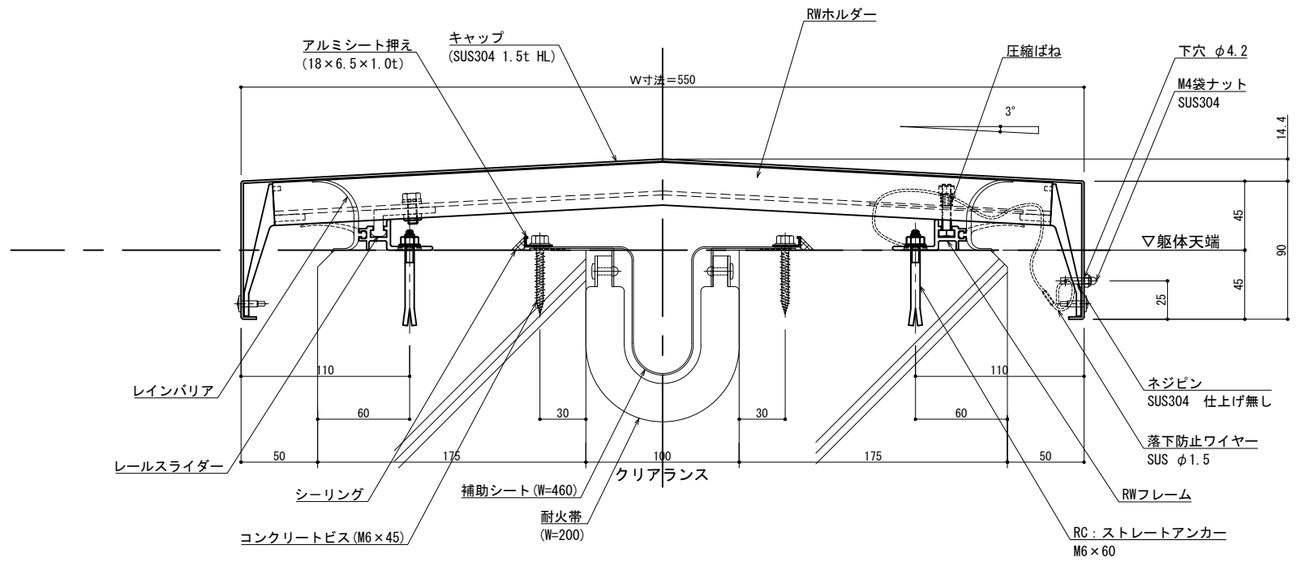


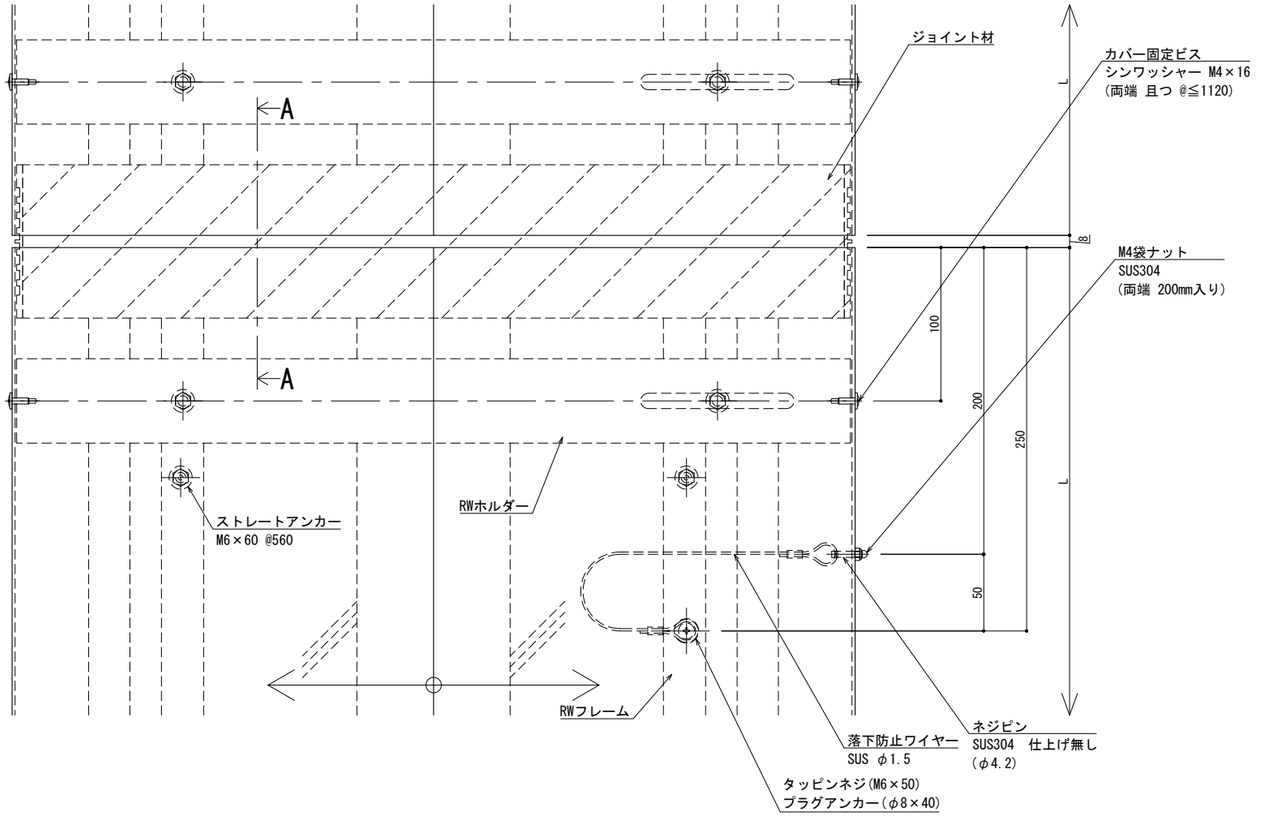


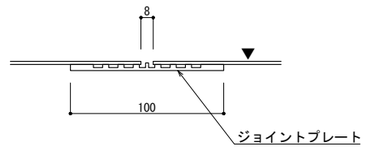


A － A

※両端部の見附部分に各1本の落下防止ワイヤーを取り付けます。

※落下防止ワイヤーは、本体にネジピンとロックナットで取付し、もう一方の端を躯体にタッピンネジで固定接続します。

| 改訂 | 改訂年月日 | 概　要 | 特 記 事 項 |
|---|---|---|---|
| | | | 当工事で使用する 設計仕様、部材仕様 は、設計仕様書に記載。 |
| | | | |
| | | | |
| △1 | ・・ ・ ・ | ・ | |

シルバーライン
井上商事株式会社

| 作成 | 設計 | 担当 | 検印 | 工事名 | 縮尺 | 通し番号 |
|---|---|---|---|---|---|---|
| ・ | ・ | ・ | ・ | ・ | A1 1:2　A3 1:4 | ・ ／ ・ 枚の内 |
| 作成年月日 | | タイプ | | 図名 | 区分 | 図面番号 |
| ・ | | ・ | | EXP.J.C 屋根-屋根 SL-SRW550(t25) 断面図 | ■ | ■ ■ ■ ■ |

＊ 管理番号 ＊ OOOOOOOOO.OOO

変更:2025.02.06
制定:2022.02.02

| ■ | 屋根 － 屋根 | ＳＬ−ＳＲＷ６００［クリアランス100］（耐火帯）25㎜ | 種別： ステンレス<br>仕上げ： HL | 固定ピッチ：<br>@≦ 560 ㎜ | ※ 落下防止ワイヤー付 | S= 1:2 |
|---|---|---|---|---|---|---|

| 可動図 | 可動量 |
|---|---|
| X | ＋50㎜<br>－50㎜ |
| Y | ＋フリー<br>－フリー |
| Z | ＋30㎜<br>－30㎜ |

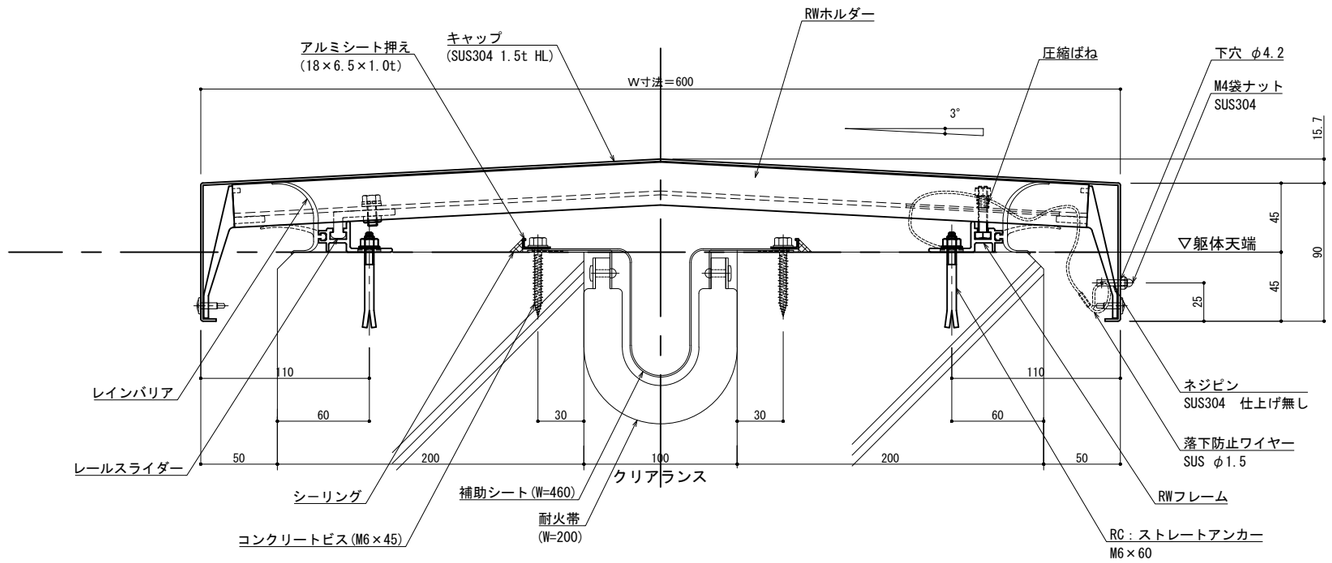


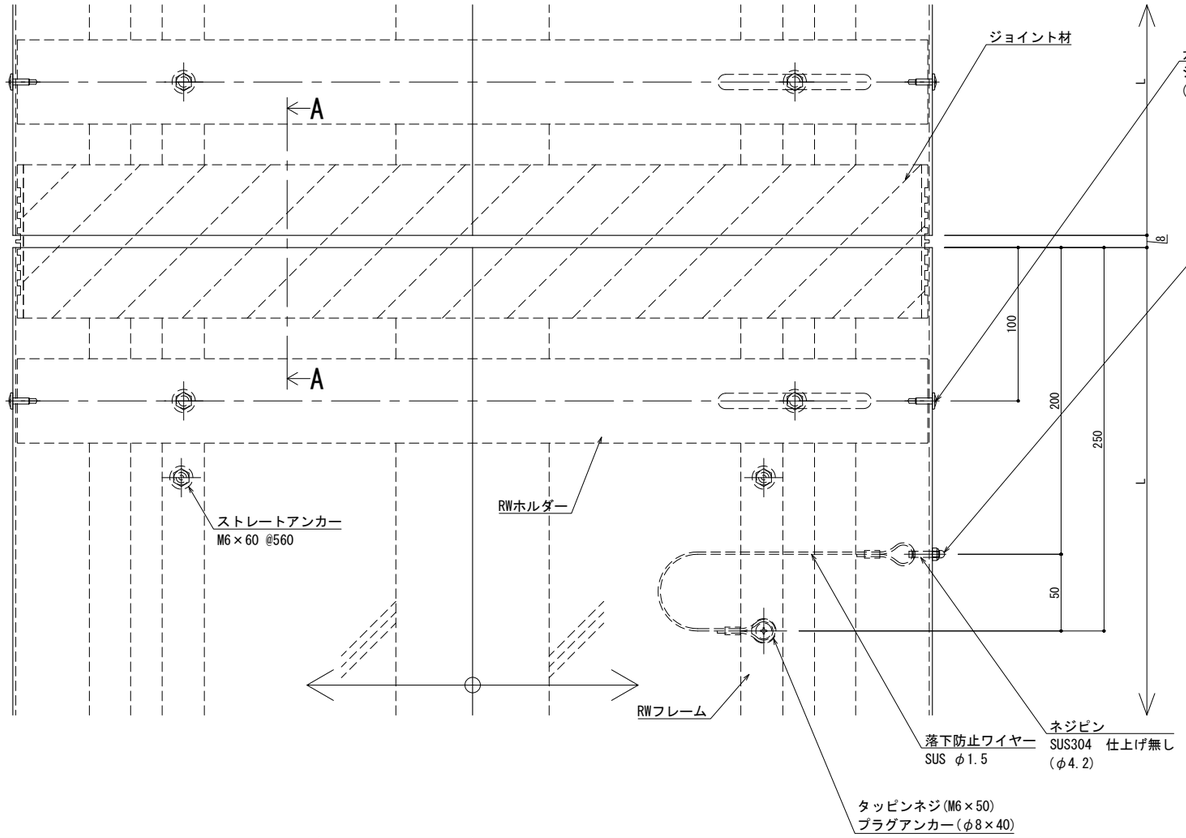


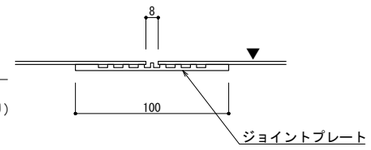


A － A

※両端部の見附部分に各1本の落下防止ワイヤーを取り付けます。

※落下防止ワイヤーは、本体にネジピンとロックナットで取付し、もう一方の端を躯体にタッピンネジで固定接続します。

| 改訂 | 改訂年月日 | 概　要 | 特　記　事　項 |
|---|---|---|---|
| | | | 当工事で使用する 設計仕様、部材仕様 は、設計仕様書に記載。 |
| | | | |
| | | | |
| △1 | ・・ | ・ | ・ |

シルバーライン
井上商事株式会社

| 作成 | 設計 | 担当 | 検印 | 工事名 | 縮尺 | 通し番号 |
|---|---|---|---|---|---|---|
| ・ | ・ | ・ | ・ | ・ | A1 1:2　A3 1:4 | ・ ／ ・ 枚の内 |
| 作成年月日 | | タイプ | | 図名 | 区分 | 図面番号 |
| ・ | | ・ | | EXP.J.C 屋根-屋根 SL-SRW600(t25) 断面図 | ■ | ■ ■ ■ ■ |

＊ 管理番号 ＊ OOOOOOOOO.OOO

変更:2025.02.06
制定:2022.02.02

| ■ | 屋根 － 屋根 | ＳＬ−ＳＲＷ６５０［クリアランス100］（耐火帯）25mm | 種別： ステンレス<br>仕上げ： HL | 固定ピッチ：<br>@≦ 560 mm | ※ 落下防止ワイヤー付 | S= 1:2 |
|---|---|---|---|---|---|---|

| 可動図 | 可動量 |
|---|---|
| 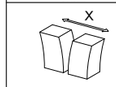 | ＋50mm<br>－50mm |
| 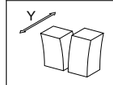 | ＋フリー<br>－フリー |
| 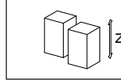 | ＋30mm<br>－30mm |

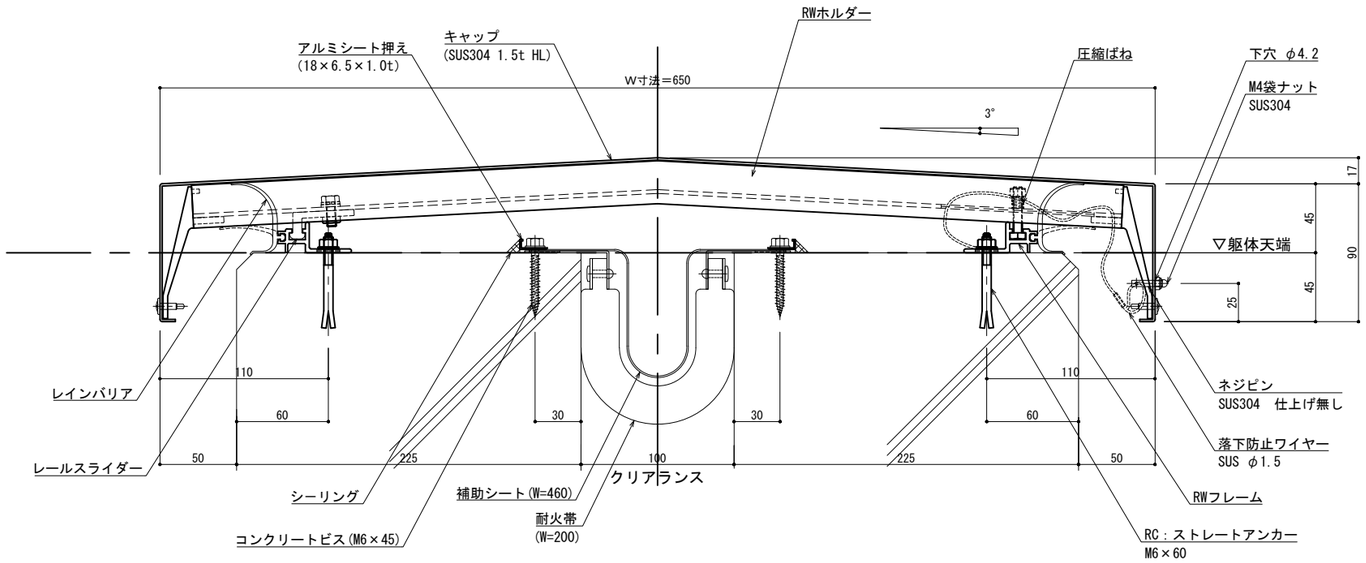


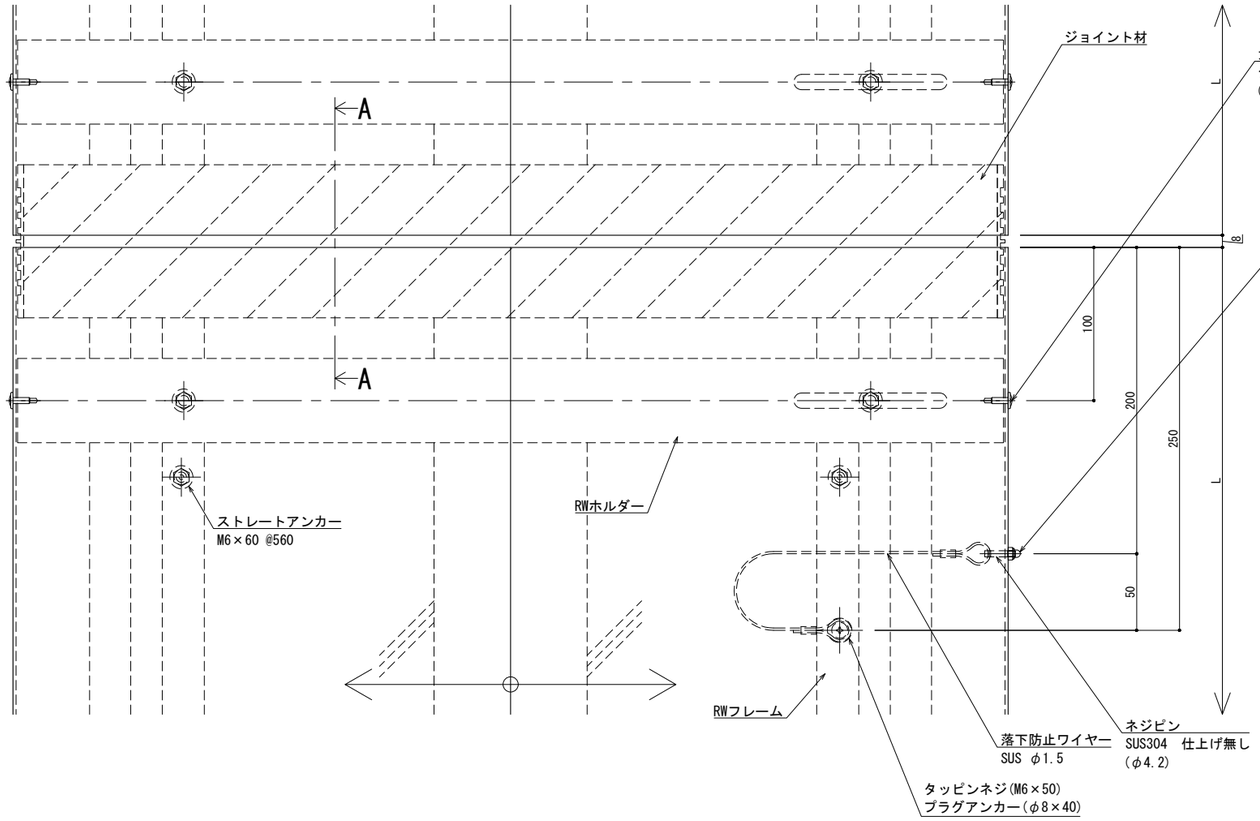


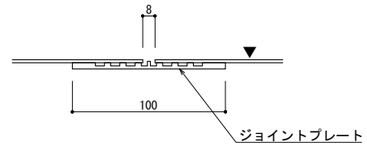


A － A

※両端部の見附部分に各1本の落下防止ワイヤーを取り付けます。

※落下防止ワイヤーは、本体にネジピンとロックナットで取付し、もう一方の端を躯体にタッピンネジで固定接続します。

| 改訂 | 改訂年月日 | 概　要 | 特 記 事 項 |
|---|---|---|---|
| | | | 当工事で使用する 設計仕様、部材仕様 は、設計仕様書に記載。 |
| | | | |
| | | | |
| ⚠ | ・ ・ ・ ・ | ・ | |

シルバーライン
井上商事株式会社

| 作成 | 設計 | 担当 | 検印 | 工事名 | 縮尺 | 通し番号 |
|---|---|---|---|---|---|---|
| ・ | ・ | ・ | ・ | ・ | A1 1:2　A3 1:4 | ・ ／ ・ 枚の内 |
| 作成年月日 | | タイプ | | 図名 | 区分 | 図面番号 |
| ・ | | ・ | | EXP.J.C 屋根-屋根 SL-SRW650(t25) 断面図 | ■ | ■ ■ ■ ■ |

＊ 管理番号 ＊ 000000000.000

変更:2025.02.06
制定:2022.02.02

| ▪ | 屋根 － 屋根 | ＳＬ−ＳＲＷ７００［クリアランス100］（耐火帯）25㎜ | 種別： ステンレス<br>仕上げ： HL | 固定ピッチ：<br>@≦ 560 ㎜ | ※ 落下防止ワイヤー付 | S= 1:2 |
|---|---|---|---|---|---|---|

| 可動図 | 可動量 |
|---|---|
| X | ＋50㎜<br>－50㎜ |
| Y | ＋フリー<br>－フリー |
| Z | ＋30㎜<br>－30㎜ |

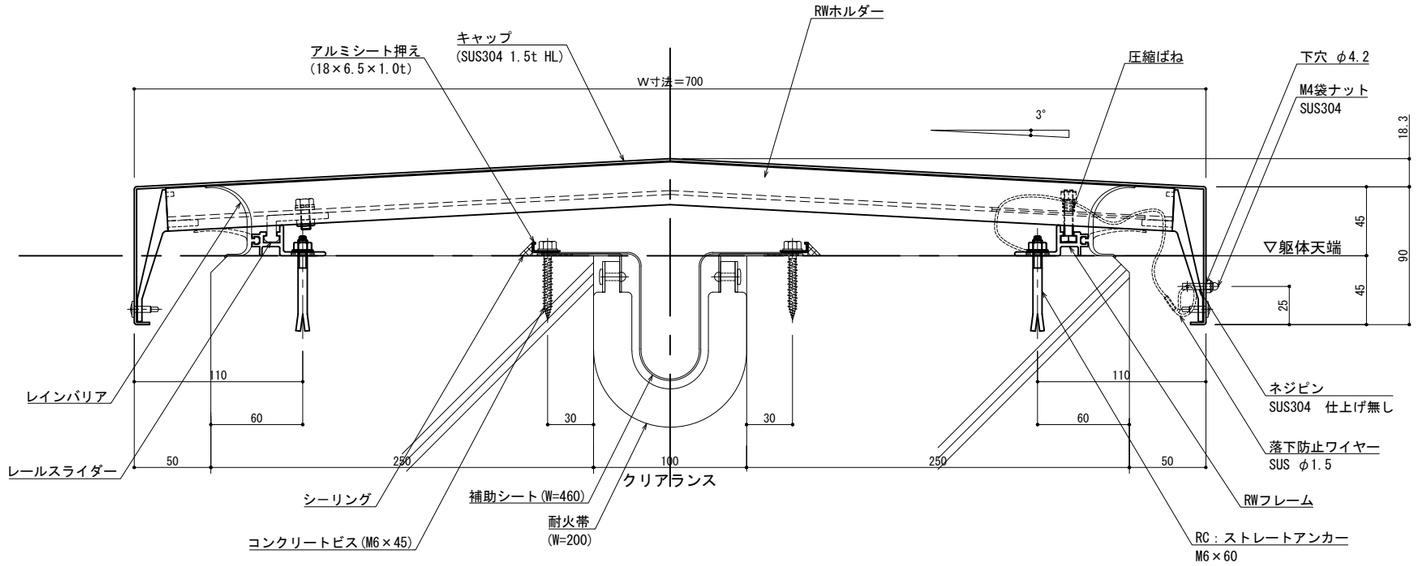


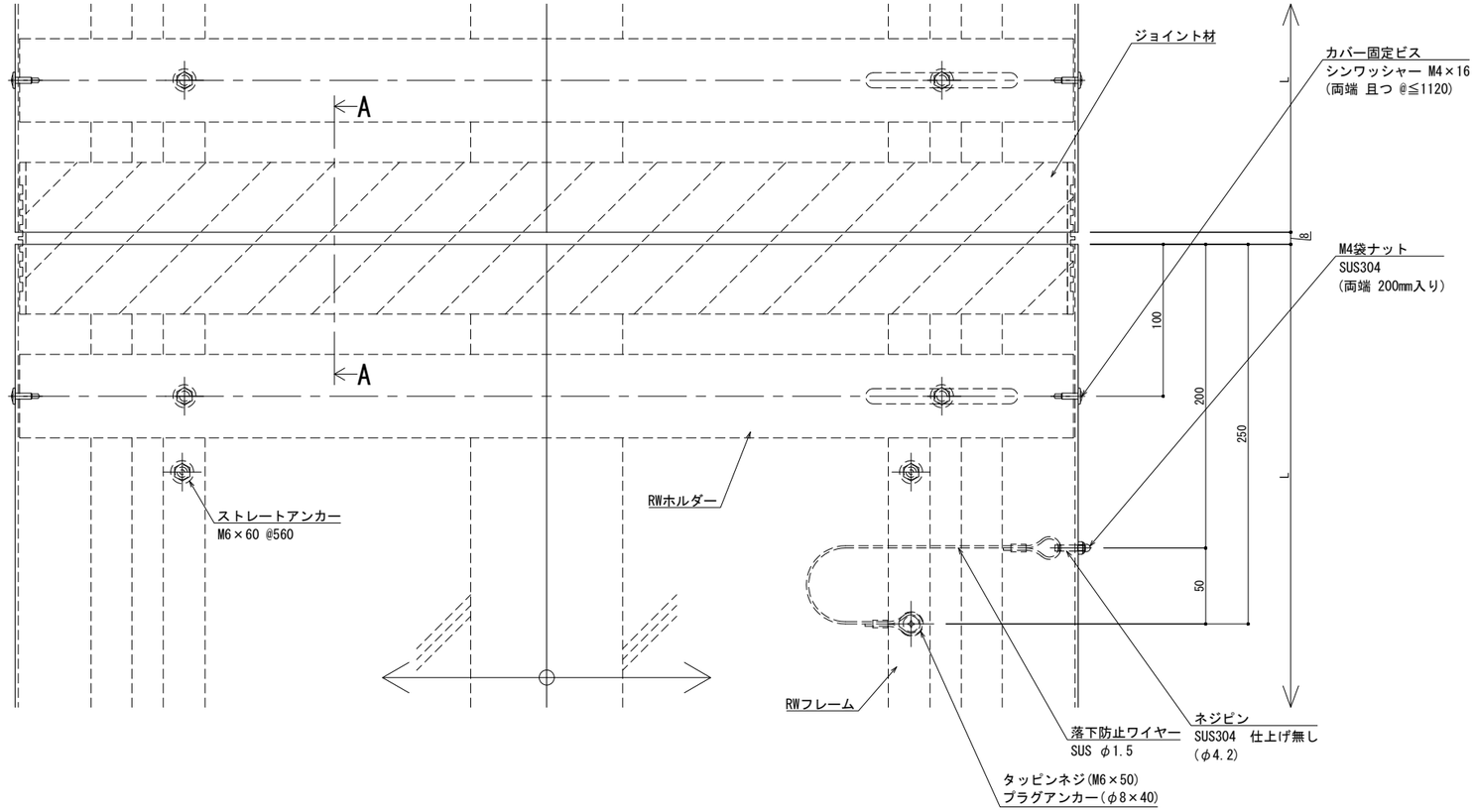


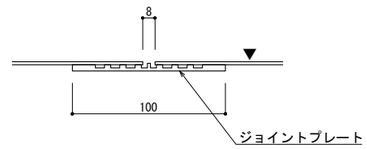


A － A

※両端部の見附部分に各1本の落下防止ワイヤーを取り付けます。

※落下防止ワイヤーは、本体にネジピンとロックナットで取付し、もう一方の端を躯体にタッピンネジで固定接続します。

変更:2025.02.06

| 改訂 | 改訂年月日 | 概　要 | 特　記　事　項 |
|---|---|---|---|
| | | | 当工事で使用する 設計仕様、部材仕様 は、設計仕様書に記載。 |
| | | | |
| | | | |
| △ | ・・・・・ | ・ | |

制定:2022.02.02

シルバーライン
井上商事株式会社

| 作成 | 設計 | 担当 | 検印 | 工事名 | 縮尺 | 通し番号 |
|---|---|---|---|---|---|---|
| ・ | ・ | ・ | ・ | ・ | A1 1:2　A3 1:4 | ・ ／ ・ 枚の内 |
| 作成年月日 | | タイプ | | 図名 | 区分 | 図面番号 |
| ・ | | ・ | | EXP.J.C 屋根-屋根 SL-SRW700(t25) 断面図 | ▪ | ▪ ▪ ▪ ▪ |

＊ 管理番号 ＊ OOOOOOOOO.OOO

| ■ | 屋根 － 屋根 | ＳＬ−ＳＲＷ７５０［クリアランス100］（耐火帯）25mm | 種別： ステンレス<br>仕上げ： HL | 固定ピッチ：<br>@≦ 560 mm | ※ 落下防止ワイヤー付 | S= 1:2 |
|---|---|---|---|---|---|---|

| 可動図 | 可動量 |
|---|---|
| 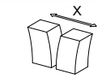 | ＋50mm<br>－50mm |
| 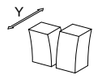 | ＋フリー<br>－フリー |
| 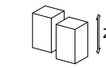 | ＋30mm<br>－30mm |

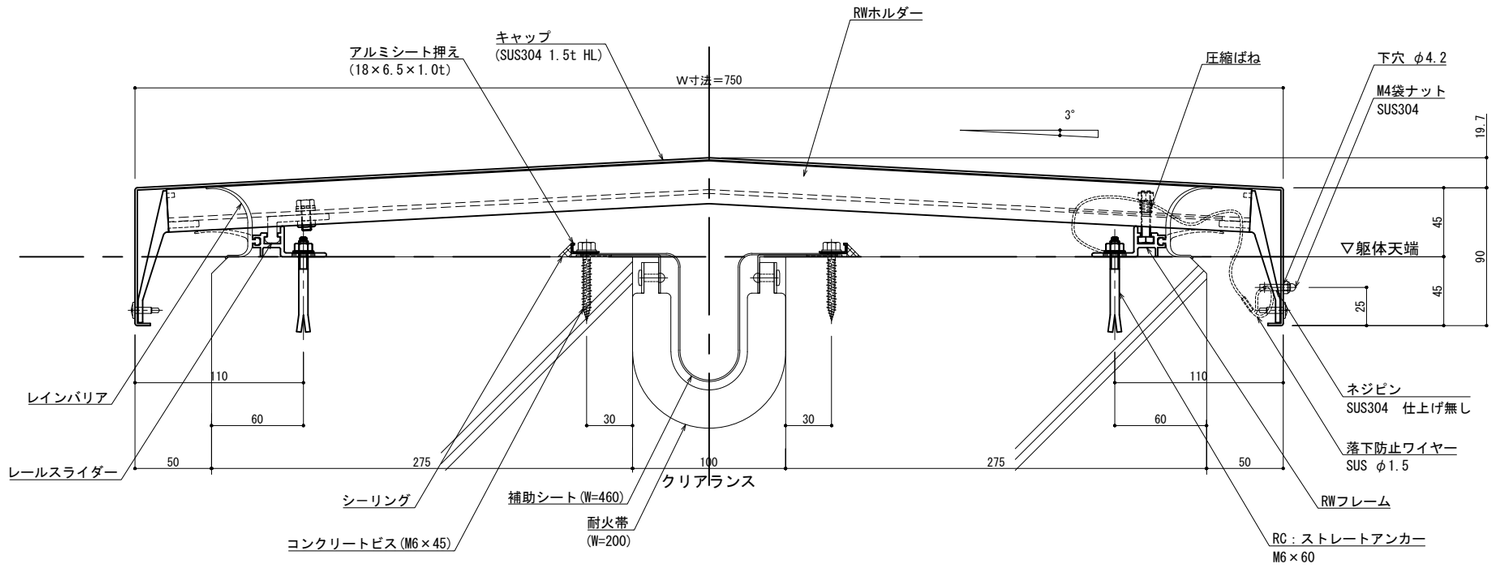


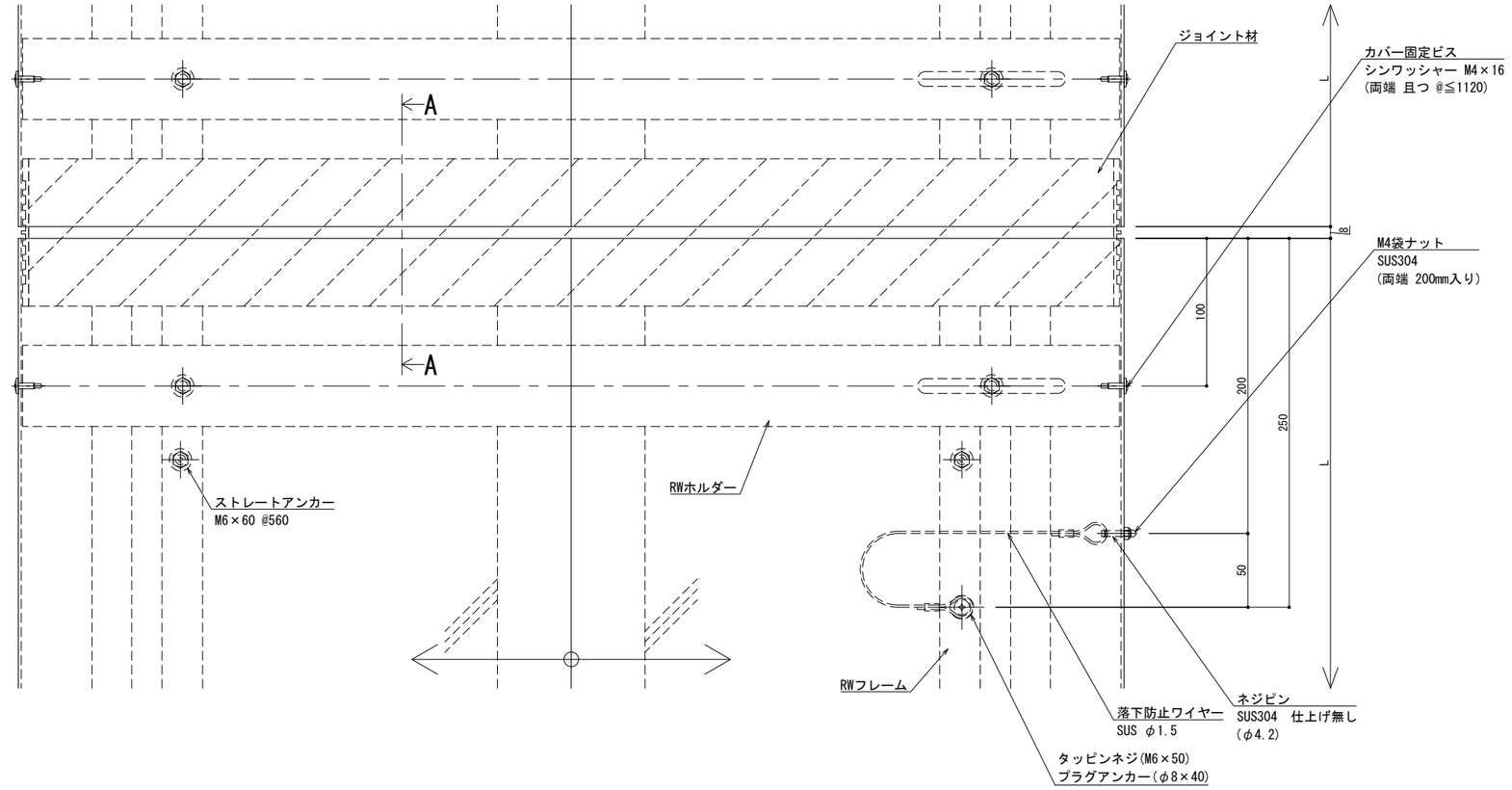


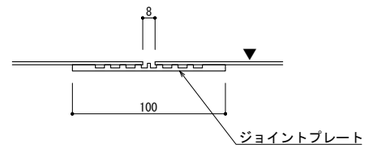


A － A

※両端部の見附部分に各1本の落下防止ワイヤーを取り付けます。

※落下防止ワイヤーは、本体にネジピンとロックナットで取付し、もう一方の端を躯体にタッピンネジで固定接続します。

| 改訂年月日 | 概　要 | 特　記　事　項 |
|---|---|---|
| | | 当工事で使用する 設計仕様、部材仕様 は、設計仕様書に記載。 |

シルバーライン
井上商事株式会社

| 作成 | 設計 | 担当 | 検印 | 工事名 | 縮尺 | 通し番号 |
|---|---|---|---|---|---|---|
| ・ | ・ | ・ | ・ | ・ | A1 1:2　A3 1:4 | ・ ／ ・ 枚の内 |
| 作成年月日 | | タイプ | | 図名 | 区分 | 図面番号 |
| ・ | | ・ | | EXP.J.C 屋根-屋根 SL-SRW750(t25) 断面図 | ■ | ■ ■ ■ ■ |

＊ 管理番号 ＊ 000000000.000

変更:2025.02.06
制定:2022.02.02

| ■ | 屋根 － 屋根 | ＳＬ−ＳＲＷ８００［クリアランス100］（耐火帯）25mm | 種別： ステンレス<br>仕上げ： HL | 固定ピッチ：<br>@≦ 560 mm | ※ 落下防止ワイヤー付 | S= 1:2 |
|---|---|---|---|---|---|---|

| 可動図 | 可動量 |
|---|---|
| X | ＋50mm<br>－50mm |
| Y | ＋フリー<br>－フリー |
| Z | ＋30mm<br>－30mm |

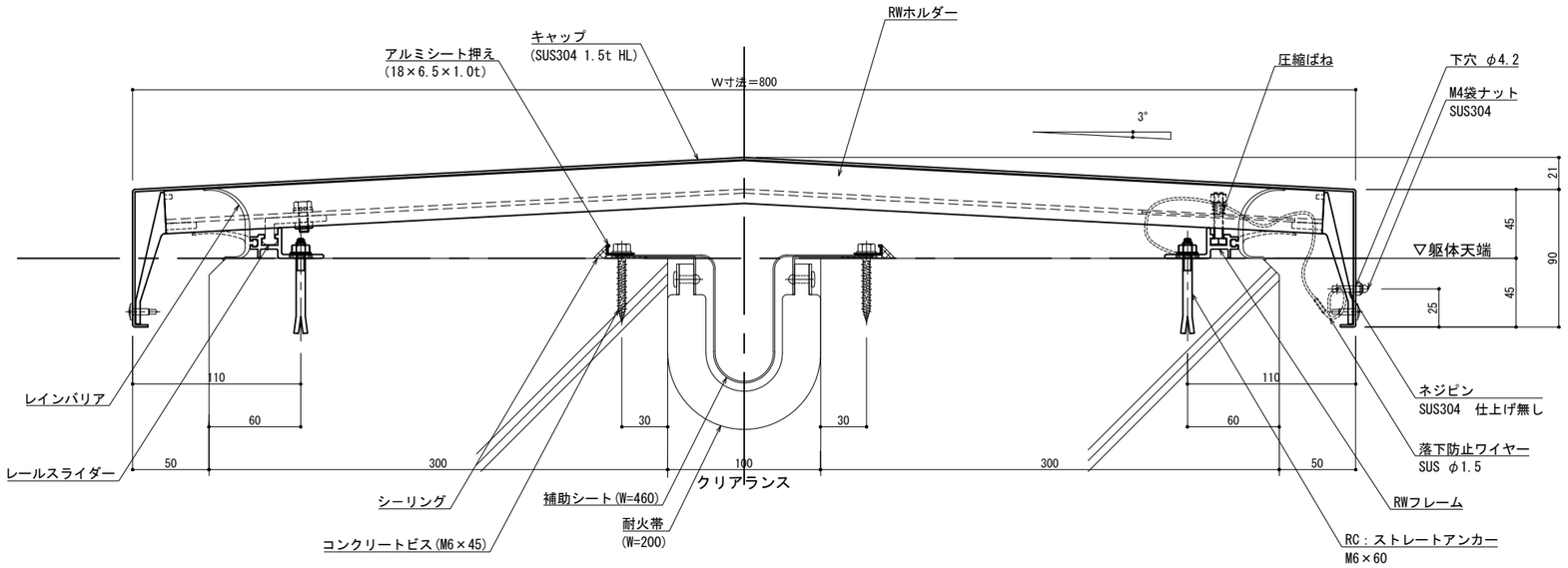


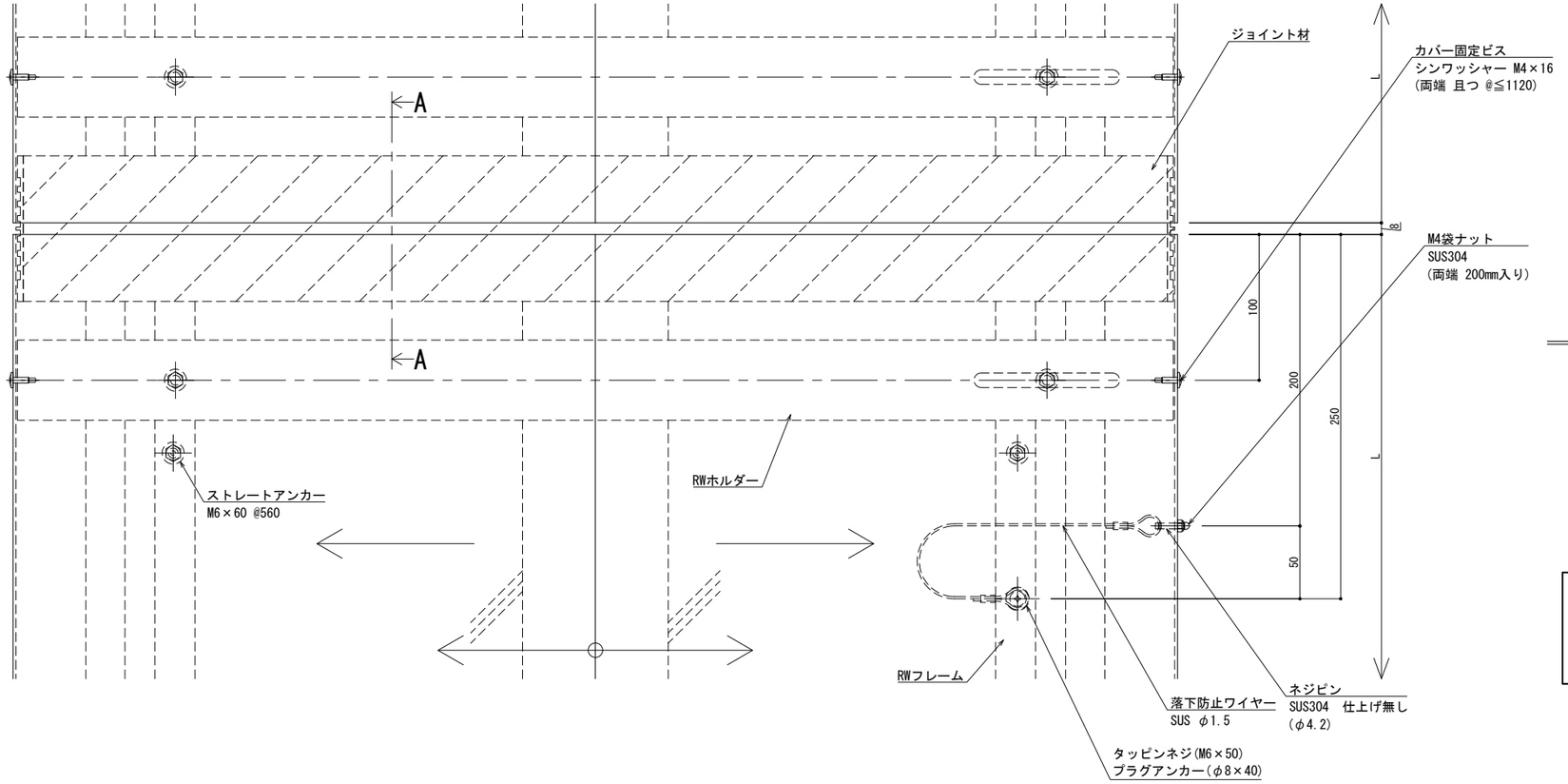


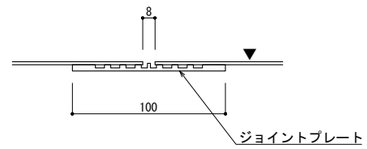


A － A

※両端部の見附部分に各1本の落下防止ワイヤーを取り付けます。

※落下防止ワイヤーは、本体にネジピンとロックナットで取付し、もう一方の端を躯体にタッピンネジで固定接続します。

| 改訂年月日 | 概　要 | 特　記　事　項 |
|---|---|---|
| | | 当工事で使用する 設計仕様、部材仕様 は、設計仕様書に記載。 |
| | | |
| | | |
| | | |

シルバーライン
井上商事株式会社

| 作成 | 設計 | 担当 | 検印 | 工事名 | 縮尺 | 通し番号 |
|---|---|---|---|---|---|---|
| ・ | ・ | ・ | ・ | ・ | A1 1:2　A3 1:4 | ・ ／ ・ 枚の内 |
| 作成年月日 | | タイプ | | 図名 | 区分 | 図面番号 |
| ・ | | ・ | | EXP.J.C 屋根-屋根 SL-SRW800(t25) 断面図 | ■ | ■ ■ ■ ■ |

＊ 管理番号 ＊ OOOOOOOOO.OOO

制定:2022.02.02　変更:2025.02.06

| ■ | 屋根 － 屋根 | ＳＬ−ＳＲＷ８５０［クリアランス100］（耐火帯）25mm | 種別： ステンレス<br>仕上げ： HL | 固定ピッチ：<br>@≦ 560 mm | ※ 落下防止ワイヤー付 | S= 1:2 |
|---|---|---|---|---|---|---|

| 可動図 | 可動量 |
|---|---|
| X | ＋50mm<br>－50mm |
| Y | ＋フリー<br>－フリー |
| Z | ＋30mm<br>－30mm |

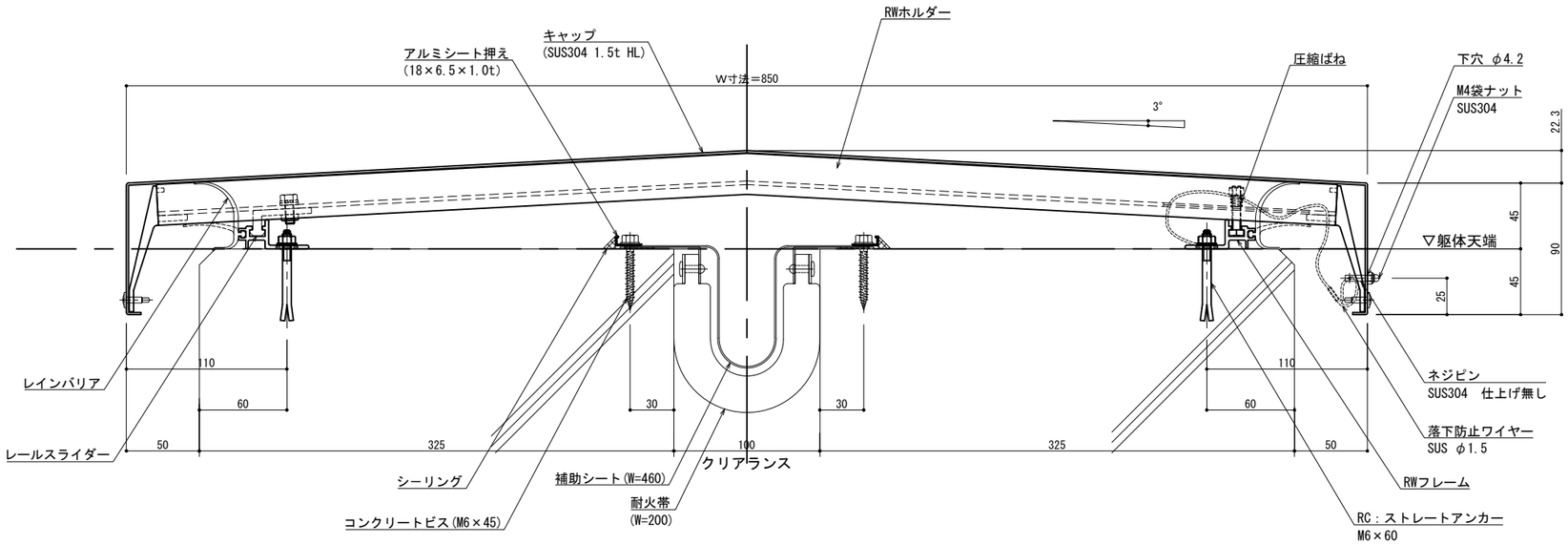


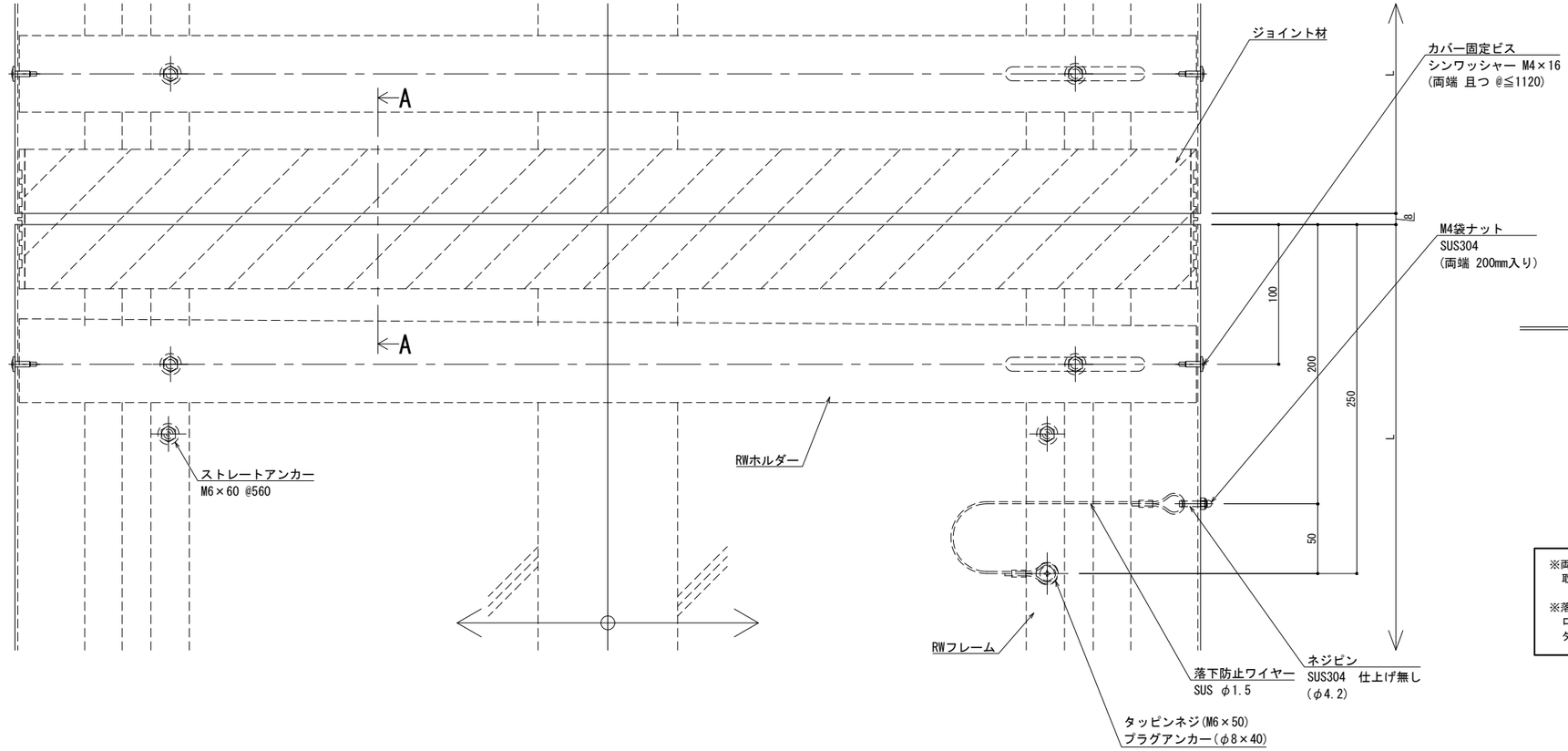


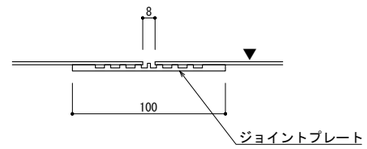


A － A

※両端部の見附部分に各1本の落下防止ワイヤーを取り付けます。

※落下防止ワイヤーは、本体にネジピンとロックナットで取付し、もう一方の端を躯体にタッピンネジで固定接続します。

| 改訂 | 改訂年月日 | 概　要 | 特　記　事　項 |
|---|---|---|---|
| | | | 当工事で使用する 設計仕様、部材仕様 は、設計仕様書に記載。 |
| | | | |
| | | | |
| △ | ・・・・・ | ・ | |

シルバーライン
井上商事株式会社

| 作成 | 設計 | 担当 | 検印 | 工事名 | 縮尺 | 通し番号 |
|---|---|---|---|---|---|---|
| ・ | ・ | ・ | ・ | ・ | A1 1:2　A3 1:4 | ・ ／ ・ 枚の内 |
| 作成年月日 | | タイプ | | 図名 | 区分 | 図面番号 |
| ・ | | ・ | | EXP.J.C 屋根-屋根 SL-SRW850(t25) 断面図 | ■ | ■ ・ ■ ・ ■ |

＊ 管理番号 ＊ OOOOOOOOO. OOO

制定:2022.02.02　変更:2025.02.06

| ■ | 屋根 － 屋根 | ＳＬ−ＳＲＷ９００［クリアランス100］（耐火帯）25㎜ | 種別： ステンレス<br>仕上げ： HL | 固定ピッチ：<br>@≦ 560 ㎜ | ※ 落下防止ワイヤー付 | S= 1:2 |
|---|---|---|---|---|---|---|

| 可動図 | 可動量 |
|---|---|
| X | ＋50㎜<br>－50㎜ |
| Y | ＋フリー<br>－フリー |
| Z | ＋30㎜<br>－30㎜ |

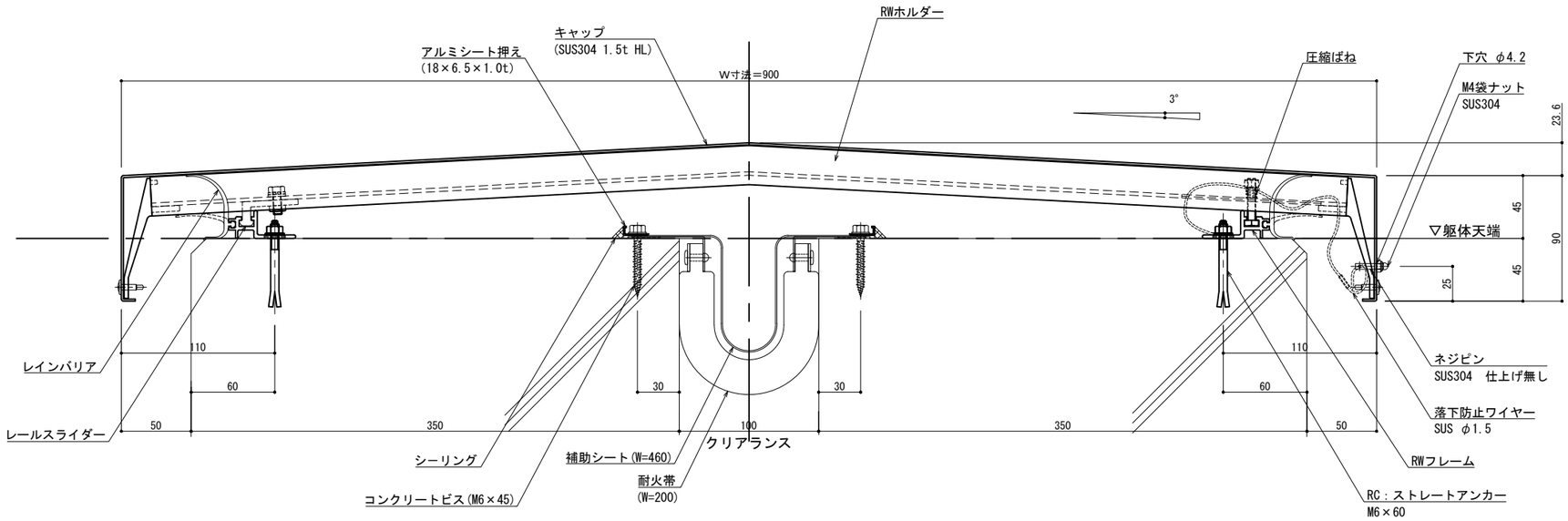


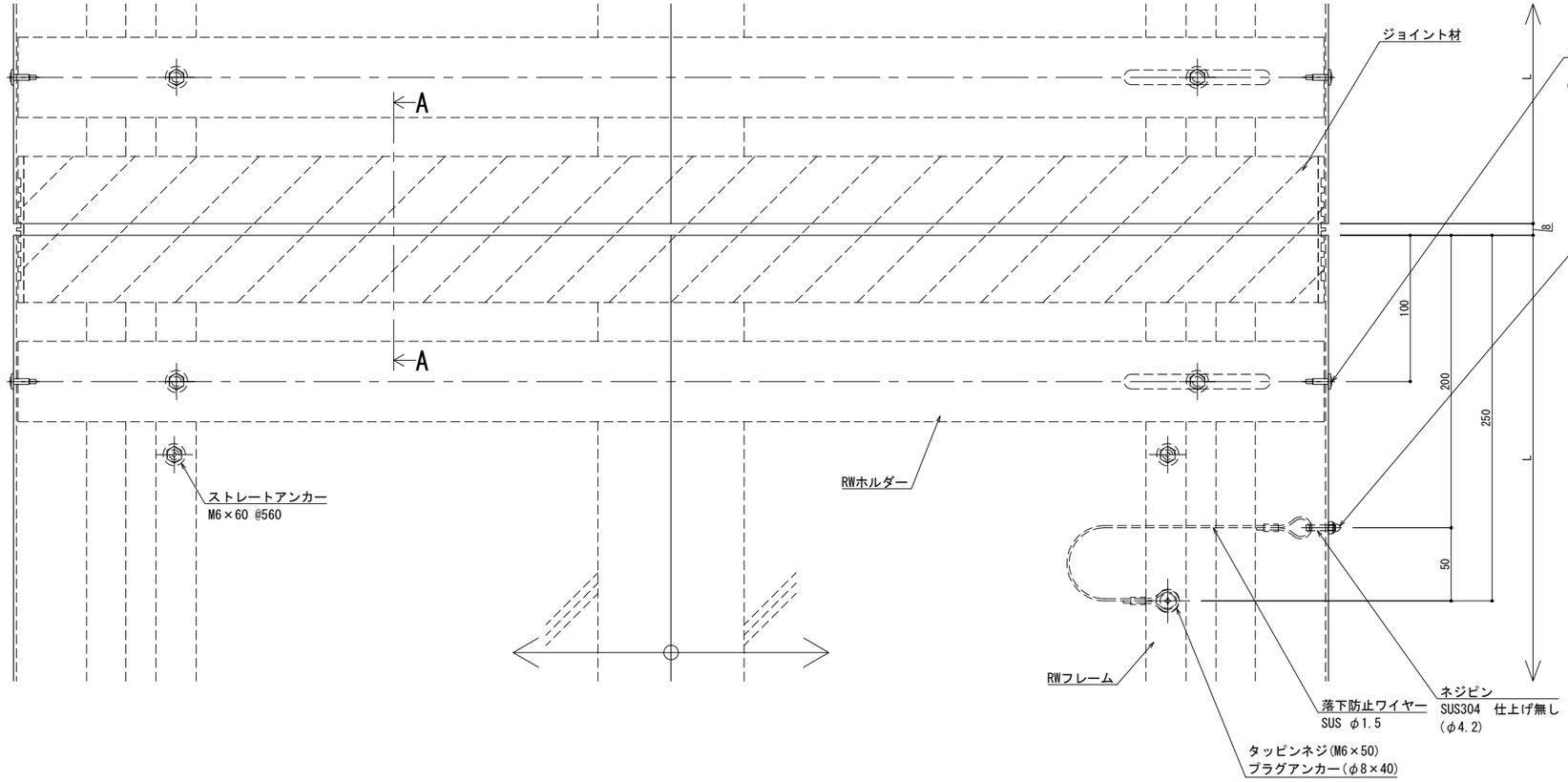


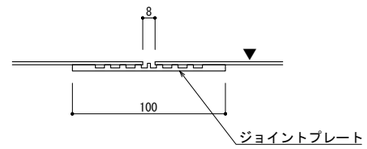


A － A

※両端部の見附部分に各1本の落下防止ワイヤーを取り付けます。

※落下防止ワイヤーは、本体にネジピンとロックナットで取付し、もう一方の端を躯体にタッピンネジで固定接続します。

| 改訂 | 改訂年月日 | 概　要 | 特　記　事　項 |
|---|---|---|---|
| | | | 当工事で使用する 設計仕様、部材仕様 は、設計仕様書に記載。 |
| | | | |
| | | | |
| △ | ・・・ | ・ | |

シルバーライン
井上商事株式会社

| 作成 | 設計 | 担当 | 検印 | 工事名 | 縮尺 | 通し番号 |
|---|---|---|---|---|---|---|
| ・ | ・ | ・ | ・ | ・ | A1 1:2　A3 1:4 | ・ ／ ・ 枚の内 |
| 作成年月日 | | タイプ | | 図名 | 区分 | 図面番号 |
| ・ | | ・ | | EXP.J.C 屋根-屋根 SL-SRW900(t25) 断面図 | ■ | ■ ・ ■ ・ ■ |

＊ 管理番号 ＊ OOOOOOOOO.OOO

変更:2025.02.06
制定:2022.02.02

| ■ | 屋根 － 屋根 | ＳＬ−ＳＲＷ９５０［クリアランス100］（耐火帯）25㎜ | 種別： ステンレス<br>仕上げ： HL | 固定ピッチ：<br>@≦ 560 ㎜ | ※ 落下防止ワイヤー付 | S= 1:2 |
|---|---|---|---|---|---|---|

| 可動図 | 可動量 |
|---|---|
| X | ＋50㎜<br>－50㎜ |
| Y | ＋フリー<br>－フリー |
| Z | ＋30㎜<br>－30㎜ |

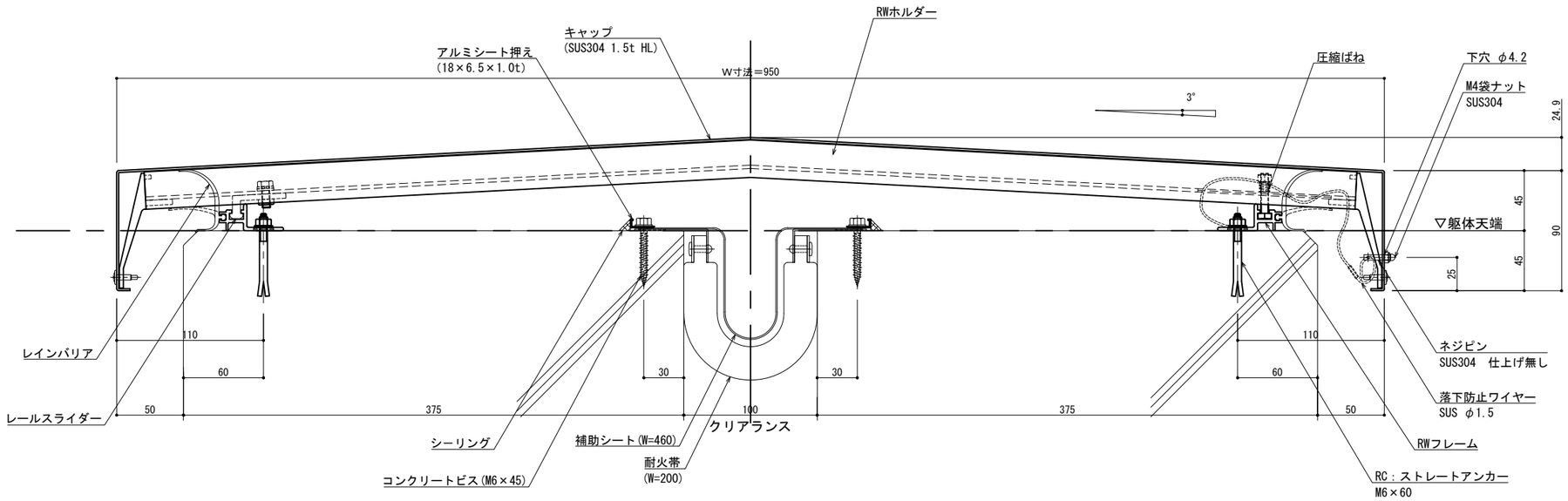


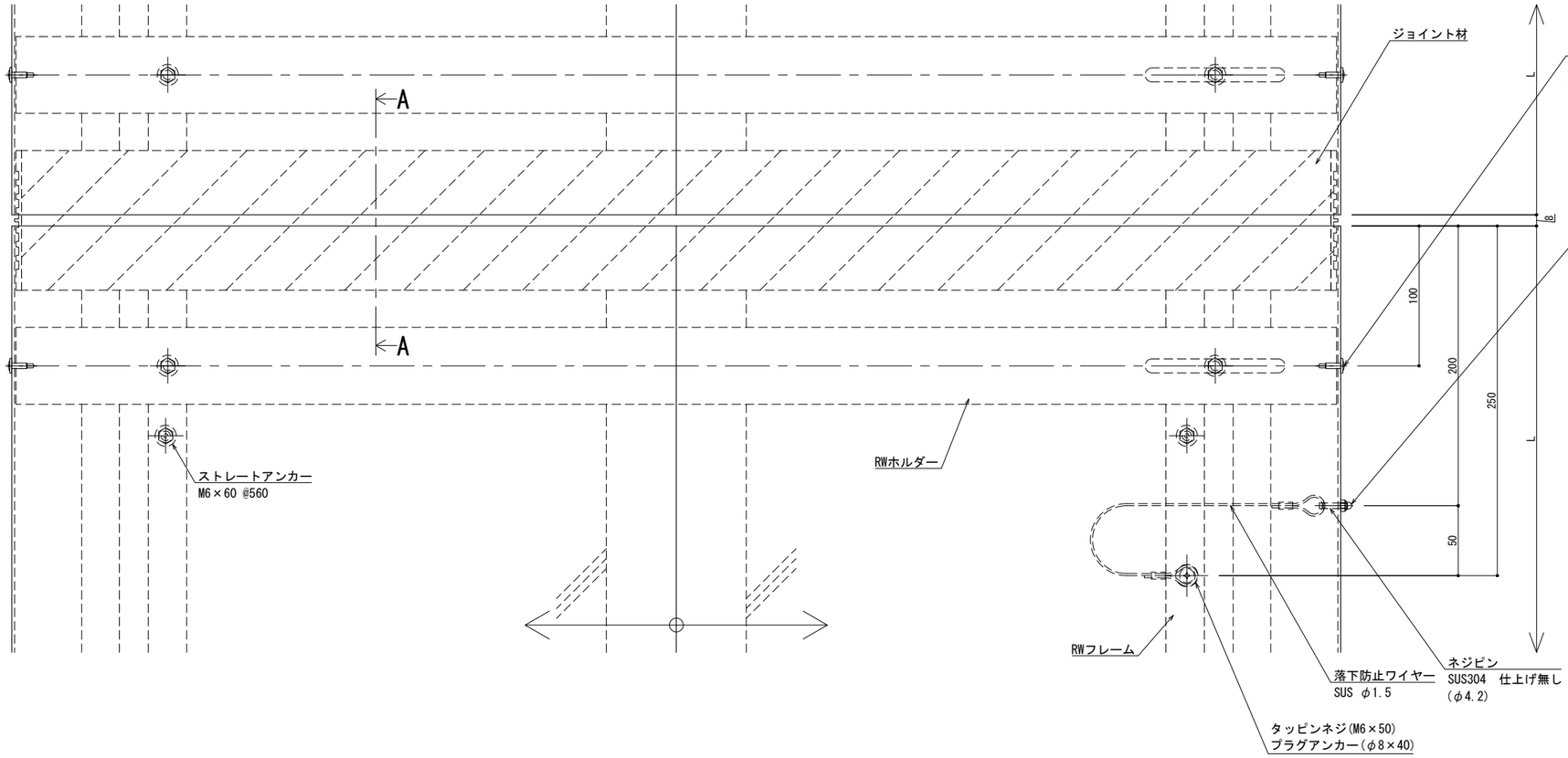


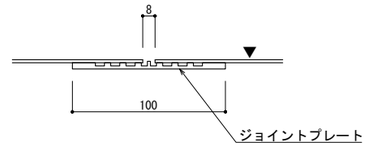


A － A

※両端部の見附部分に各1本の落下防止ワイヤーを取り付けます。

※落下防止ワイヤーは、本体にネジピンとロックナットで取付し、もう一方の端を躯体にタッピンネジで固定接続します。

| 改訂 | 改訂年月日 | 概　要 | 特　記　事　項 |
|---|---|---|---|
| | | | 当工事で使用する 設計仕様、部材仕様 は、設計仕様書に記載。 |
| | | | |
| | | | |
| ⚠ | ・ ・ ・ | ・ | |

シルバーライン
井上商事株式会社

| 作成 | 設計 | 担当 | 検印 | 工事名 | 縮尺 | 通し番号 |
|---|---|---|---|---|---|---|
| ・ | ・ | ・ | ・ | ・ | A1 1:2　A3 1:4 | ・ ／ ・ 枚の内 |
| 作成年月日 | | タイプ | | 図名 | 区分 | 図面番号 |
| ・ | | ・ | | EXP.J.C 屋根-屋根 SL-SRW950(t25) 断面図 | ■ | ■ ■ ■ ■ |

＊ 管理番号 ＊ 000000000.000

変更:2025.02.06
制定:2022.02.02

| ■ | 屋根 － 屋根 | ＳＬ−ＳＲＷ１０００［クリアランス100］（耐火帯）25mm | 種別： ステンレス<br>仕上げ： HL | 固定ピッチ：<br>@≦ 560 mm | ※ 落下防止ワイヤー付 | S= 1:2 |
|---|---|---|---|---|---|---|

| 可動図 | 可動量 |
|---|---|
| X | ＋50mm<br>－50mm |
| Y | ＋フリー<br>－フリー |
| Z | ＋30mm<br>－30mm |

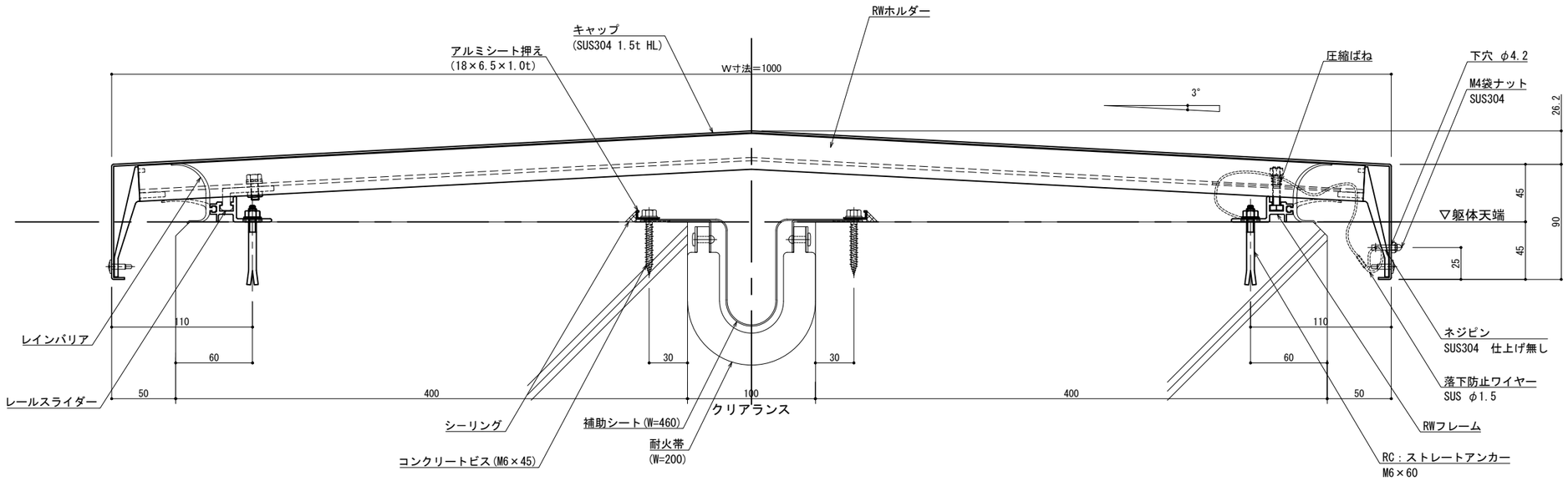


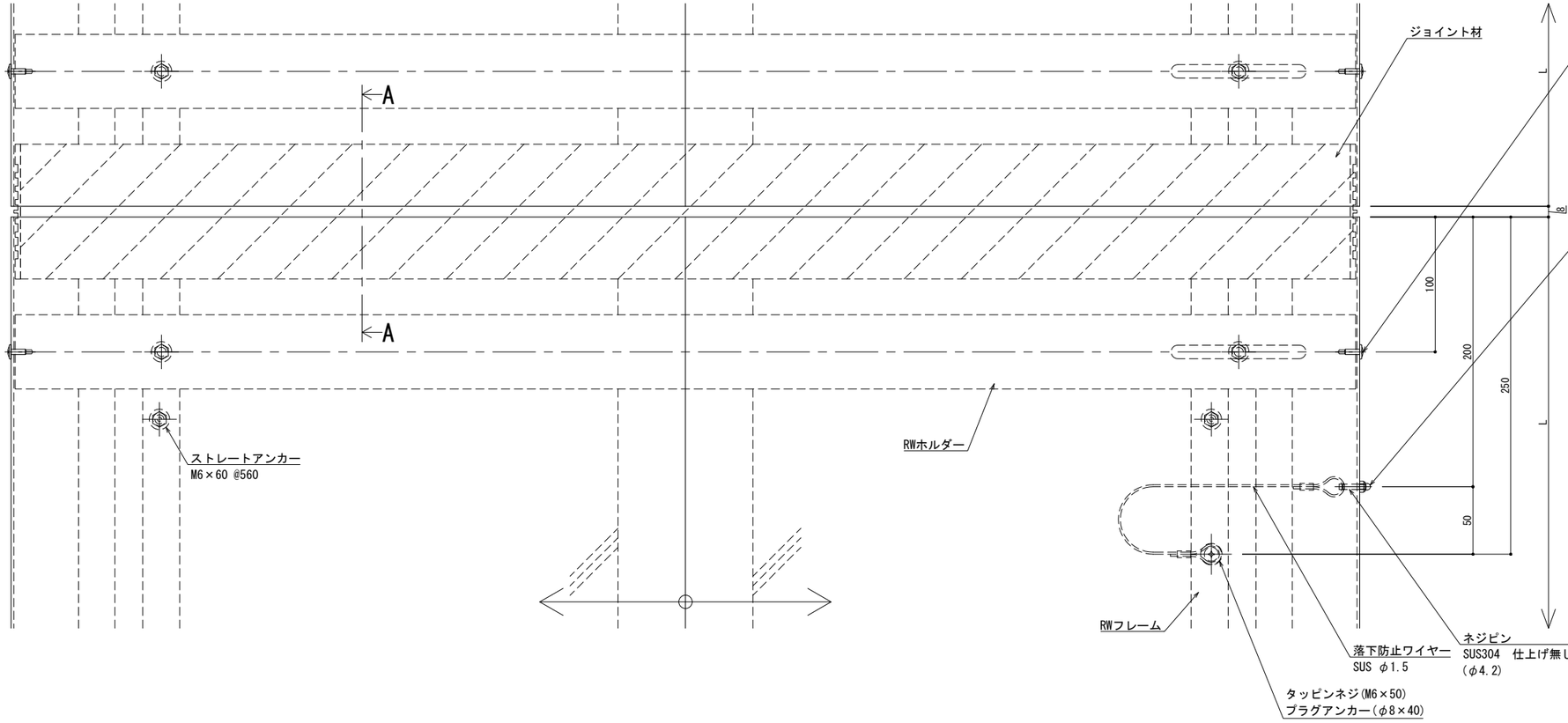


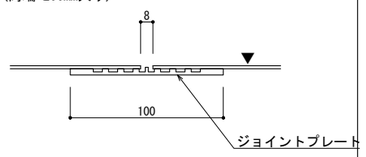


A － A

※両端部の見附部分に各1本の落下防止ワイヤーを取り付けます。

※落下防止ワイヤーは、本体にネジピンとロックナットで取付し、もう一方の端を躯体にタッピンネジで固定接続します。

| 改訂 | 改訂年月日 | 概　要 | 特　記　事　項 |
|---|---|---|---|
| | | | 当工事で使用する 設計仕様、部材仕様 は、設計仕様書に記載。 |
| | | | |
| | | | |
| △ | ・・・・・ | ・ | |

シルバーライン
井上商事株式会社

| 作成 | 設計 | 担当 | 検印 | 工事名 | 縮尺 | 通し番号 |
|---|---|---|---|---|---|---|
| ・ | ・ | ・ | ・ | ・ | A1 1:2　A3 1:4 | ・ ／ ・ 枚の内 |
| 作成年月日 | | タイプ | | 図名 | 区分 | 図面番号 |
| ・ | | ・ | | EXP.J.C 屋根-屋根 SL-SRW1000(t25) 断面図 | ■ | ■ ・ ■ ・ ■ |

＊ 管理番号 ＊ OOOOOOOOO. OOO

変更:2025.02.06
制定:2022.02.02

| ■ | 屋根 － 屋根 | ＳＬ−ＳＲＷ１０５０［クリアランス100］（耐火帯）25mm | 種別： ステンレス<br>仕上げ： HL | 固定ピッチ：<br>@≦ 560 mm | ※ 落下防止ワイヤー付 | S= 1:2 |
|---|---|---|---|---|---|---|

| 可動図 | 可動量 |
|---|---|
| X | ＋50mm<br>－50mm |
| Y | ＋フリー<br>－フリー |
| Z | ＋30mm<br>－30mm |

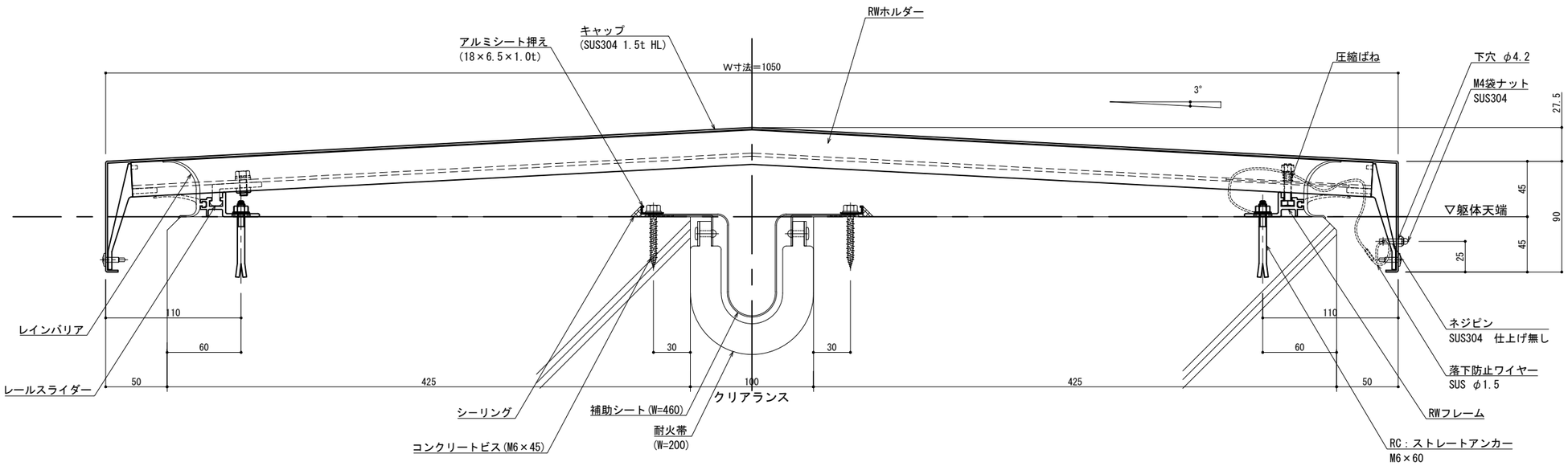


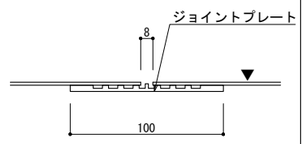


A － A

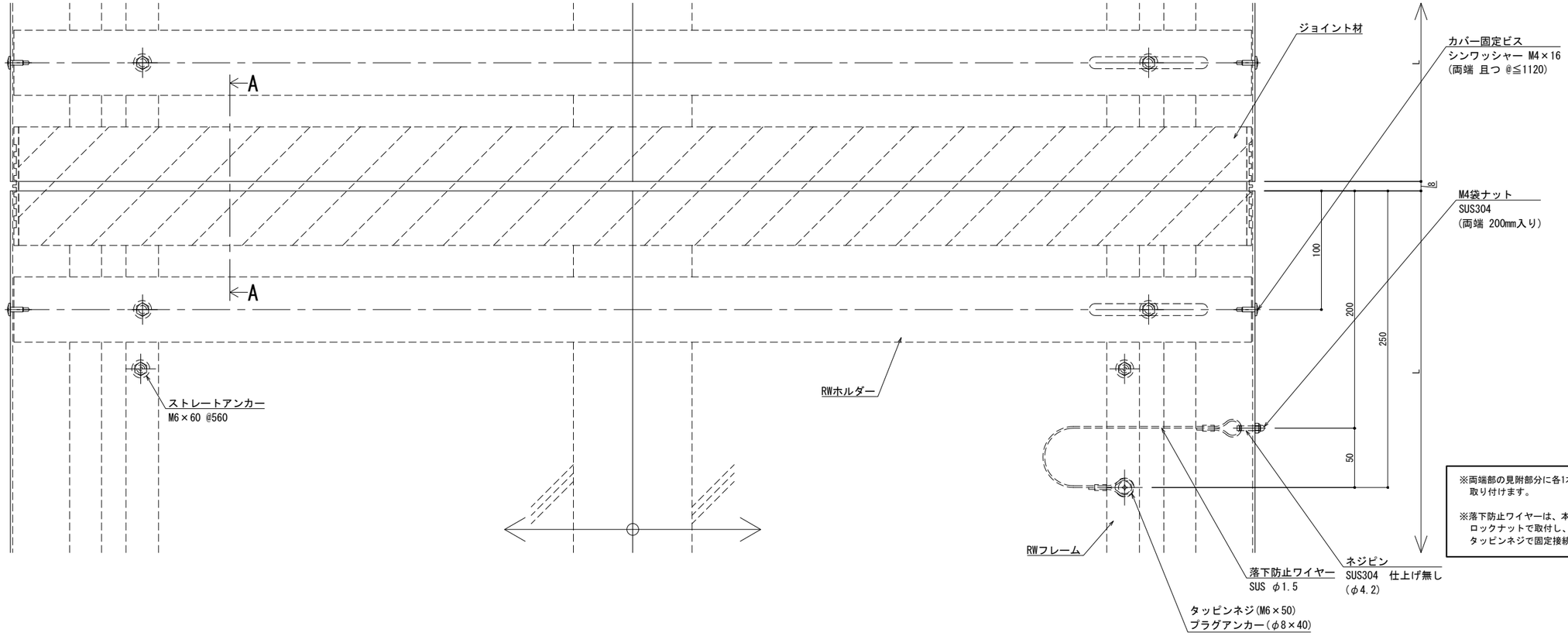


※両端部の見附部分に各1本の落下防止ワイヤーを取り付けます。

※落下防止ワイヤーは、本体にネジピンとロックナットで取付し、もう一方の端を躯体にタッピンネジで固定接続します。

| 改訂 | 改訂年月日 | 概　要 | 特　記　事　項 |
|---|---|---|---|
| | | | 当工事で使用する 設計仕様、部材仕様 は、設計仕様書に記載。 |
| | | | |
| | | | |
| △ | ・・・・・ | ・ | |

シルバーライン
井上商事株式会社

| 作成 | 設計 | 担当 | 検印 | 工事名 | 縮尺 | 通し番号 |
|---|---|---|---|---|---|---|
| ・ | ・ | ・ | ・ | ・ | A1 1:2　A3 1:4 | ・ ／ ・ 枚の内 |
| 作成年月日 | | タイプ | | 図名 | 区分 | 図面番号 |
| ・ | | ・ | | EXP.J.C 屋根-屋根 SL-SRW1050(t25) 断面図 | ■ | ■ ■ ■ ■ |

＊ 管理番号 ＊ OOOOOOOOO.OOO

変更:2025.02.06
制定:2022.02.02

| ■ | 屋根 － 屋根 | ＳＬ−ＳＲＷ１１００［クリアランス100］（耐火帯）25mm | 種別： ステンレス<br>仕上げ： HL | 固定ピッチ：<br>@≦ 560 mm | ※ 落下防止ワイヤー付 | S= 1:2 |
|---|---|---|---|---|---|---|

| 可動図 | 可動量 |
|---|---|
| X | ＋50mm<br>－50mm |
| Y | ＋フリー<br>－フリー |
| Z | ＋30mm<br>－30mm |

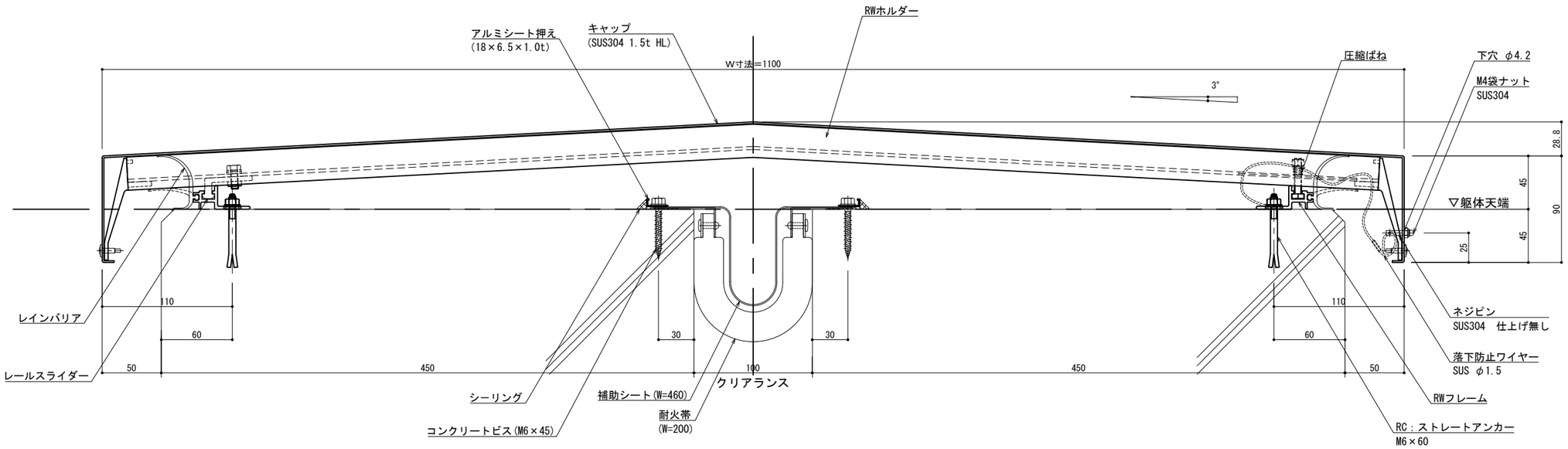


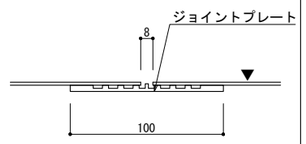


A － A

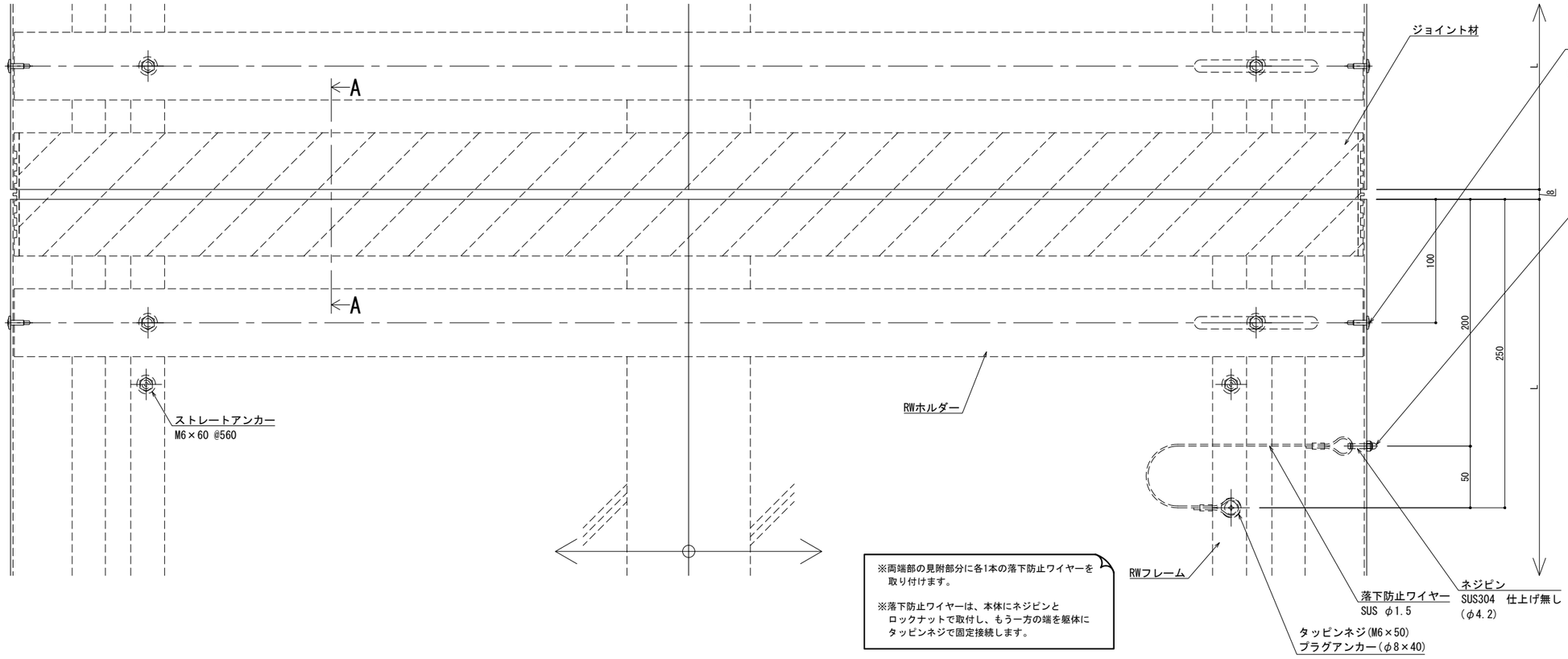


※両端部の見附部分に各1本の落下防止ワイヤーを取り付けます。

※落下防止ワイヤーは、本体にネジピンとロックナットで取付し、もう一方の端を躯体にタッピンネジで固定接続します。

| 改訂年月日 | 概　要 | 特　記　事　項 |
|---|---|---|
| | | 当工事で使用する 設計仕様、部材仕様 は、設計仕様書に記載。 |

シルバーライン
井上商事株式会社

| 作成 | 設計 | 担当 | 検印 | 工事名 | 縮尺 | 通し番号 |
|---|---|---|---|---|---|---|
| ・ | ・ | ・ | ・ | ・ | A1 1:2　A3 1:4 | ・ ／ ・ 枚の内 |
| 作成年月日 | | タイプ | | 図名 | 区分 | 図面番号 |
| ・ | | ・ | | EXP.J.C 屋根-屋根 SL-SRW1100(t25) 断面図 | ■ | ■ ■ ■ ■ |

＊ 管理番号 ＊ 000000000.000

変更:2025.02.06
制定:2022.02.02

| ■ | 屋根 － 屋根 | ＳＬ−ＳＲＷ１１５０［クリアランス100］（耐火帯）25mm | 種別： ステンレス<br>仕上げ： HL | 固定ピッチ：<br>@≦ 560 mm | ※ 落下防止ワイヤー付 | S= 1:2 |
|---|---|---|---|---|---|---|

| 可動図 | 可動量 |
|---|---|
| X | ＋50mm<br>－50mm |
| Y | ＋フリー<br>－フリー |
| Z | ＋30mm<br>－30mm |

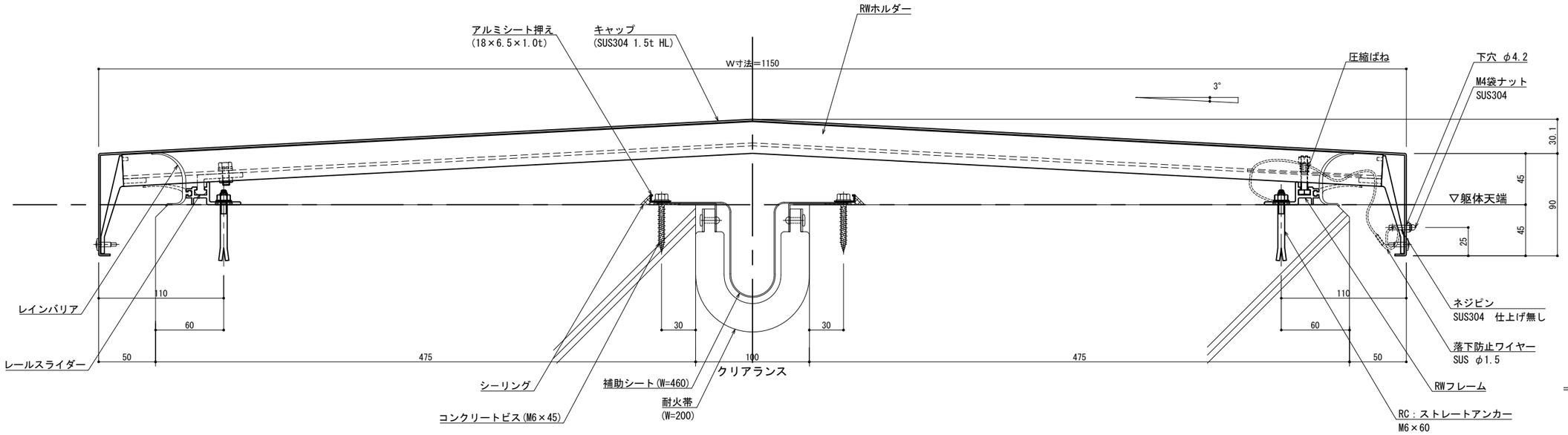


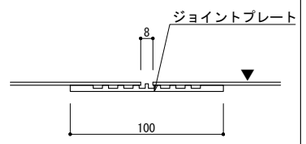


A － A

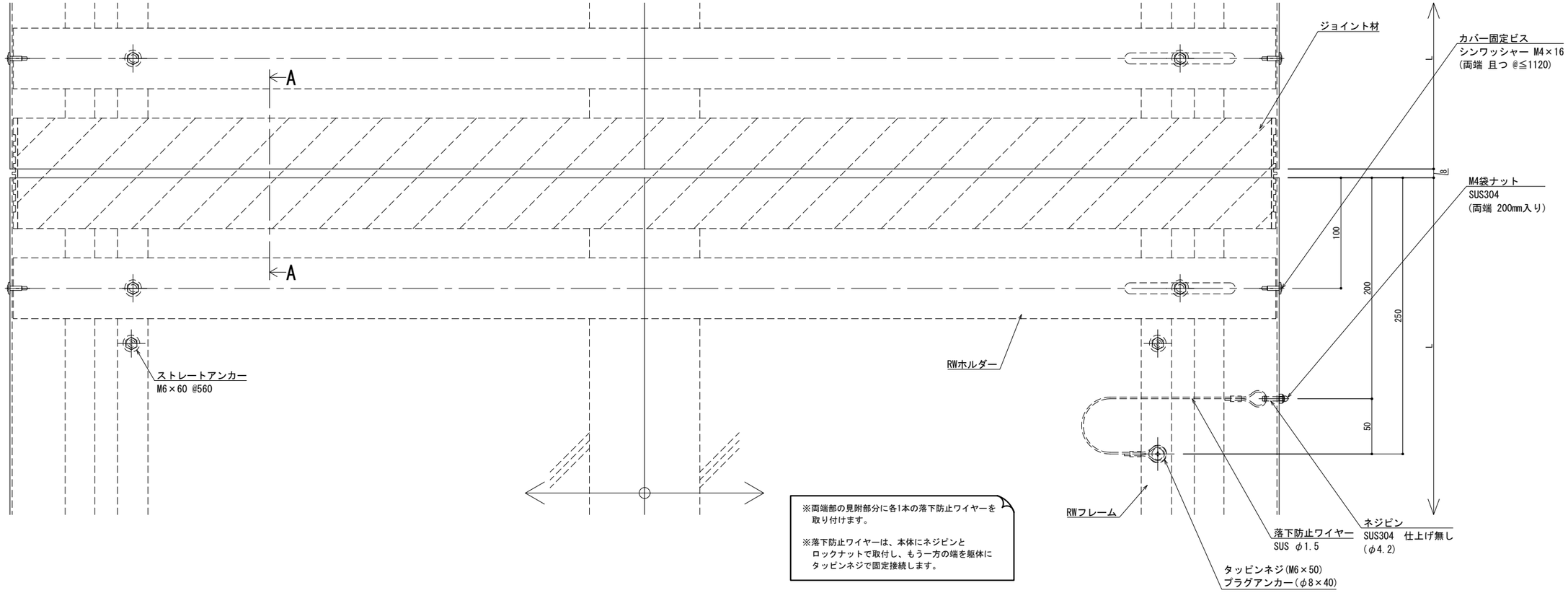


※両端部の見附部分に各1本の落下防止ワイヤーを取り付けます。

※落下防止ワイヤーは、本体にネジピンとロックナットで取付し、もう一方の端を躯体にタッピンネジで固定接続します。

| 改訂 | 改訂年月日 | 概　要 | 特　記　事　項 |
|---|---|---|---|
| | | | 当工事で使用する 設計仕様、部材仕様 は、設計仕様書に記載。 |
| | | | |
| | | | |
| △ | ・・・・ | ・ | |

シルバーライン
井上商事株式会社

| 作成 | 設計 | 担当 | 検印 | 工事名 | 縮尺 | 通し番号 |
|---|---|---|---|---|---|---|
| ・ | ・ | ・ | ・ | ・ | A1 1:2　A3 1:4 | ・ ／ ・ 枚の内 |
| 作成年月日 | | タイプ | | 図名 | 区分 | 図面番号 |
| ・ | | ・ | | EXP.J.C 屋根-屋根 SL-SRW1150(t25) 断面図 | ■ | ■ ■ ■ ■ |

＊ 管理番号 ＊ OOOOOOOOO.OOO

制定:2022.02.02　変更:2025.02.06

| ■ | 屋根 － 屋根 | ＳＬ−ＳＲＷ１２００［クリアランス100］（耐火帯）25mm | 種別： ステンレス<br>仕上げ： HL | 固定ピッチ：<br>@≦ 560 mm | ※ 落下防止ワイヤー付 | S= 1:2 |
|---|---|---|---|---|---|---|

| 可動図 | 可動量 |
|---|---|
| X | ＋50mm<br>−50mm |
| Y | ＋フリー<br>−フリー |
| Z | ＋30mm<br>−30mm |

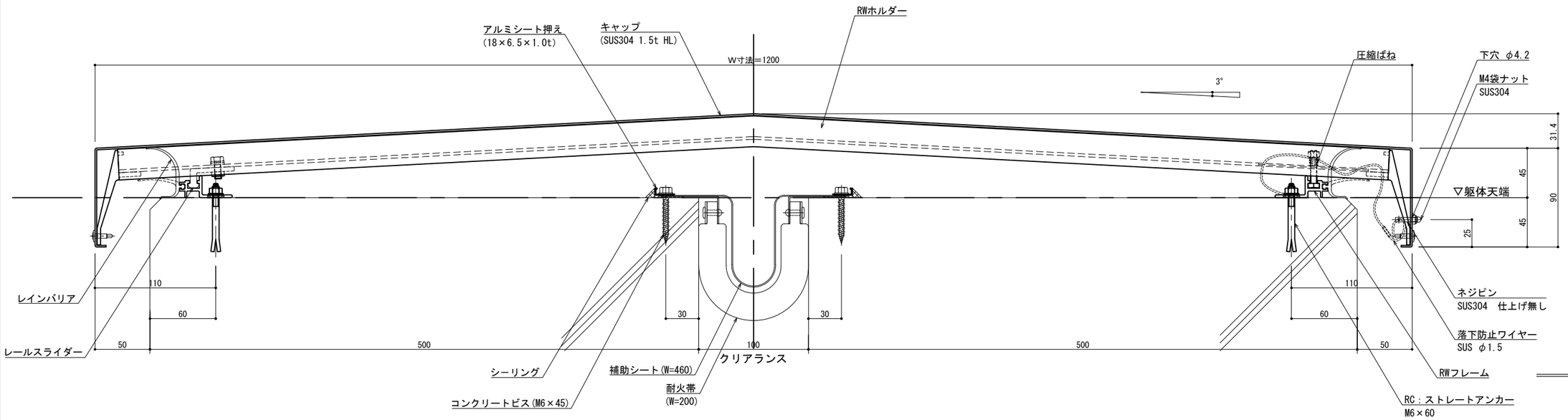


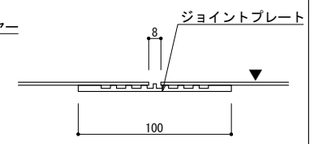


A − A

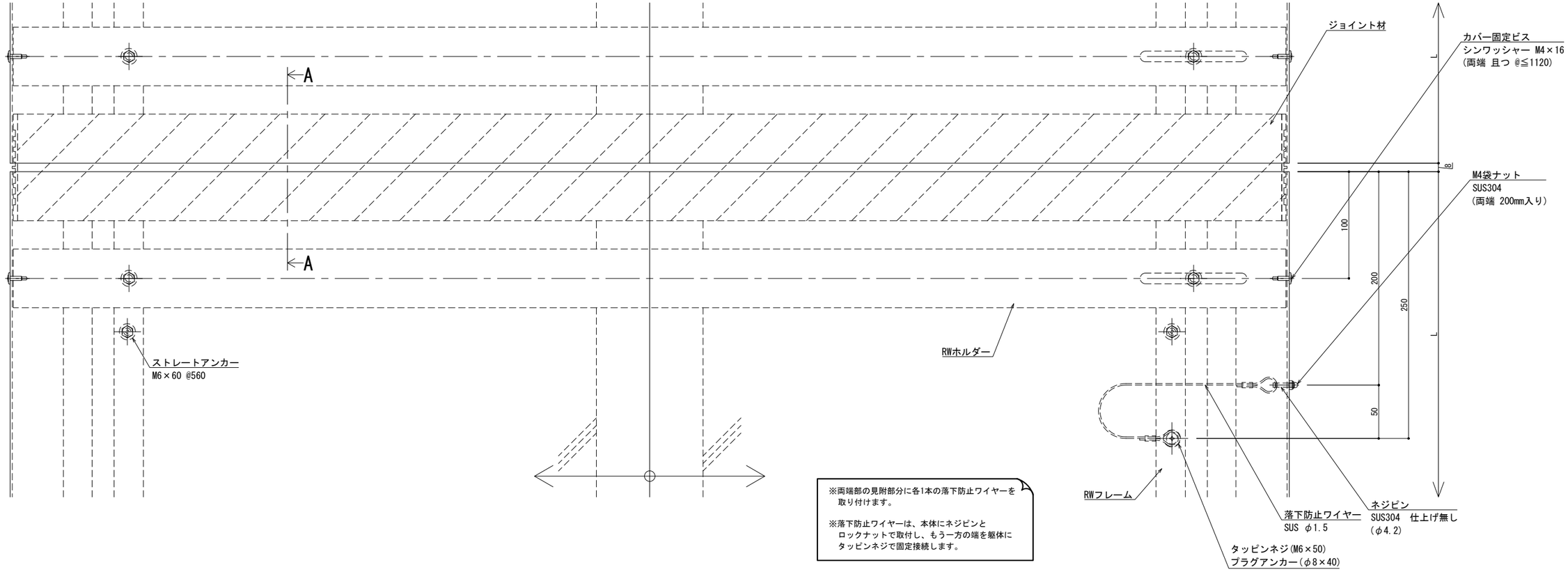


※両端部の見附部分に各1本の落下防止ワイヤーを取り付けます。

※落下防止ワイヤーは、本体にネジピンとロックナットで取付し、もう一方の端を躯体にタッピンネジで固定接続します。

| 改訂 | 改訂年月日 | 概　要 | 特　記　事　項 |
|---|---|---|---|
| | | | 当工事で使用する 設計仕様、部材仕様 は、設計仕様書に記載。 |
| | | | |
| | | | |
| △ | ・・・・・ | ・ | |

シルバーライン
井上商事株式会社

| 作成 | 設計 | 担当 | 検印 | 工事名 | 縮尺 | 通し番号 |
|---|---|---|---|---|---|---|
| ・ | ・ | ・ | ・ | ・ | A1 1:2　A3 1:4 | ・ ／ ・ 枚の内 |
| 作成年月日 | | タイプ | | 図名 | 区分 | 図面番号 |
| ・ | | ・ | | EXP.J.C 屋根-屋根 SL-SRW1200(t25) 断面図 | ■ | ■ ■ ■ ■ |

＊ 管理番号 ＊ OOOOOOOOO.OOO

制定:2022.02.02
変更:2025.02.06

| ■ | 屋根 － 屋根 | ＳＬ−ＳＲＷ１２５０［クリアランス100］（耐火帯）25mm | 種別： ステンレス<br>仕上げ： HL | 固定ピッチ：<br>@≦ 560 mm | ※ 落下防止ワイヤー付 | S= 1:2 |
|---|---|---|---|---|---|---|

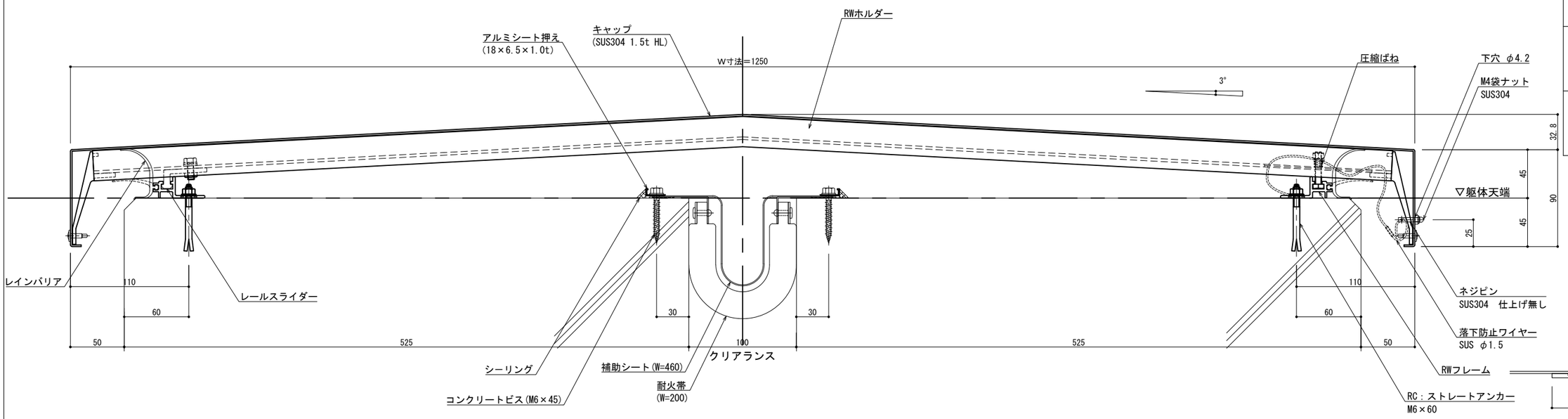


| 可動図 | 可動量 |
|---|---|
| X | ＋50mm<br>－50mm |
| Y | ＋フリー<br>－フリー |
| Z | ＋30mm<br>－30mm |

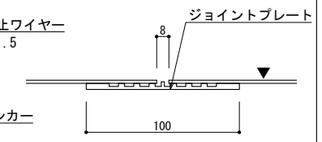


A － A

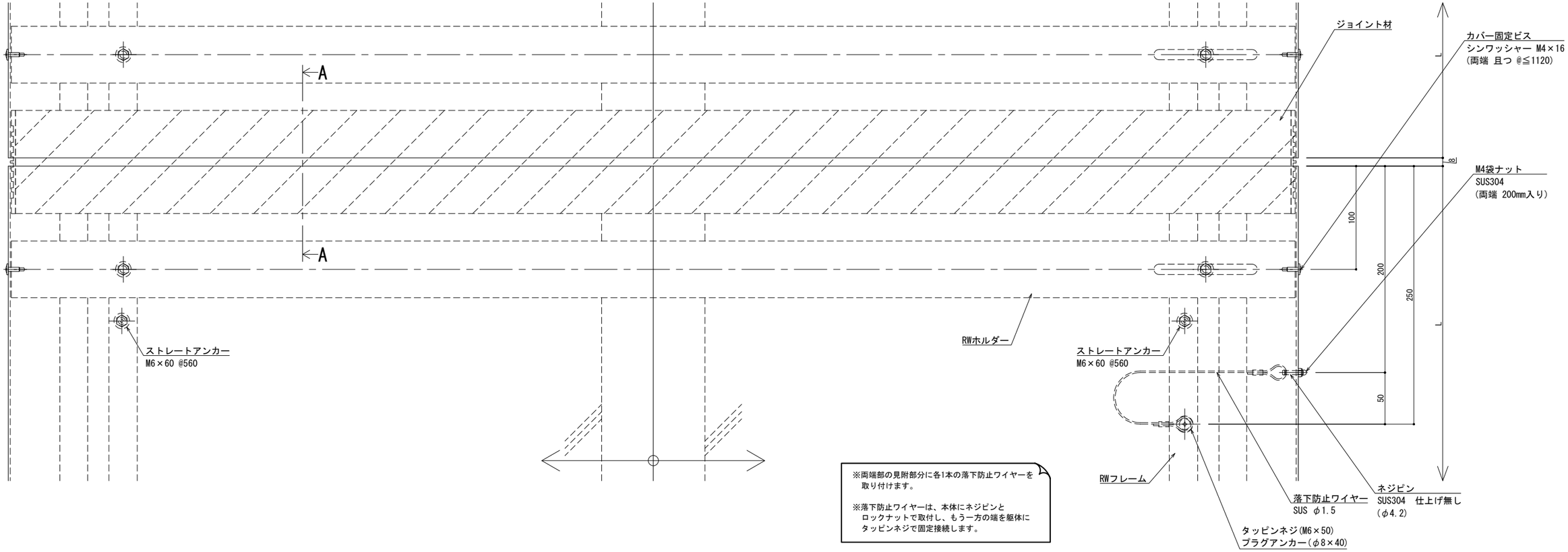


※両端部の見附部分に各1本の落下防止ワイヤーを取り付けます。

※落下防止ワイヤーは、本体にネジピンとロックナットで取付し、もう一方の端を躯体にタッピンネジで固定接続します。

| 改訂 | 改訂年月日 | 概　要 | 特　記　事　項 |
|---|---|---|---|
| | | | 当工事で使用する 設計仕様、部材仕様 は、設計仕様書に記載。 |
| | | | |
| | | | |
| △ | ・・・・ | ・ | |

シルバーライン
井上商事株式会社

| 作成 | 設計 | 担当 | 検印 | 工事名 | 縮尺 | 通し番号 |
|---|---|---|---|---|---|---|
| ・ | ・ | ・ | ・ | ・ | A1 1:2　A3 1:4 | ・ ／ ・ 枚の内 |
| 作成年月日 | | タイプ | | 図名 | 区分 | 図面番号 |
| ・ | | ・ | | EXP.J.C 屋根-屋根 SL-SRW1250(t25) 断面図 | ■ | ■ ・ ■ ・ ■ |

＊ 管理番号 ＊ OOOOOOOOO.OOO

変更:2025.02.06
制定:2022.02.02