■	屋根 － 屋根	SL-SRW600［クリアランス200］（耐火帯）25mm	種別： アルミ	固定ピッチ： @≦ 560 mm	※ 落下防止ワイヤー付	S= 1:2

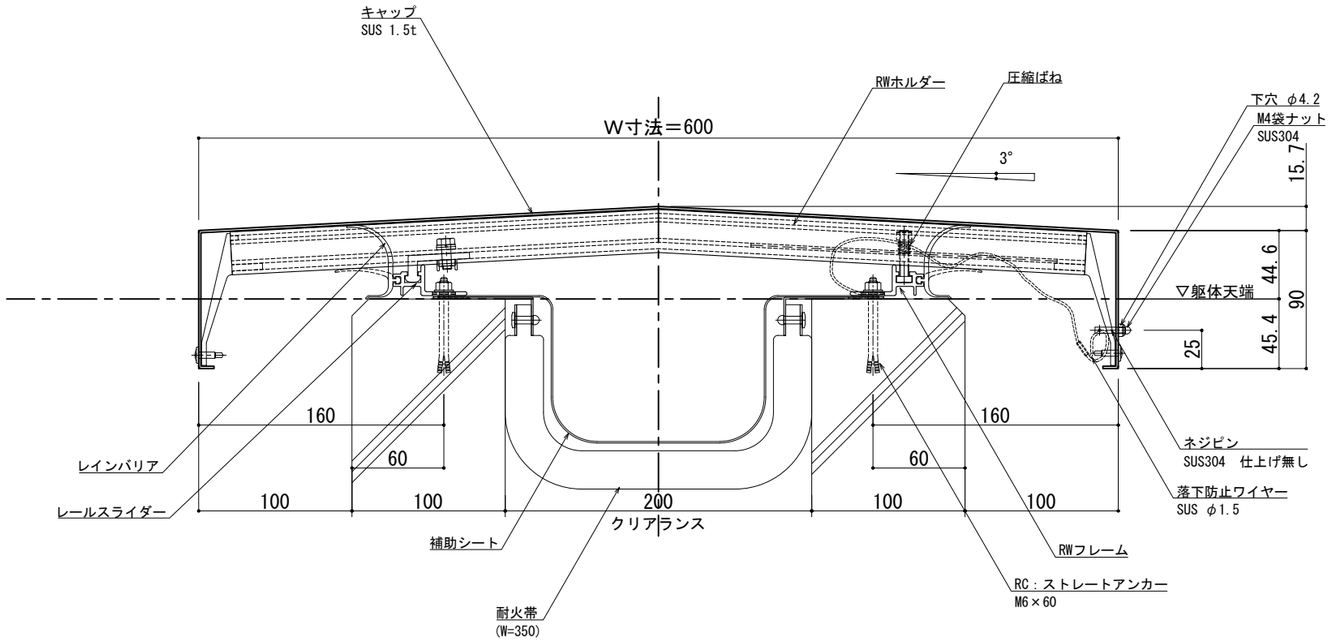

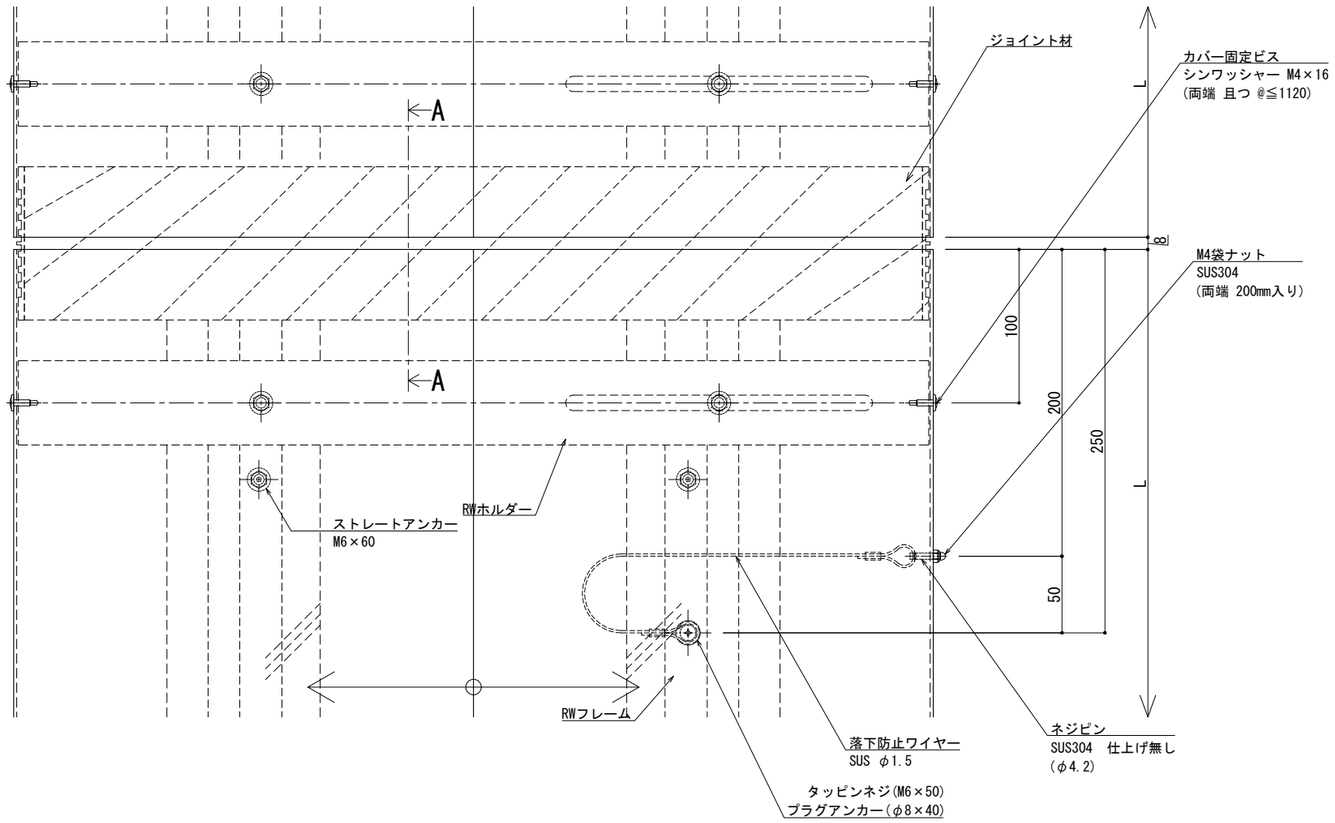

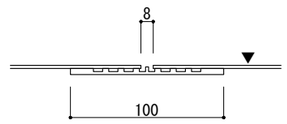

A － A

可動図	可動量
X	＋100mm －100mm
Y	＋フリー －フリー
Z	＋30mm －30mm

※両端部の見附部分に各1本の落下防止ワイヤーを取り付けます。

※落下防止ワイヤーは、本体にネジピンとロックナットで取付し、もう一方の端を躯体にタッピンネジで固定接続します。

改訂	改訂年月日	概要	特記事項
			当工事で使用する 設計仕様、部材仕様 は、設計仕様書に記載。
△1	・・・・・		

シルバーライン 井上商事株式会社

作成	設計	担当	検印	工事名	縮尺	通し番号
・	・	・	・	・	A1 1:2 A3 1:4	・ ／ ・ 枚の内
作成年月日		タイプ		図名	区分	図面番号
・		・		EXP.J.C 屋根-屋根 SL-SRW600(t25) 断面図	■	■ ■ ■ ■

＊ 管理番号 ＊ 000000000.000

変更:2025.02.06

制定:2017.11.20

■	屋根 － 屋根	SL-SRW650［クリアランス200］（耐火帯）25mm	種別： アルミ	固定ピッチ： @≦ 560 mm	※ 落下防止ワイヤー付	S= 1:2

可動図	可動量
X	＋100mm －100mm
Y	＋フリー －フリー
Z	＋30mm －30mm

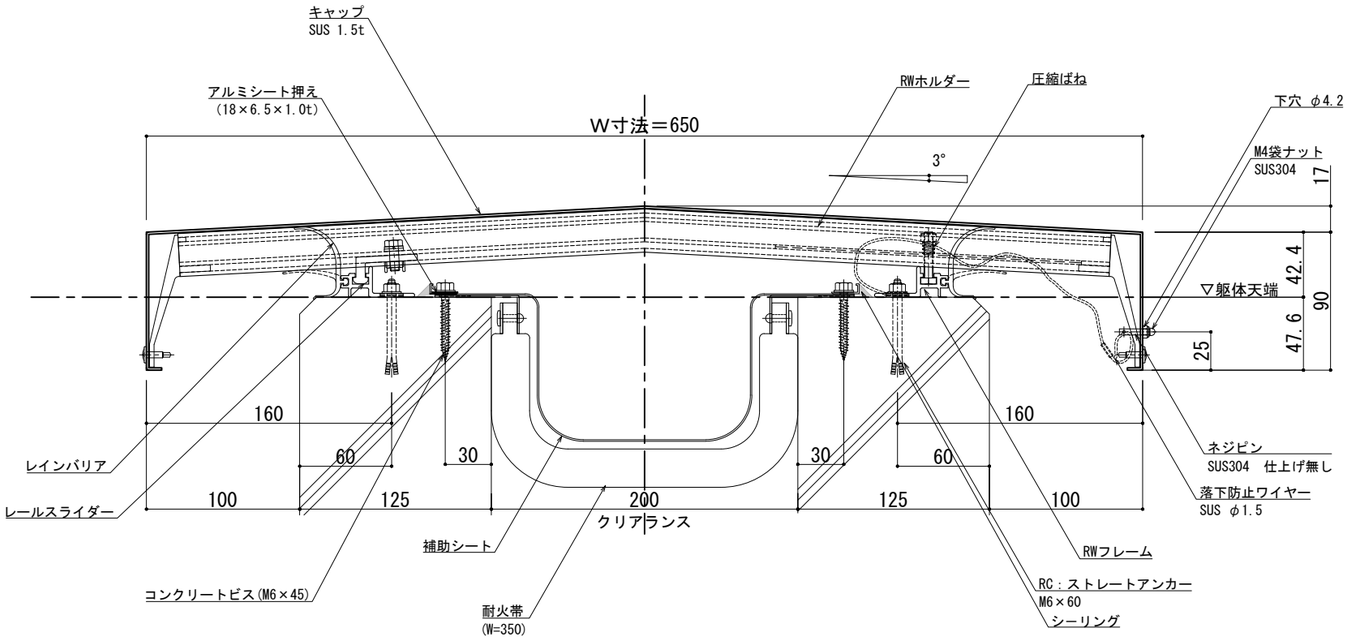

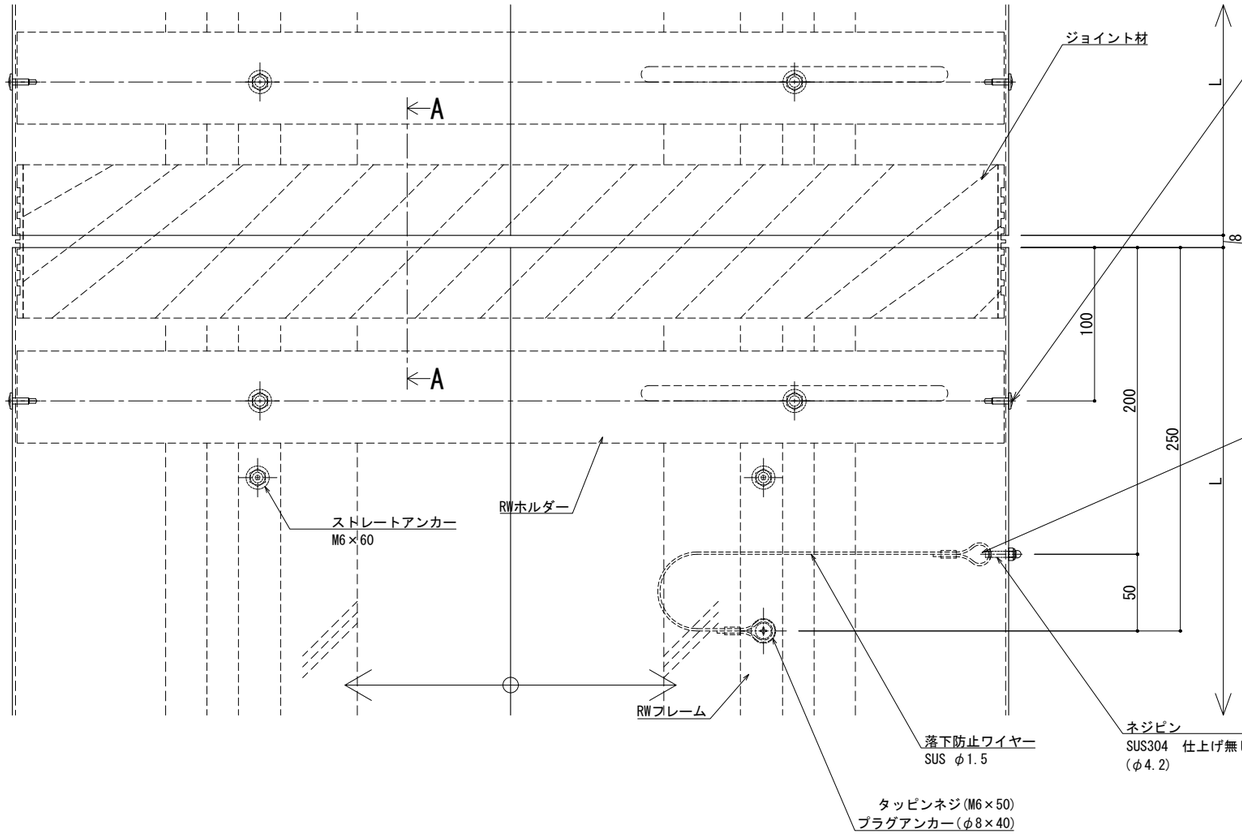

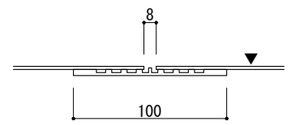

A － A

※両端部の見附部分に各1本の落下防止ワイヤーを取り付けます。

※落下防止ワイヤーは、本体にネジピンとロックナットで取付し、もう一方の端を躯体にタッピンネジで固定接続します。

改訂	改訂年月日	概要	特記事項
			当工事で使用する 設計仕様、部材仕様 は、設計仕様書に記載。
△1	・・・・・		

シルバーライン 井上商事株式会社

作成	設計	担当	検印	工事名	縮尺	通し番号
・	・	・	・	・	A1 1:2 A3 1:4	・ ／・ 枚の内
作成年月日		タイプ		図名	区分	図面番号
・		・		EXP.J.C 屋根-屋根 SL-SRW650(t25) 断面図	■	■・■・■

＊ 管理番号 ＊ 000000000.000

変更:2025.02.06

制定:2017.11.20

■	屋根 － 屋根	SL-SRW700［クリアランス200］（耐火帯）25mm	種別： アルミ	固定ピッチ： @≦ 560 mm	※ 落下防止ワイヤー付	S= 1:2

可動図	可動量
X	＋100mm －100mm
Y	＋フリー －フリー
Z	＋30mm －30mm

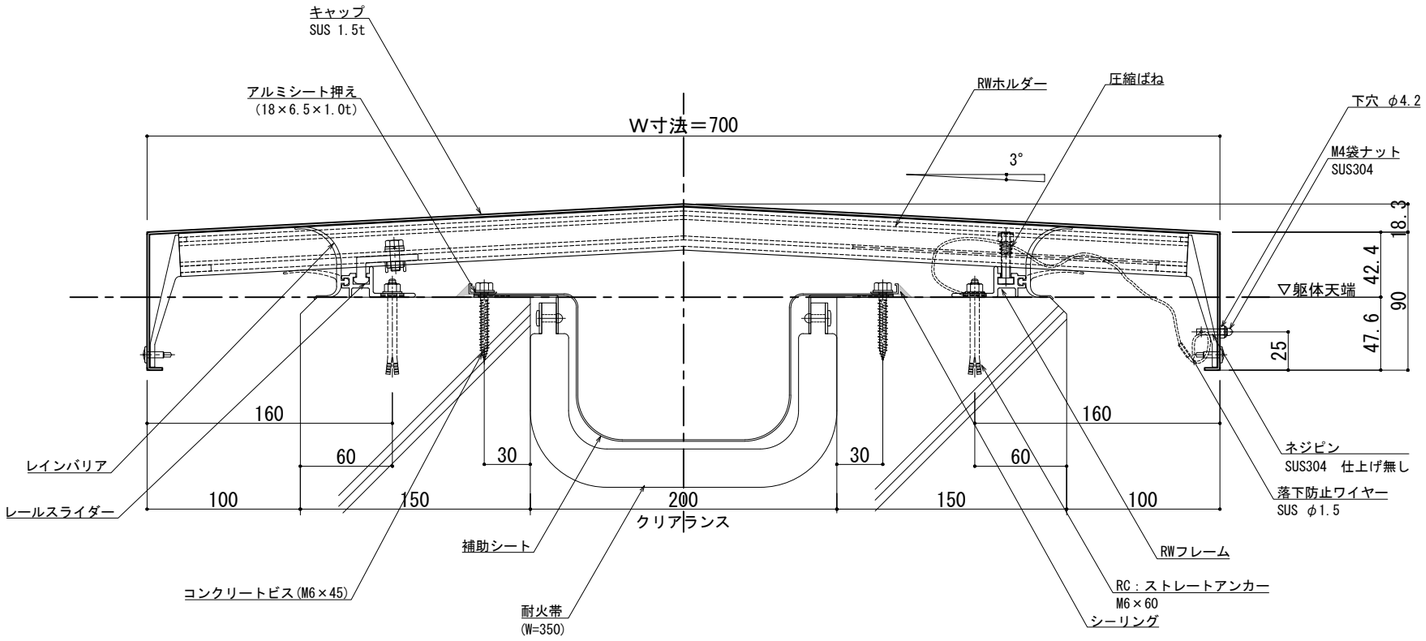

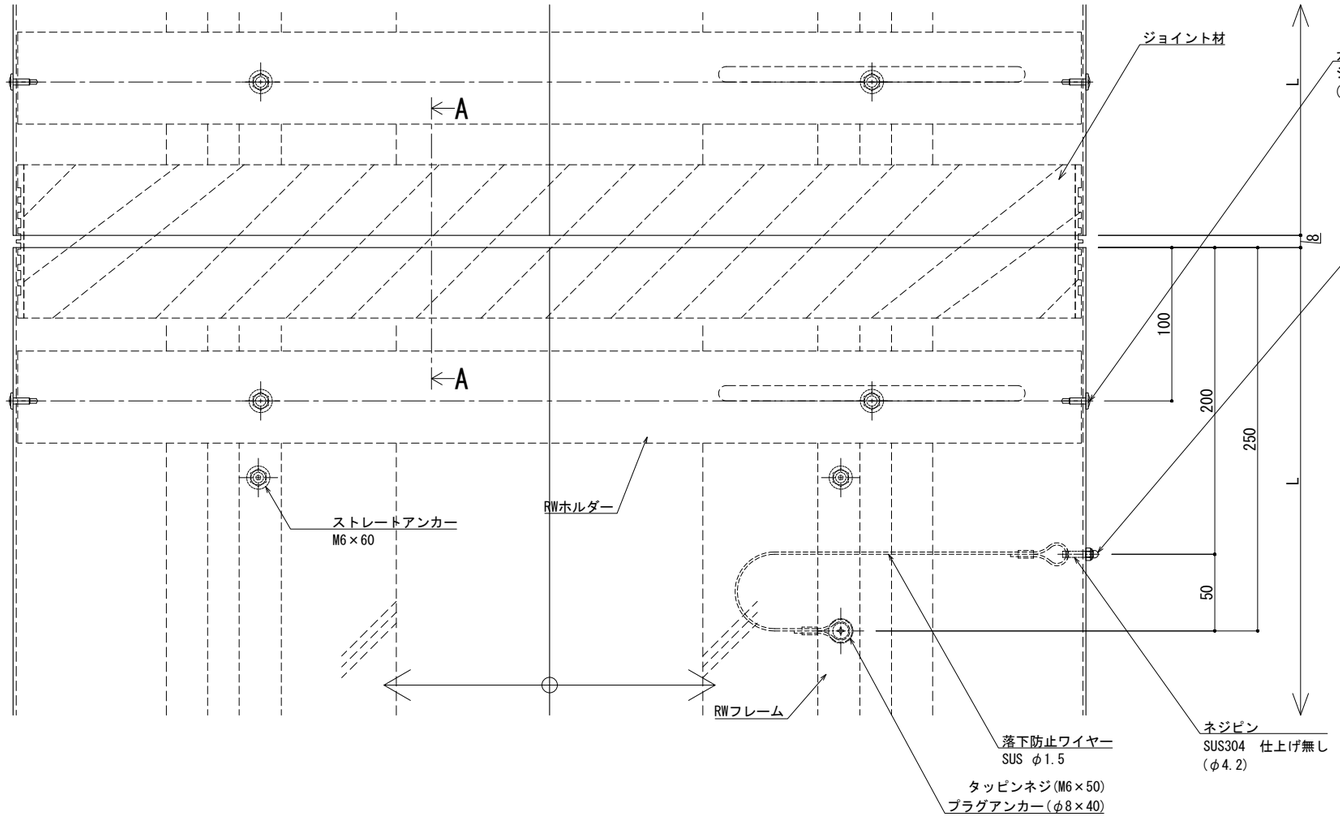

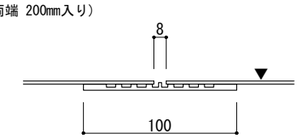

A － A

※両端部の見附部分に各1本の落下防止ワイヤーを取り付けます。

※落下防止ワイヤーは、本体にネジピンとロックナットで取付し、もう一方の端を躯体にタッピンネジで固定接続します。

改訂	改訂年月日	概要	特記事項
			当工事で使用する 設計仕様、部材仕様 は、設計仕様書に記載。
△1	・・・・・		

シルバーライン 井上商事株式会社

作成	設計	担当	検印	工事名	縮尺	通し番号
・	・	・	・	・	A1 1:2 A3 1:4	・ ／ ・ 枚の内
作成年月日		タイプ		図名	区分	図面番号
・		・		EXP.J.C 屋根-屋根 SL-SRW700(t25) 断面図	■	■・■・■・■

＊ 管理番号 ＊ 000000000.000

変更:2025.02.06

制定:2017.11.20

■	屋根 － 屋根	SL-SRW750［クリアランス200］（耐火帯）25mm	種別： アルミ	固定ピッチ： @≦ 560 mm	※ 落下防止ワイヤー付	S= 1:2

可動図	可動量
X	＋100mm －100mm
Y	＋フリー －フリー
Z	＋30mm －30mm

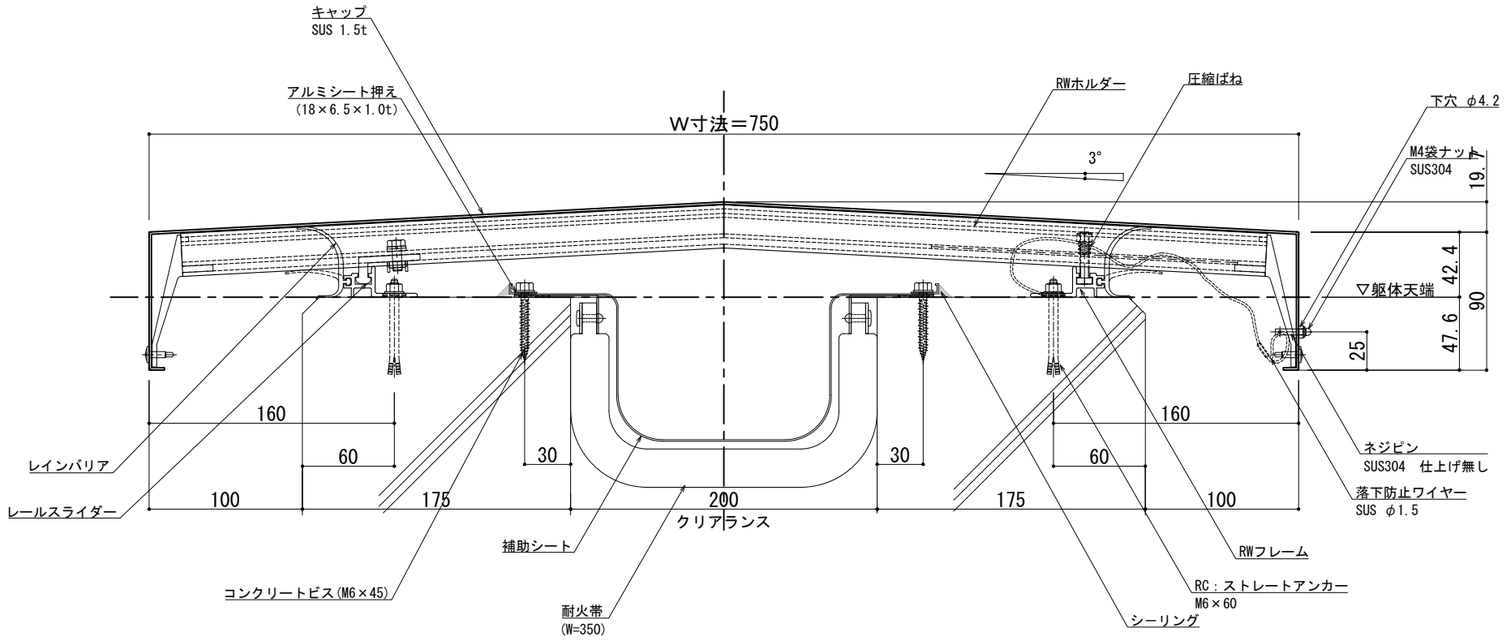

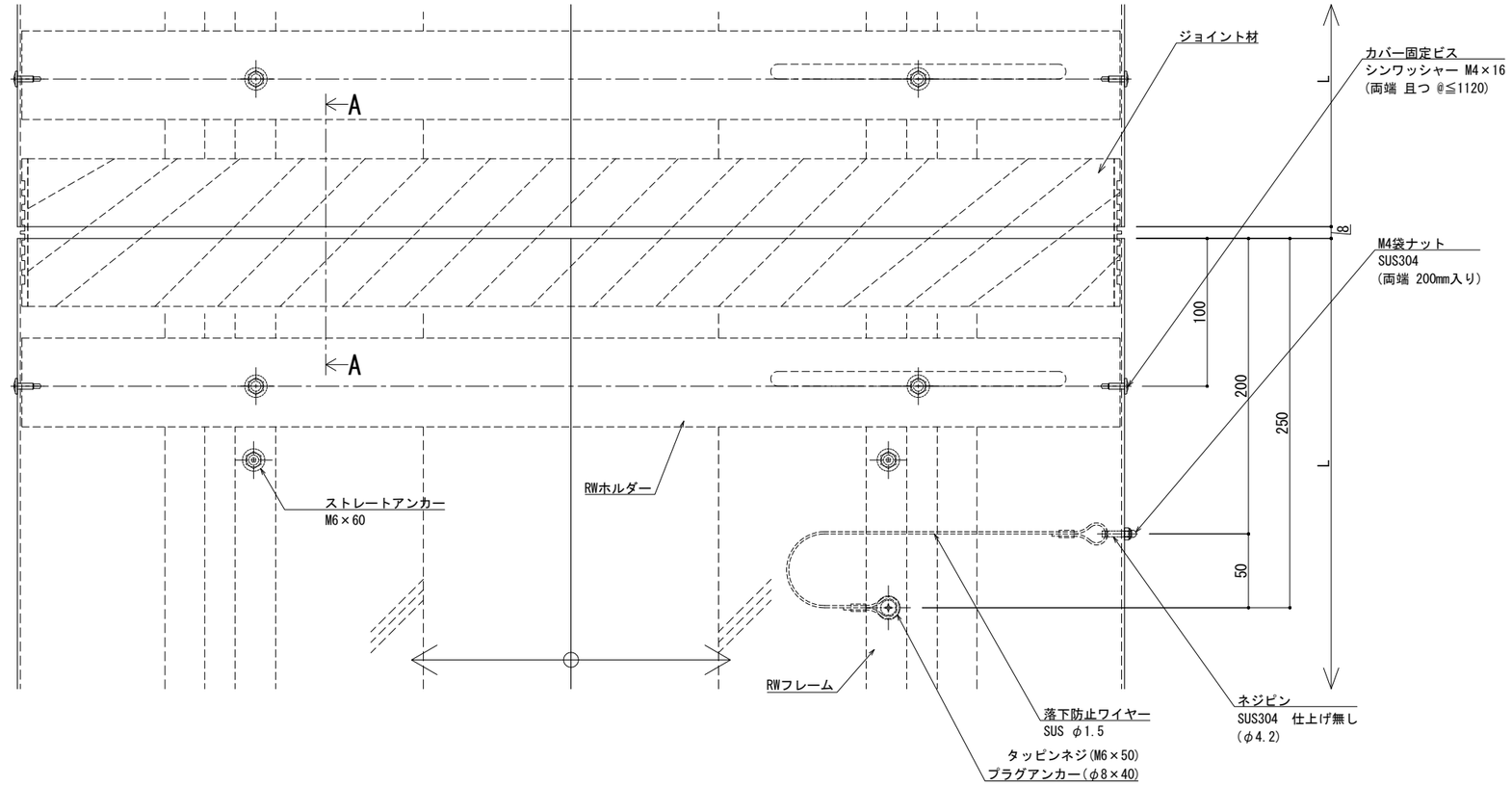

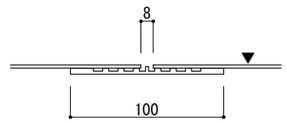

A － A

※両端部の見附部分に各1本の落下防止ワイヤーを取り付けます。

※落下防止ワイヤーは、本体にネジピンとロックナットで取付し、もう一方の端を躯体にタッピンネジで固定接続します。

改訂	改訂年月日	概要	特記事項
			当工事で使用する 設計仕様、部材仕様 は、設計仕様書に記載。
△1	・・・・・		

シルバーライン 井上商事株式会社

作成	設計	担当	検印	工事名	縮尺	通し番号
・	・	・	・	・	A1 1:2 A3 1:4	・ ／・ 枚の内
作成年月日		タイプ		図名	区分	図面番号
・		・		EXP.J.C 屋根-屋根 SL-SRW750(t25) 断面図	■	■・■・■

＊ 管理番号 ＊ 000000000.000

変更:2025.02.06

制定:2017.11.20

■	屋根 － 屋根	SL-SRW800［クリアランス200］（耐火帯）25mm	種別： アルミ	固定ピッチ： @≦ 560 mm	※ 落下防止ワイヤー付	S= 1:2

可動図	可動量
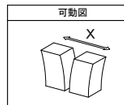	＋100mm －100mm
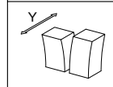	＋フリー －フリー
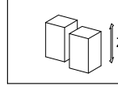	＋30mm －30mm

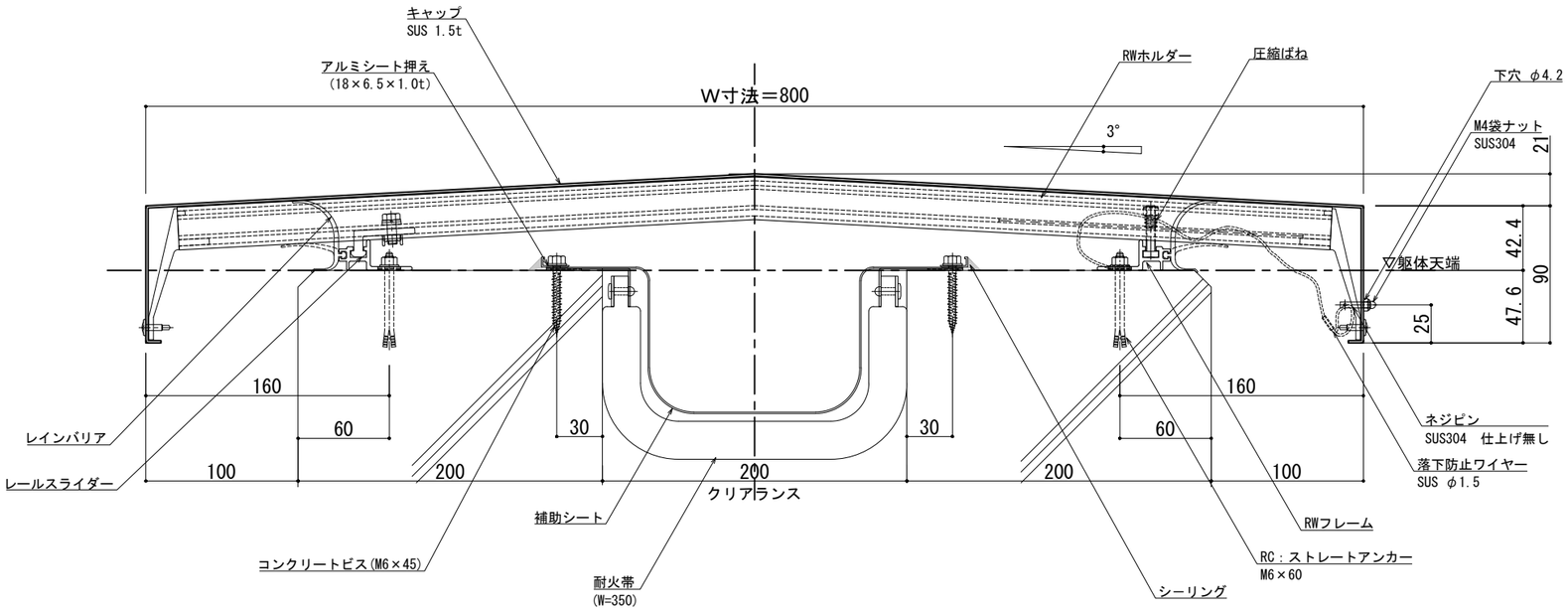

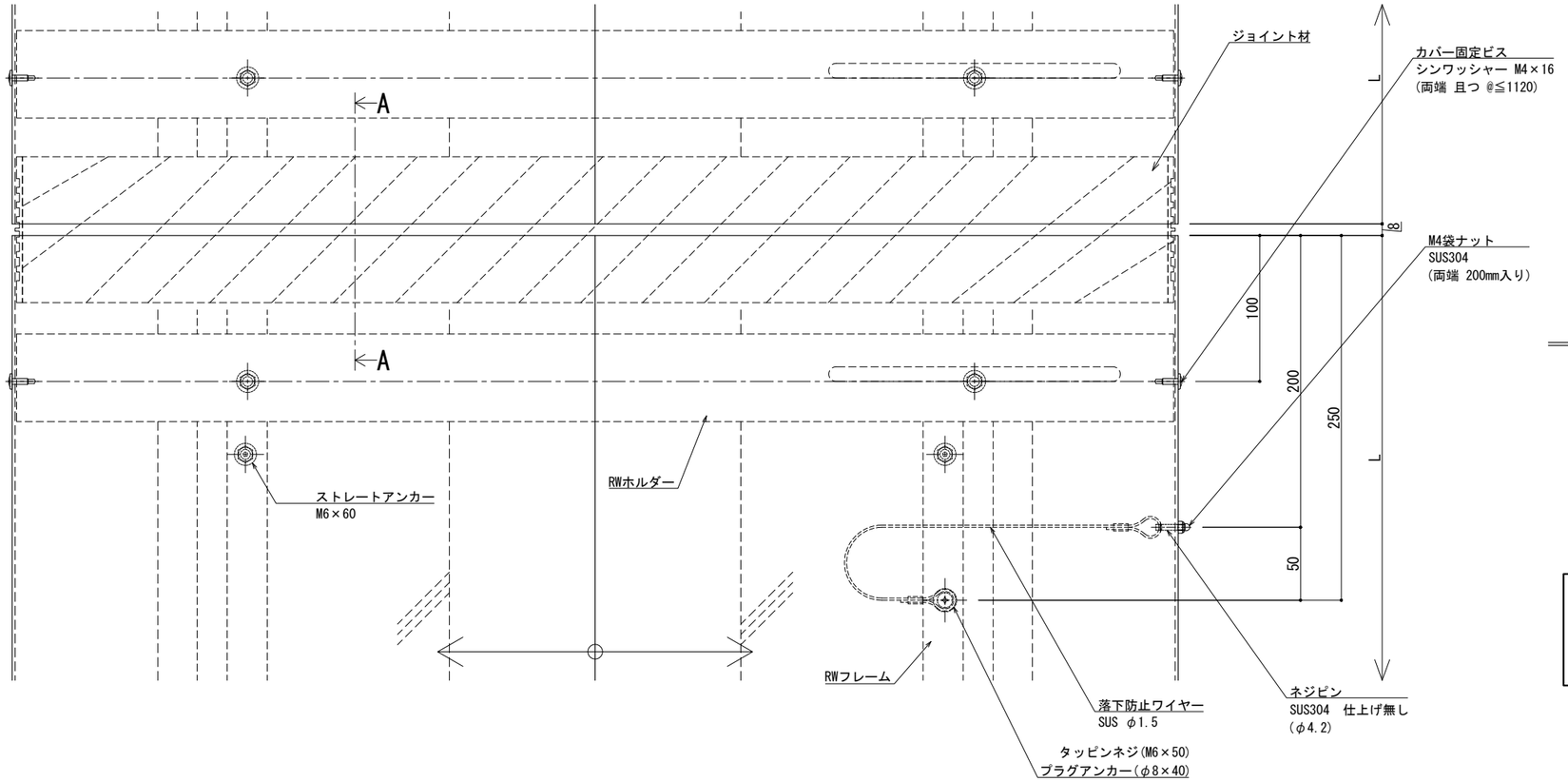

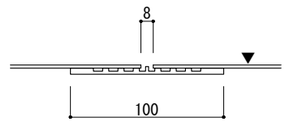

A － A

※両端部の見附部分に各1本の落下防止ワイヤーを取り付けます。

※落下防止ワイヤーは、本体にネジピンとロックナットで取付し、もう一方の端を躯体にタッピンネジで固定接続します。

変更:2025.02.06

制定:2017.11.20

改訂	改訂年月日	概　要	特 記 事 項
			当工事で使用する 設計仕様、部材仕様 は、設計仕様書に記載。

シルバーライン
井上商事株式会社

作成	設計	担当	検印	工事名	縮尺	通し番号
・	・	・	・	・	A1 1:2　A3 1:4	・ ／ ・ 枚の内
作成年月日		タイプ		図名	区分	図面番号
・		・		EXP.J.C 屋根-屋根 SL-SRW800(t25) 断面図	■	■ ■ ■ ■

＊ 管理番号 ＊ OOOOOOOOO.OOO

■	屋根 － 屋根	SL-SRW850［クリアランス200］（耐火帯）25mm	種別： アルミ	固定ピッチ： @≦ 560 mm	※ 落下防止ワイヤー付	S= 1:2

可動図	可動量
X	＋100mm －100mm
Y	＋フリー －フリー
Z	＋30mm －30mm

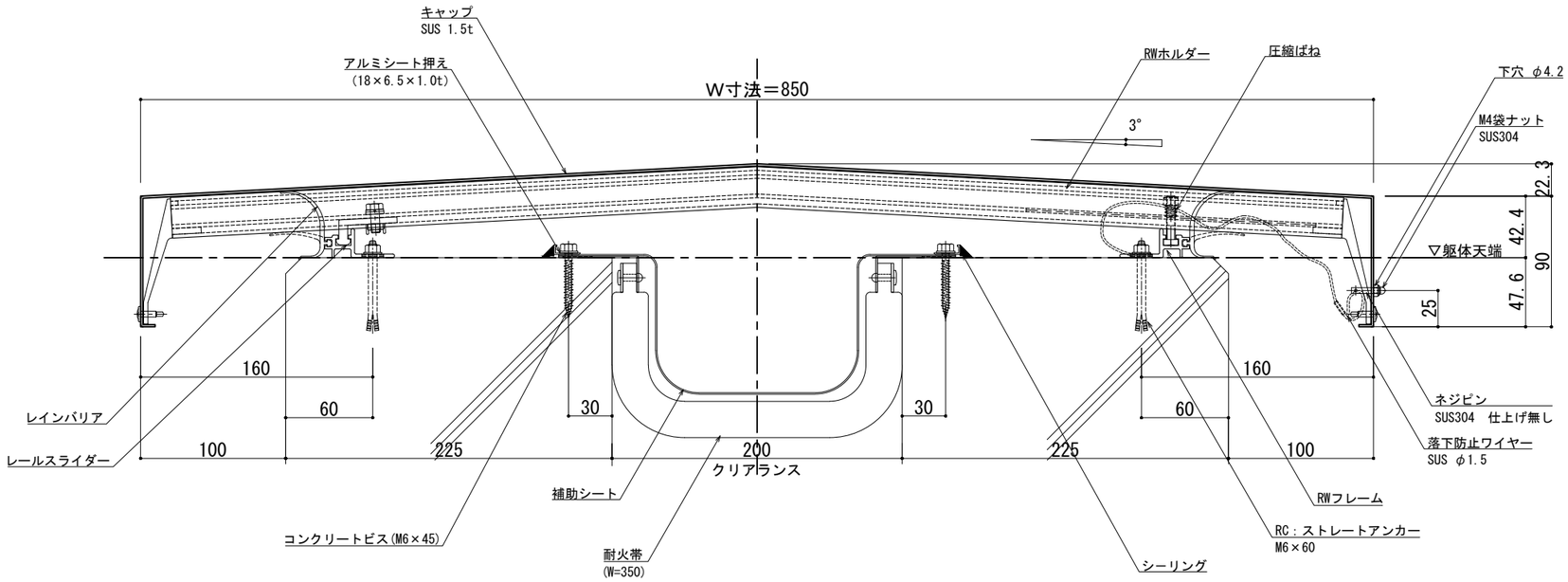

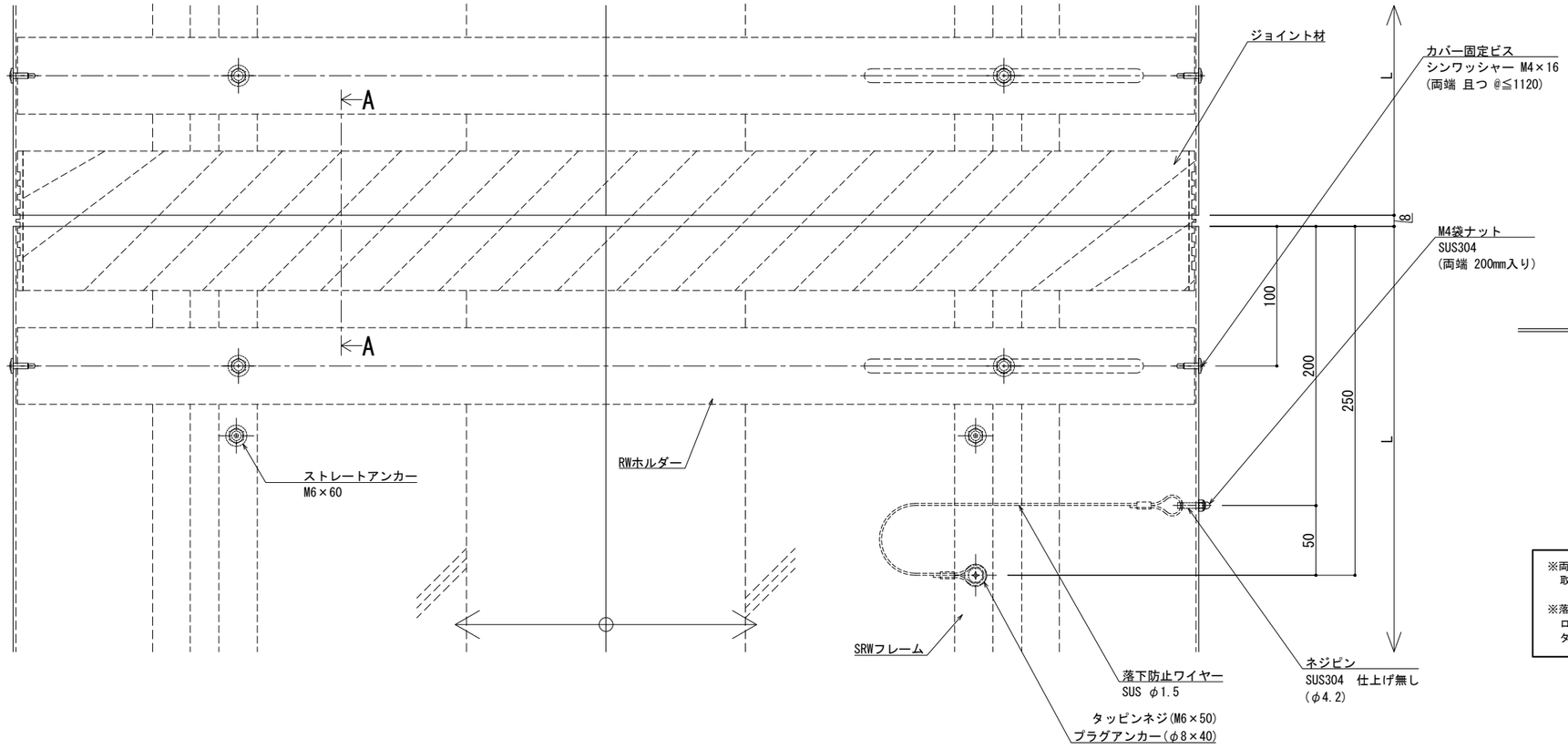

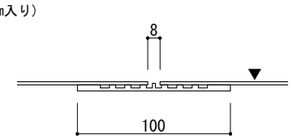

A － A

※両端部の見附部分に各1本の落下防止ワイヤーを取り付けます。

※落下防止ワイヤーは、本体にネジピンとロックナットで取付し、もう一方の端を躯体にタッピンネジで固定接続します。

改訂	改訂年月日	概要	特記事項
			当工事で使用する 設計仕様、部材仕様 は、設計仕様書に記載。
△	・・・・・		

シルバーライン 井上商事株式会社

作成	設計	担当	検印	工事名	縮尺	通し番号
・	・	・	・	・	A1 1:2 A3 1:4	・ ／・ 枚の内
作成年月日		タイプ		図名	区分	図面番号
・		・		EXP.J.C 屋根-屋根 SL-SRW850(t25) 断面図	■	■・■・■

＊ 管理番号 ＊ 000000000.000

変更:2025.02.06
制定:2017.11.20

■	屋根 － 屋根	SL-SRW900［クリアランス200］	種別： アルミ	固定ピッチ： @≦ 450 mm	※ 落下防止ワイヤー付	S= 1:2

可動図	可動量
X	＋100mm －100mm
Y	＋フリー －フリー
Z	＋30mm －30mm

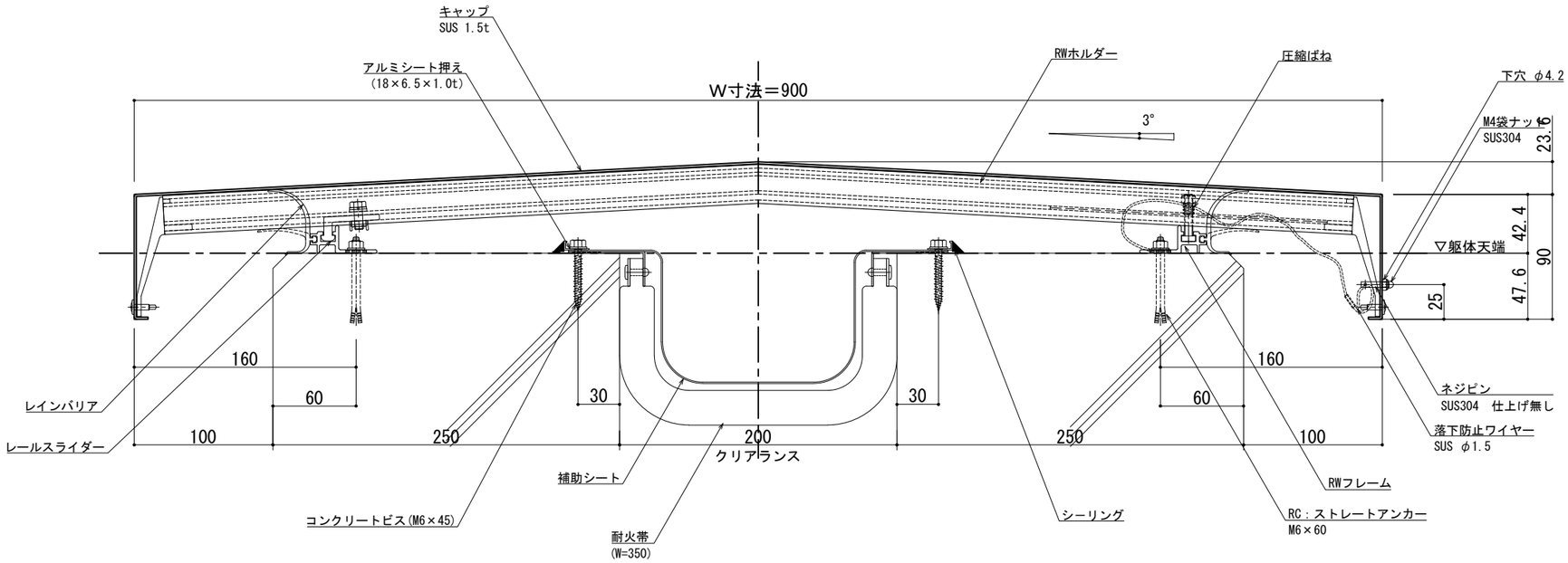

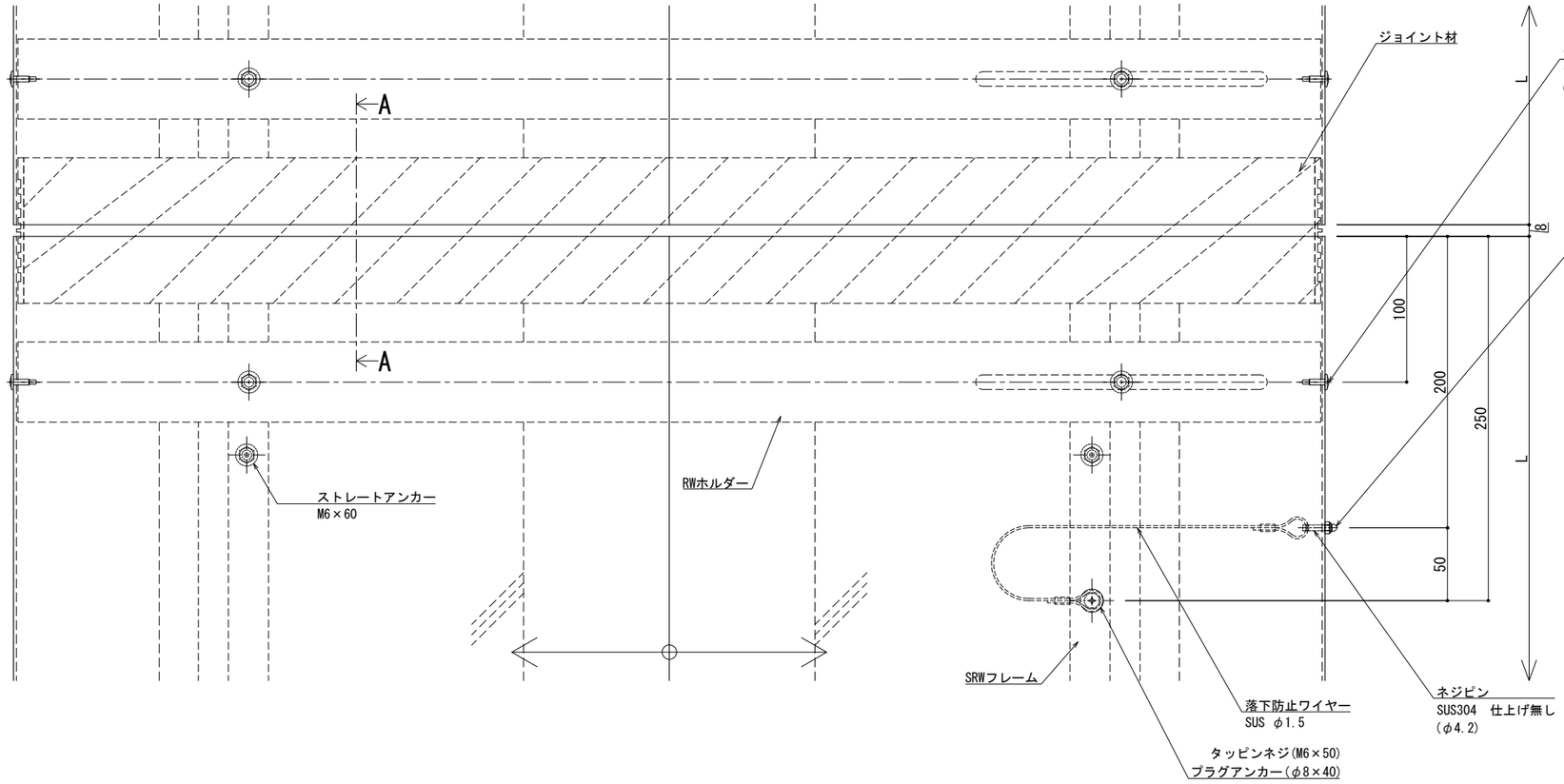

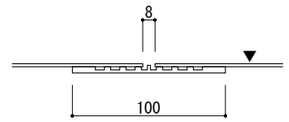

A － A

※両端部の見附部分に各1本の落下防止ワイヤーを取り付けます。

※落下防止ワイヤーは、本体にネジピンとロックナットで取付し、もう一方の端を躯体にタッピンネジで固定接続します。

改訂	改訂年月日	概要	特記事項
			当工事で使用する 設計仕様、部材仕様 は、設計仕様書に記載。
△1	・・・・・		

シルバーライン 井上商事株式会社

作成	設計	担当	検印	工事名	縮尺	通し番号
・	・	・	・	・	A1 1:2 A3 1:4	・ ／・ 枚の内
作成年月日		タイプ		図名	区分	図面番号
・		・		EXP.J.C 屋根-屋根 SL-SRW900(t25) 断面図	■	■・■・■

＊ 管理番号 ＊ 000000000.000

変更:2025.02.06

制定:2017.11.20

■	屋根 － 屋根	SL-SRW950［クリアランス200］（耐火帯）25mm	種別： アルミ	固定ピッチ： @≦ 450 mm	※ 落下防止ワイヤー付	S= 1:2

可動図	可動量
X	＋100mm －100mm
Y	＋フリー －フリー
Z	＋30mm －30mm

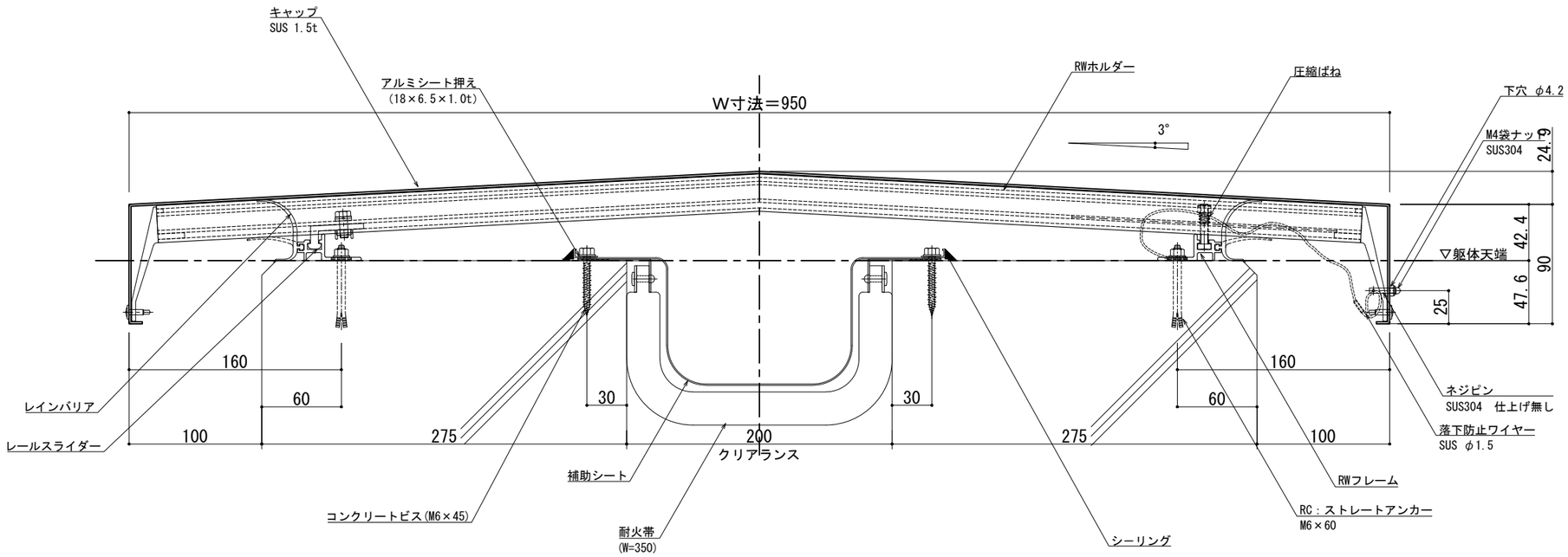

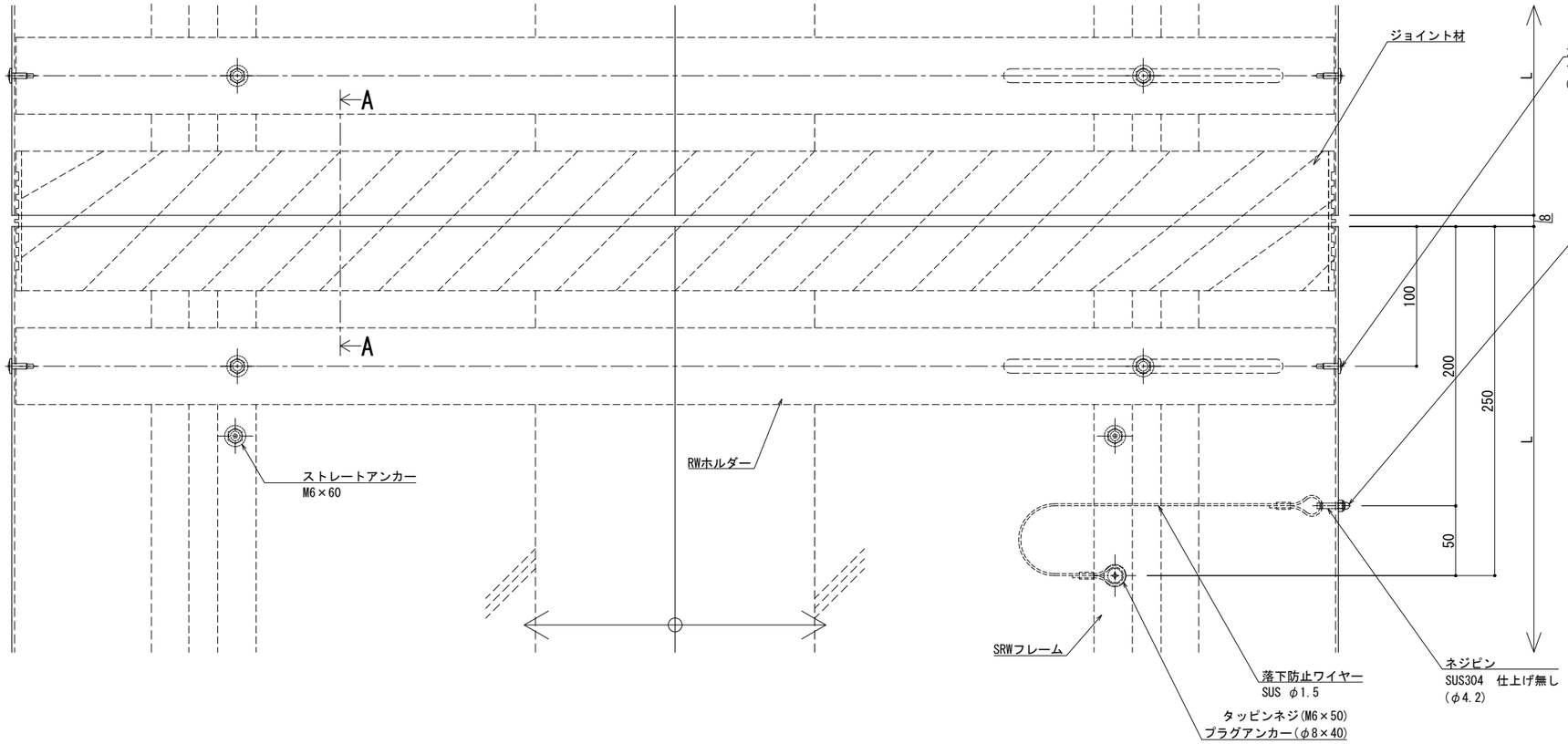

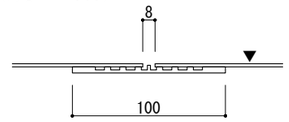

A － A

※両端部の見附部分に各1本の落下防止ワイヤーを取り付けます。

※落下防止ワイヤーは、本体にネジピンとロックナットで取付し、もう一方の端を躯体にタッピンネジで固定接続します。

改訂	改訂年月日	概要	特記事項
			当工事で使用する 設計仕様、部材仕様 は、設計仕様書に記載。
△	・・・・・		

シルバーライン 井上商事株式会社

作成	設計	担当	検印	工事名	縮尺	通し番号
・	・	・	・	・	A1 1:2 A3 1:4	・ ／・ 枚の内
作成年月日		タイプ		図名	区分	図面番号
・		・		EXP.J.C 屋根-屋根 SL-SRW950(t25) 断面図	■	■・■・■

＊ 管理番号 ＊ 000000000.000

変更:2025.02.06

制定:2017.11.20

■	屋根 － 屋根	SL-SRW1000［クリアランス200］（耐火帯）25mm	種別： アルミ	固定ピッチ： @≦ 450 mm	※ 落下防止ワイヤー付	S= 1:2

可動図	可動量
X	＋100mm －100mm
Y	＋フリー －フリー
Z	＋30mm －30mm

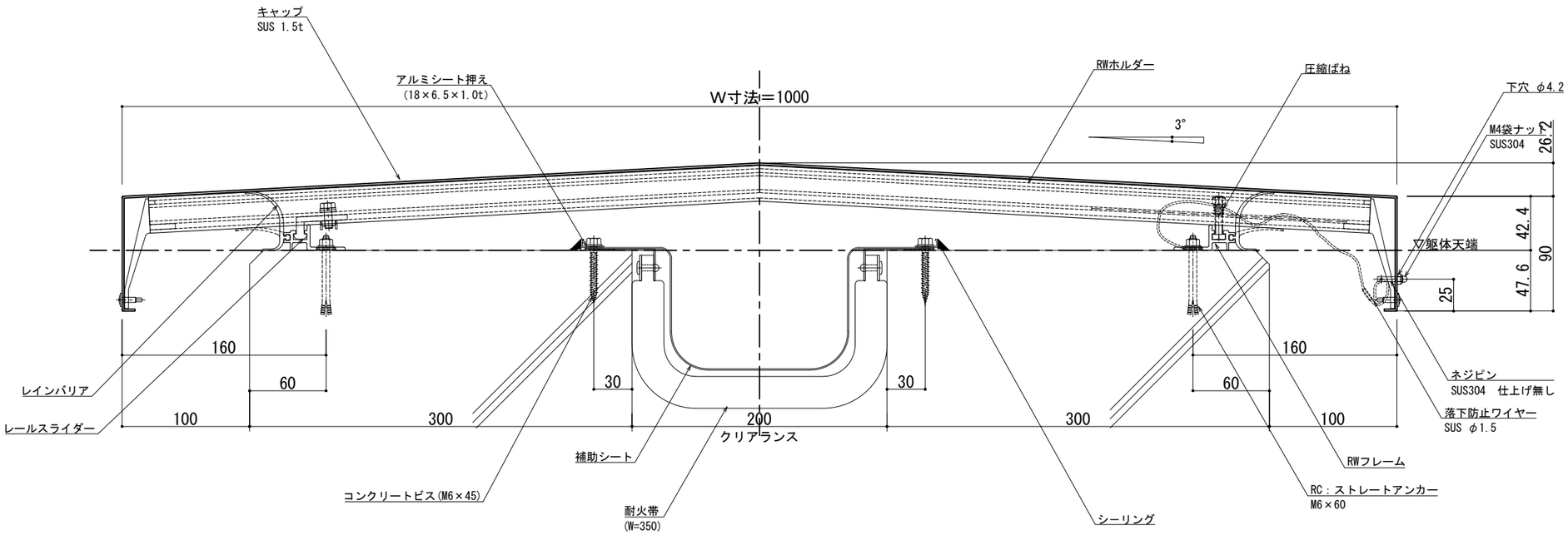

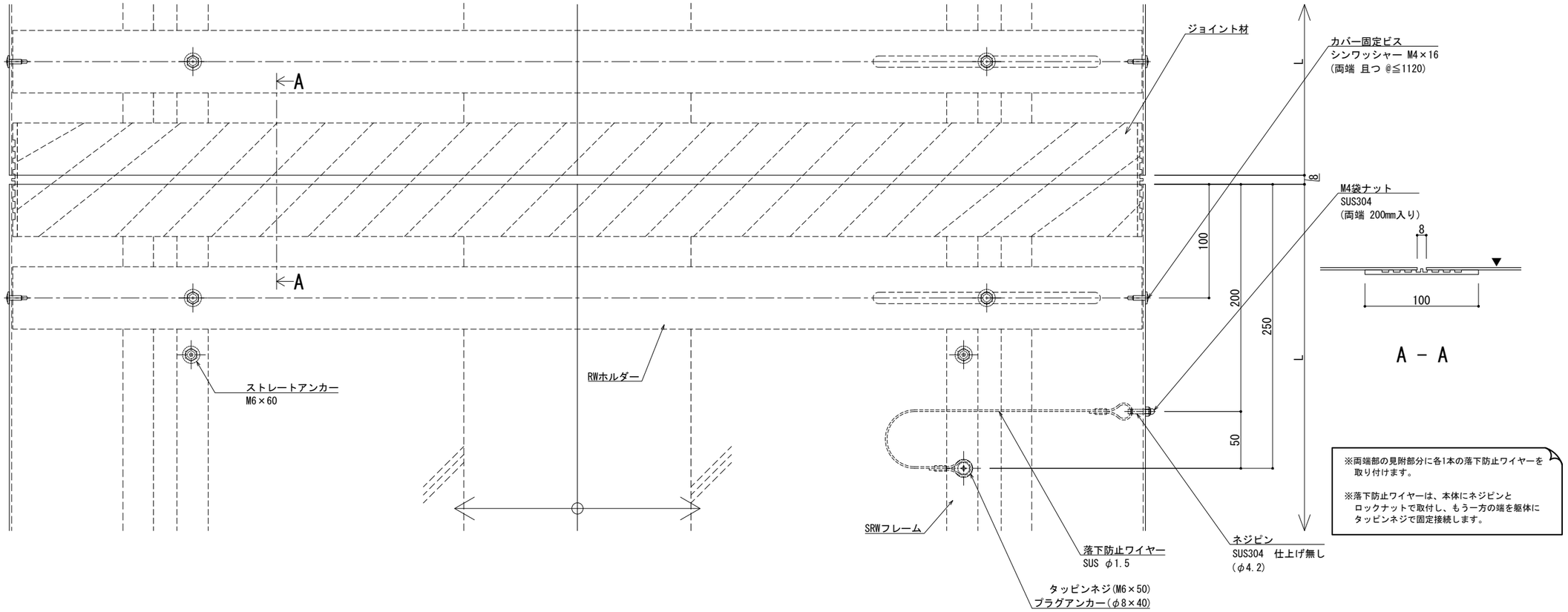

※両端部の見附部分に各1本の落下防止ワイヤーを取り付けます。

※落下防止ワイヤーは、本体にネジピンとロックナットで取付し、もう一方の端を躯体にタッピンネジで固定接続します。

改訂	改訂年月日	概要	特記事項
			当工事で使用する 設計仕様、部材仕様 は、設計仕様書に記載。
△	・・・・・	・	

シルバーライン 井上商事株式会社

作成	設計	担当	検印	工事名	縮尺	通し番号
・	・	・	・	・	A1 1:2 A3 1:4	・ ／・ 枚の内
作成年月日		タイプ		図名	区分	図面番号
・		・		EXP.J.C 屋根-屋根 SL-SRW1000(t25) 断面図	■	■・■・■

＊ 管理番号 ＊ 000000000.000

変更:2025.02.06

制定:2017.11.20

■	屋根 － 屋根	SL-SRW1050［クリアランス200］（耐火帯）25mm	種別： アルミ	固定ピッチ： @≦ 450 mm	※ 落下防止ワイヤー付	S= 1:2

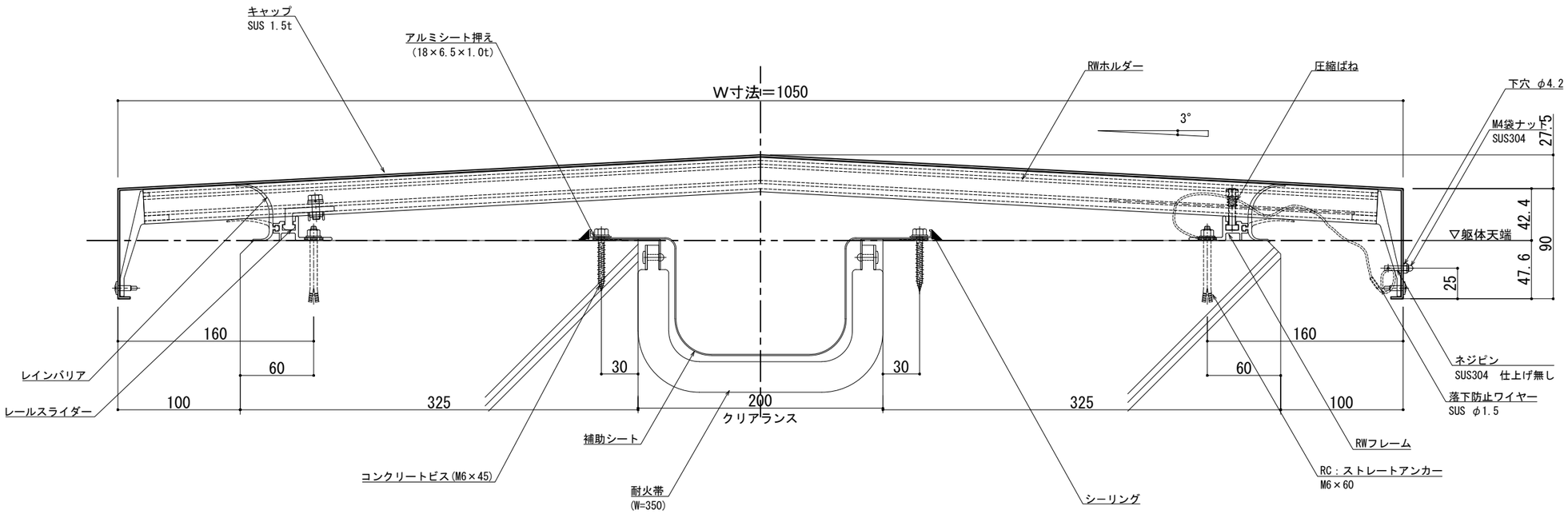

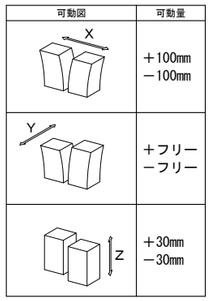

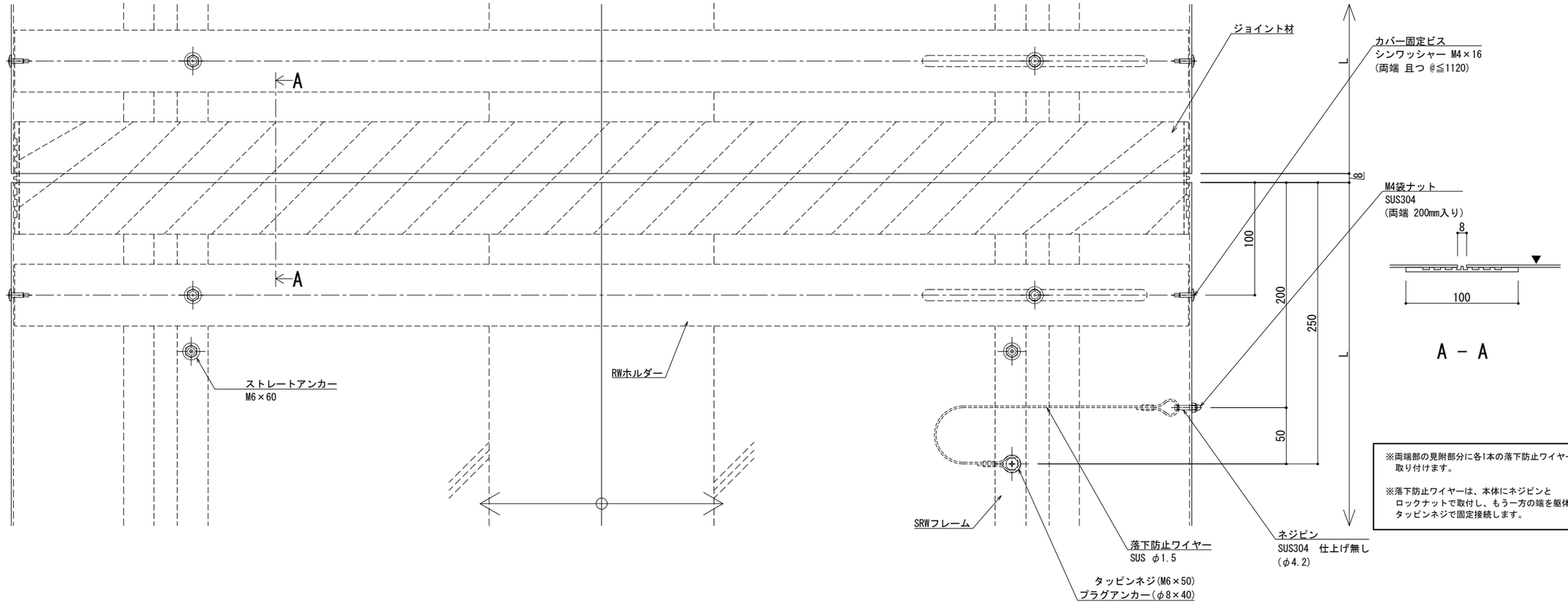

※両端部の見附部分に各1本の落下防止ワイヤーを取り付けます。

※落下防止ワイヤーは、本体にネジピンとロックナットで取付し、もう一方の端を躯体にタッピンネジで固定接続します。

改訂	改訂年月日	概要	特記事項
			当工事で使用する 設計仕様、部材仕様 は、設計仕様書に記載。
△	・・・・・	・	

シルバーライン 井上商事株式会社

作成	設計	担当	検印	工事名	縮尺	通し番号
・	・	・	・	・	A1 1:2 A3 1:4	・ ／ ・ 枚の内
作成年月日		タイプ		図名	区分	図面番号
・		・		EXP.J.C 屋根-屋根 SL-SRW1050(t25) 断面図	■	■ ■ ■ ■

＊ 管理番号 ＊ 000000000.000

変更:2025.02.06

制定:2017.11.20

■	屋根 － 屋根	SL-SRW1100［クリアランス200］（耐火帯）25mm	種別： アルミ	固定ピッチ： @≦ 450 mm	※ 落下防止ワイヤー付	S= 1:2

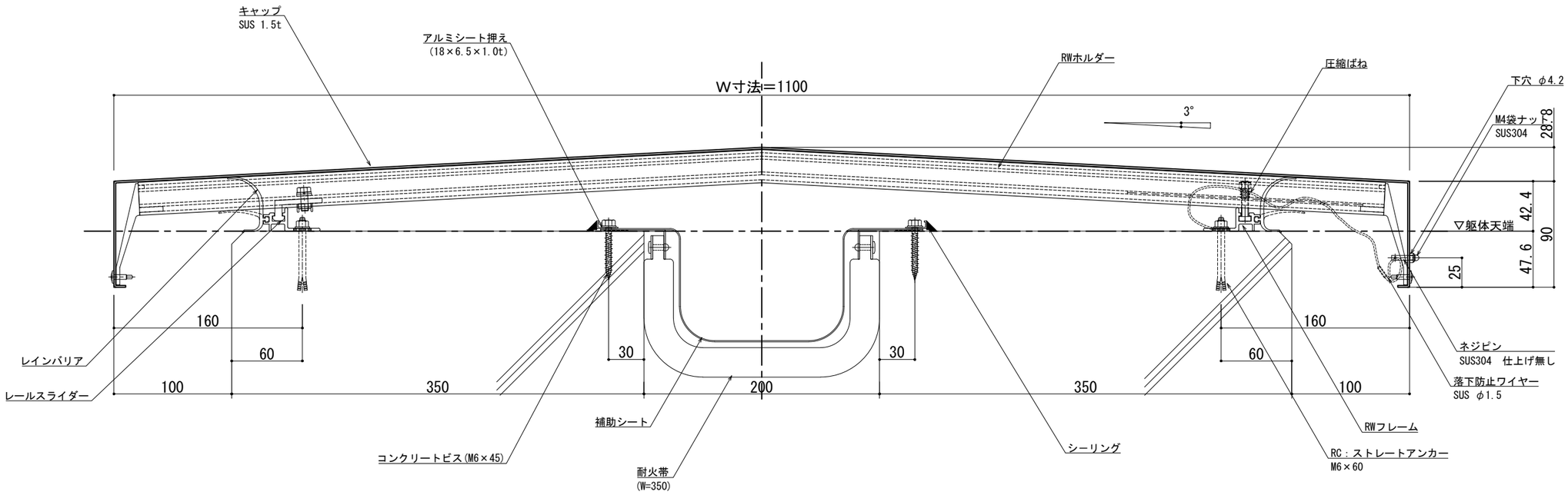

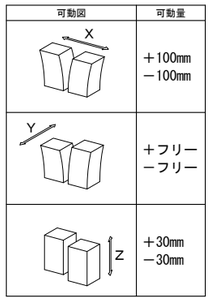

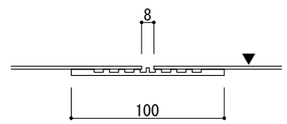

A － A

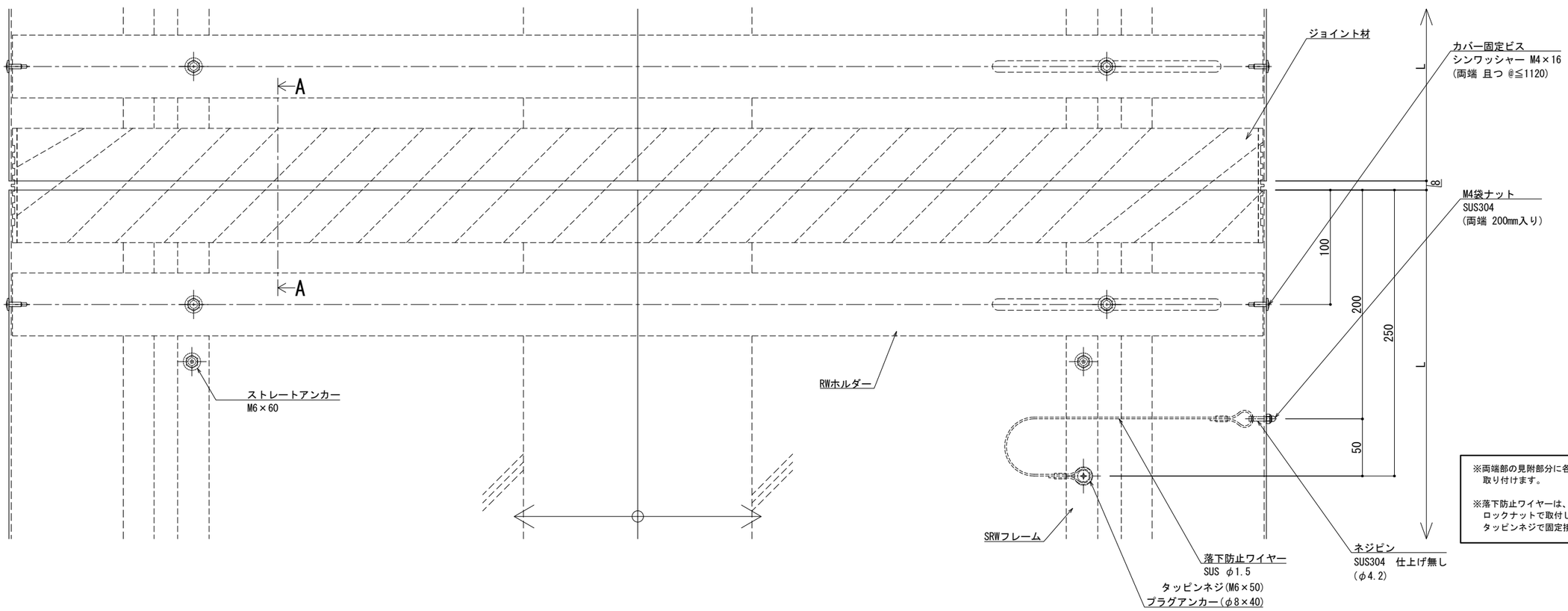

※両端部の見附部分に各1本の落下防止ワイヤーを取り付けます。

※落下防止ワイヤーは、本体にネジピンとロックナットで取付し、もう一方の端を躯体にタッピンネジで固定接続します。

改訂	改訂年月日	概要	特記事項
			当工事で使用する 設計仕様、部材仕様 は、設計仕様書に記載。
△1	・・・・・	・	

シルバーライン 井上商事株式会社

作成	設計	担当	検印	工事名	縮尺	通し番号
・	・	・	・	・	A1 1:2 A3 1:4	・ ／・ 枚の内
作成年月日		タイプ		図名	区分	図面番号
・		・		EXP.J.C 屋根-屋根 SL-SRW1100(t25) 断面図	■	■・■・■

＊ 管理番号 ＊ 000000000.000

変更:2025.02.06
制定:2017.11.20

■	屋根 － 屋根	SL-SRW1150［クリアランス200］（耐火帯）25mm	種別： アルミ	固定ピッチ： @≦ 450 mm	※ 落下防止ワイヤー付	S= 1:2

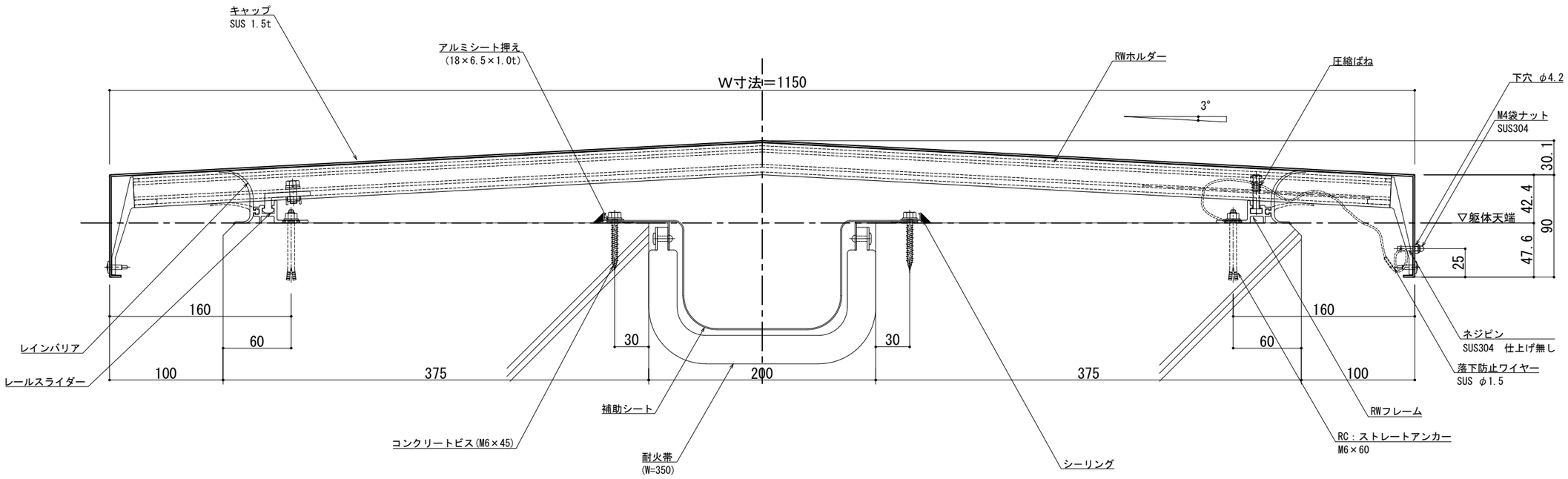

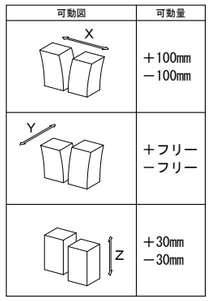

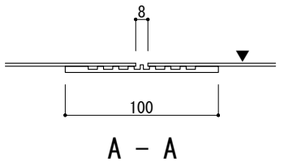

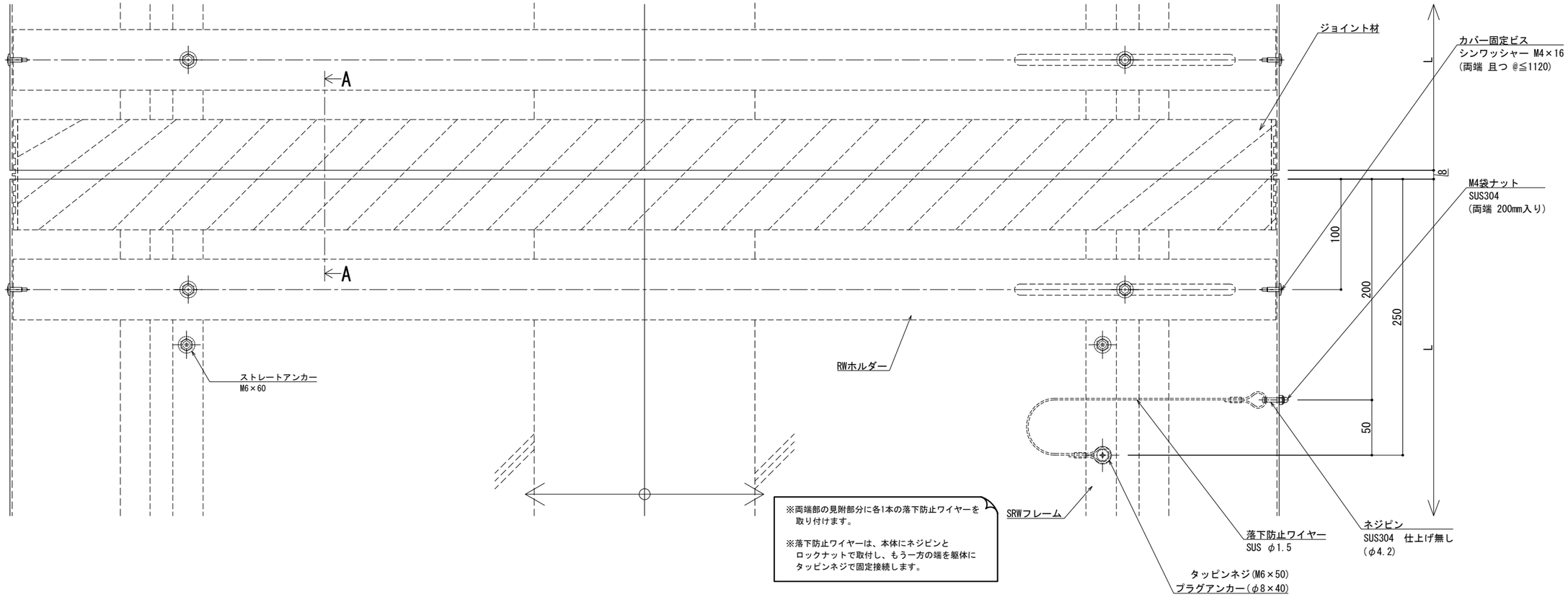

※両端部の見附部分に各1本の落下防止ワイヤーを取り付けます。

※落下防止ワイヤーは、本体にネジピンとロックナットで取付し、もう一方の端を躯体にタッピンネジで固定接続します。

改訂	改訂年月日	概要	特記事項
			当工事で使用する 設計仕様、部材仕様 は、設計仕様書に記載。
△	・・・・・	・	

シルバーライン 井上商事株式会社

作成	設計	担当	検印	工事名	縮尺	通し番号
・	・	・	・	・	A1 1:2 A3 1:4	・ ／・ 枚の内
作成年月日		タイプ		図名	区分	図面番号
・		・		EXP.J.C 屋根-屋根 SL-SRW1150(t25) 断面図	■	■・■・■

＊ 管理番号 ＊ 000000000.000

変更:2025.02.06

制定:2017.11.20

■	屋根 － 屋根	SL-SRW1200［クリアランス200］（耐火帯）25mm	種別： アルミ	固定ピッチ： @≦ 450 mm	※ 落下防止ワイヤー付	S= 1:2

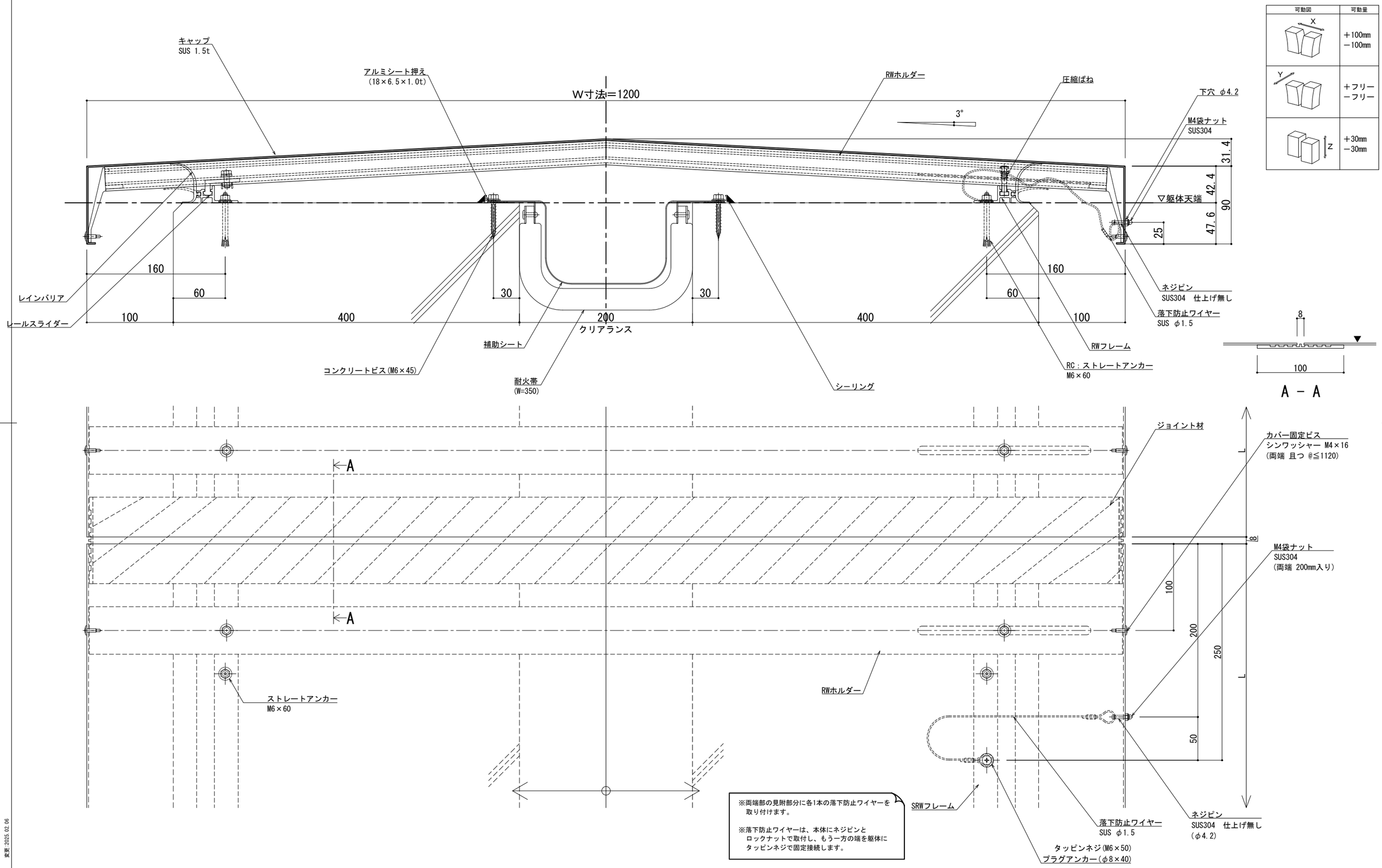

可動図	可動量
X	＋100mm －100mm
Y	＋フリー －フリー
Z	＋30mm －30mm

※両端部の見附部分に各1本の落下防止ワイヤーを取り付けます。

※落下防止ワイヤーは、本体にネジピンとロックナットで取付し、もう一方の端を躯体にタッピンネジで固定接続します。

改訂	改訂年月日	概要	特記事項
			当工事で使用する 設計仕様、部材仕様 は、設計仕様書に記載。
△1	・・・・・	・	

シルバーライン 井上商事株式会社

作成	設計	担当	検印	工事名	縮尺	通し番号
・	・	・	・	・	A1 1:2 A3 1:4	・ ／・ 枚の内
作成年月日		タイプ		図名	区分	図面番号
・		・		EXP.J.C 屋根-屋根 SL-SRW1200(t25) 断面図	■	■・■・■

＊ 管理番号 ＊ 000000000.000

変更:2025.02.06

制定:2017.11.20

▪	屋根 － 屋根	SL-SRW1250［クリアランス200］（耐火帯）25mm	種別： アルミ	固定ピッチ： @≦ 450 mm	※ 落下防止ワイヤー付	S= 1:2

可動図	可動量
X	＋100mm －100mm
Y	＋フリー －フリー
Z	＋30mm －30mm

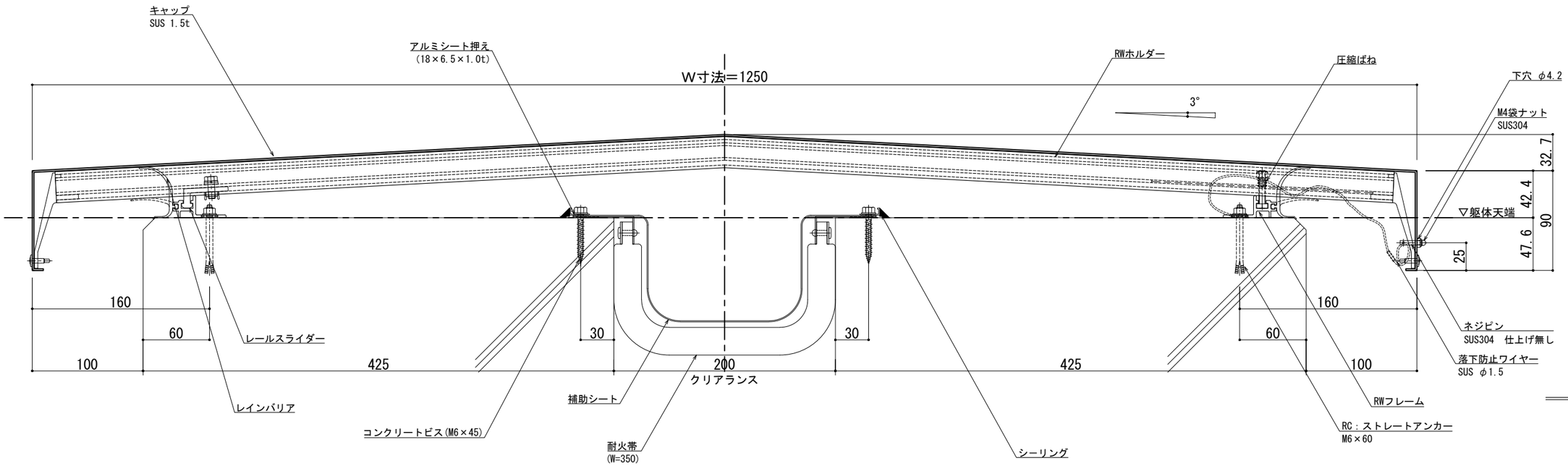

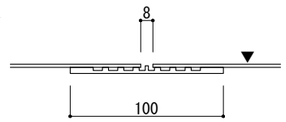

A － A

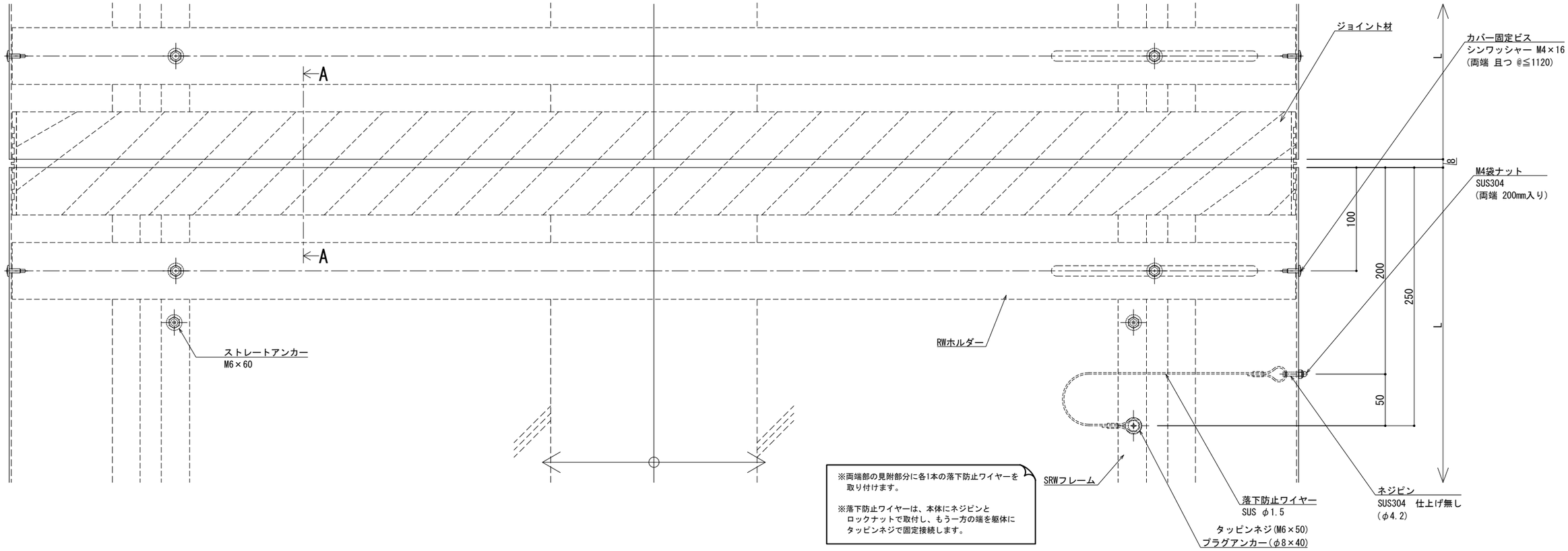

※両端部の見附部分に各1本の落下防止ワイヤーを取り付けます。

※落下防止ワイヤーは、本体にネジピンとロックナットで取付し、もう一方の端を躯体にタッピンネジで固定接続します。

改訂年月日	概 要	特 記 事 項
		当工事で使用する 設計仕様、部材仕様 は、設計仕様書に記載。

シルバーライン
井上商事株式会社

作成	設計	担当	検印	工事名	縮尺	通し番号
・	・	・	・	・	A1 1:2 A3 1:4	・ ／ ・ 枚の内
作成年月日		タイプ		図名	区分	図面番号
・		・		EXP.J.C 屋根-屋根 SL-SRW1250(t25) 断面図	▪	▪ ▪ ▪ ▪

＊ 管理番号 ＊ OOOOOOOOO.OOO

作成:2017.11.20 変更:2025.02.06