■	外壁コーナー	SL-S250HGC	種別： ステンレス 仕上げ： HL	フォルダ固定間隔： @≦ 900 mm	※ 落下防止ワイヤー付	S= 1:2

可動図	可動量
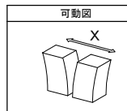	＋172mm －148mm
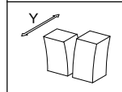	＋150mm －150mm
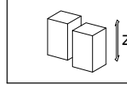	＋30mm －30mm

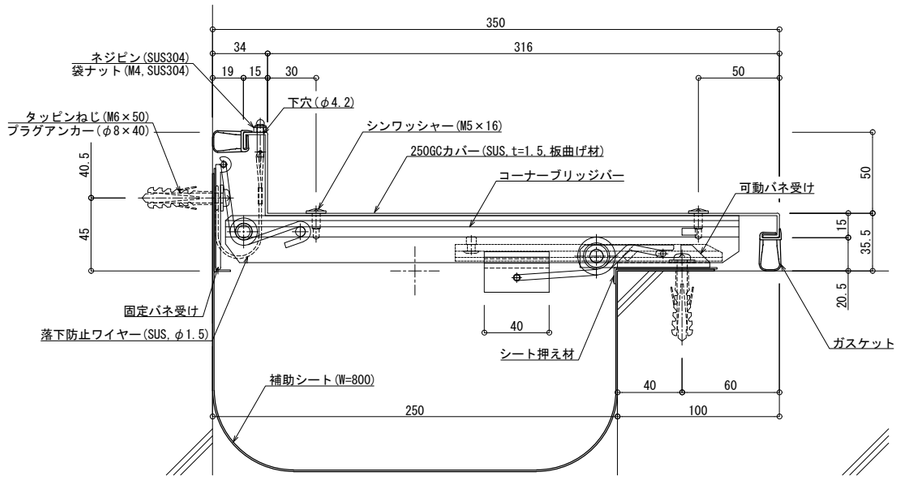

制定:2017.9.20　変更:2025.04.07