■	外壁コーナー	ＳＬ-Ｓ２５０ＨＧＣ（耐火仕様）12.5㎜	種別： ステンレス 仕上げ： HL	フォルダ固定間隔： @≦ 900 ㎜	※ 落下防止ワイヤー付	S= 1:2

可動図	可動量
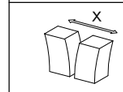	＋172㎜ －148㎜
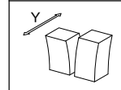	＋150㎜ －150㎜
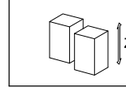	＋30㎜ －30㎜

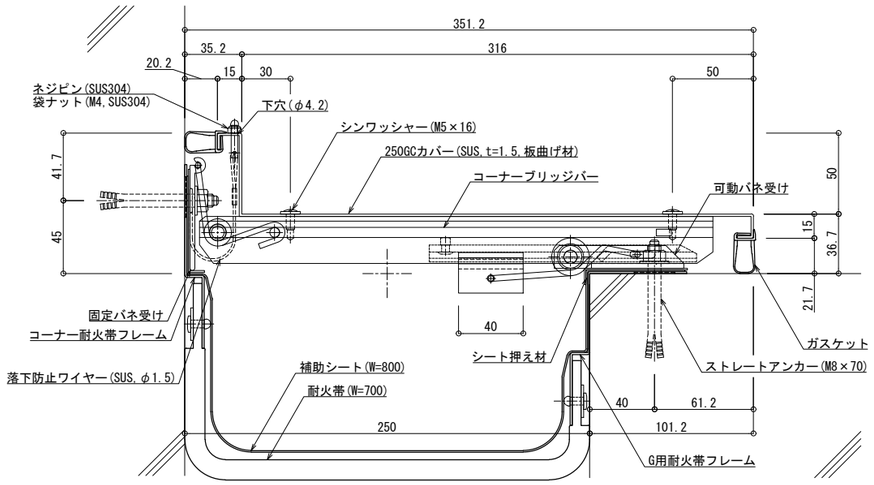

制定:2017.9.20　　変更:2025.04.07