■	内壁コーナー	SL-S350HNC	種別： ステンレス 仕上げ： HL	アンカー固定間隔： @≦ 560 mm		S= 1:2

可動図	可動量
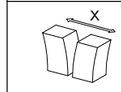	＋212mm －216mm
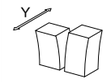	＋210mm －210mm
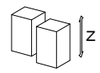	＋30mm －30mm

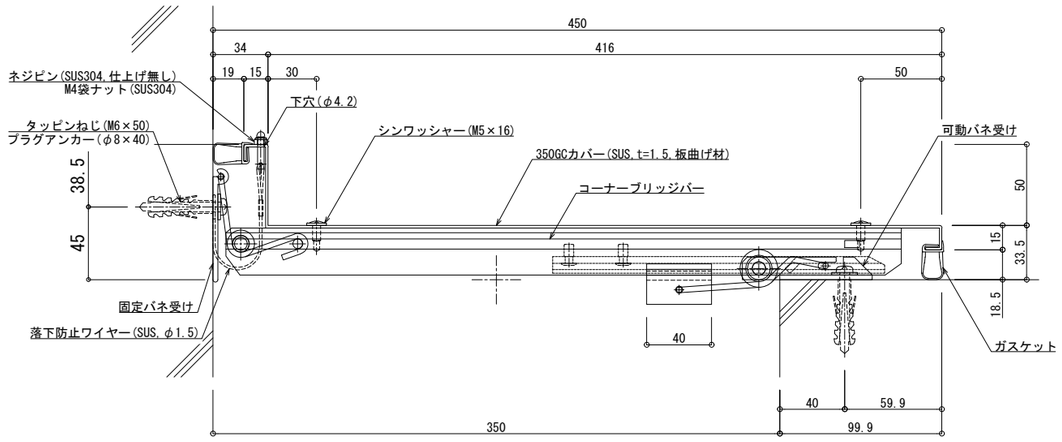

制定:2017.9.20　変更:2021.03.15