■	外壁 － 外壁	ＳＬ－Ｓ３５０ＨＧ（耐火仕様）12.5mm	種別： ステンレス 仕上げ： HL	フォルダ固定間隔： @≦ 900 mm	※ 落下防止ワイヤー付	S= 1:2

可動図	可動量
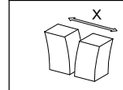	＋212mm －262mm
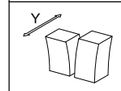	＋210mm －210mm
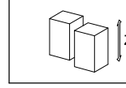	＋30mm －30mm

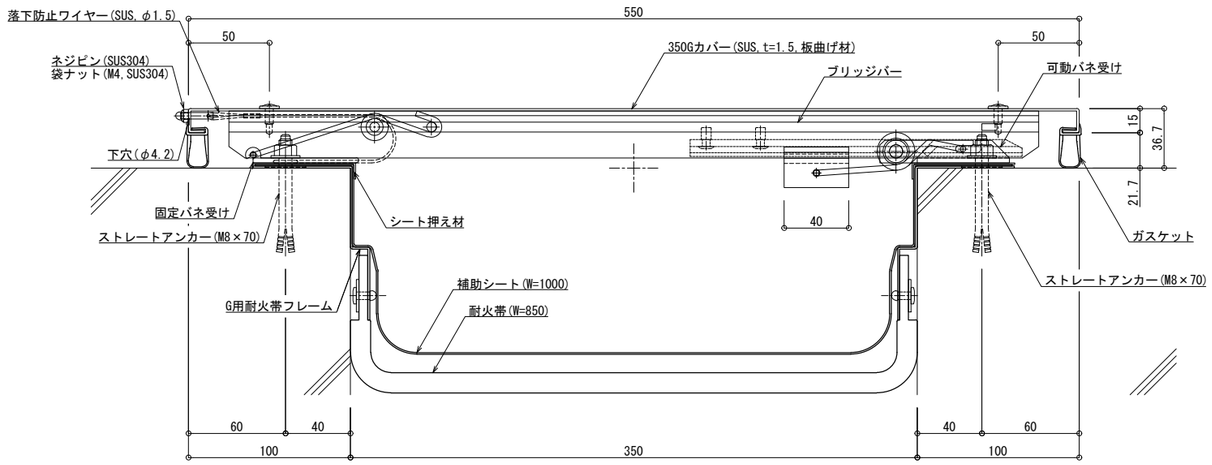

制定:2017.9.20　変更:2024.09.27