■	屋根コーナー	ＳＬ-ＳＨＲＣＷ７００［クリアランス550］（耐火帯）25mm	種別： ステンレス 仕上げ： HL	フォルダ固定間隔： @≦ 560 mm	※ 落下防止ワイヤー付	S= 1:2

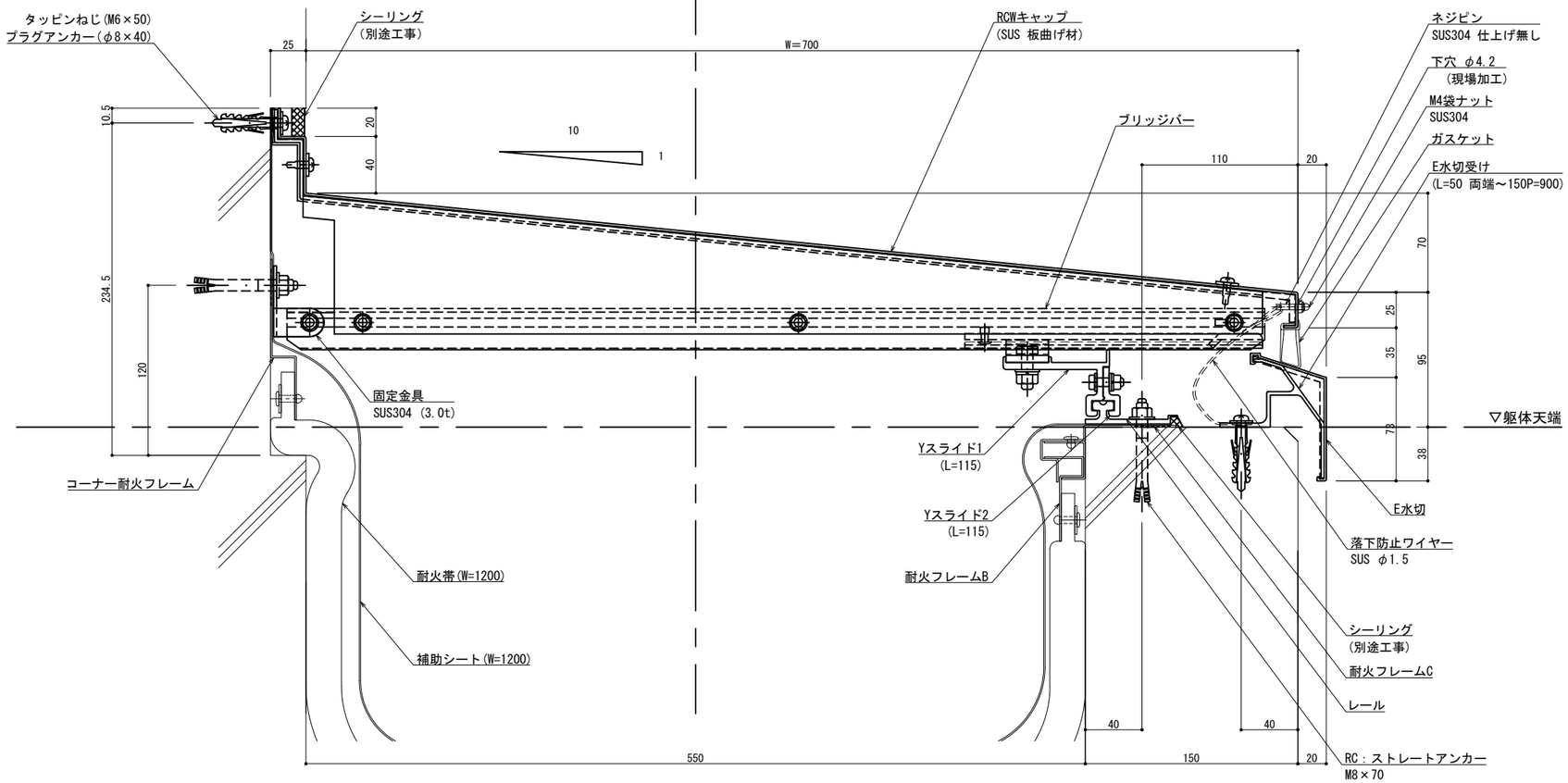

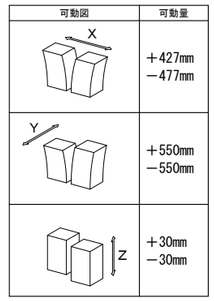

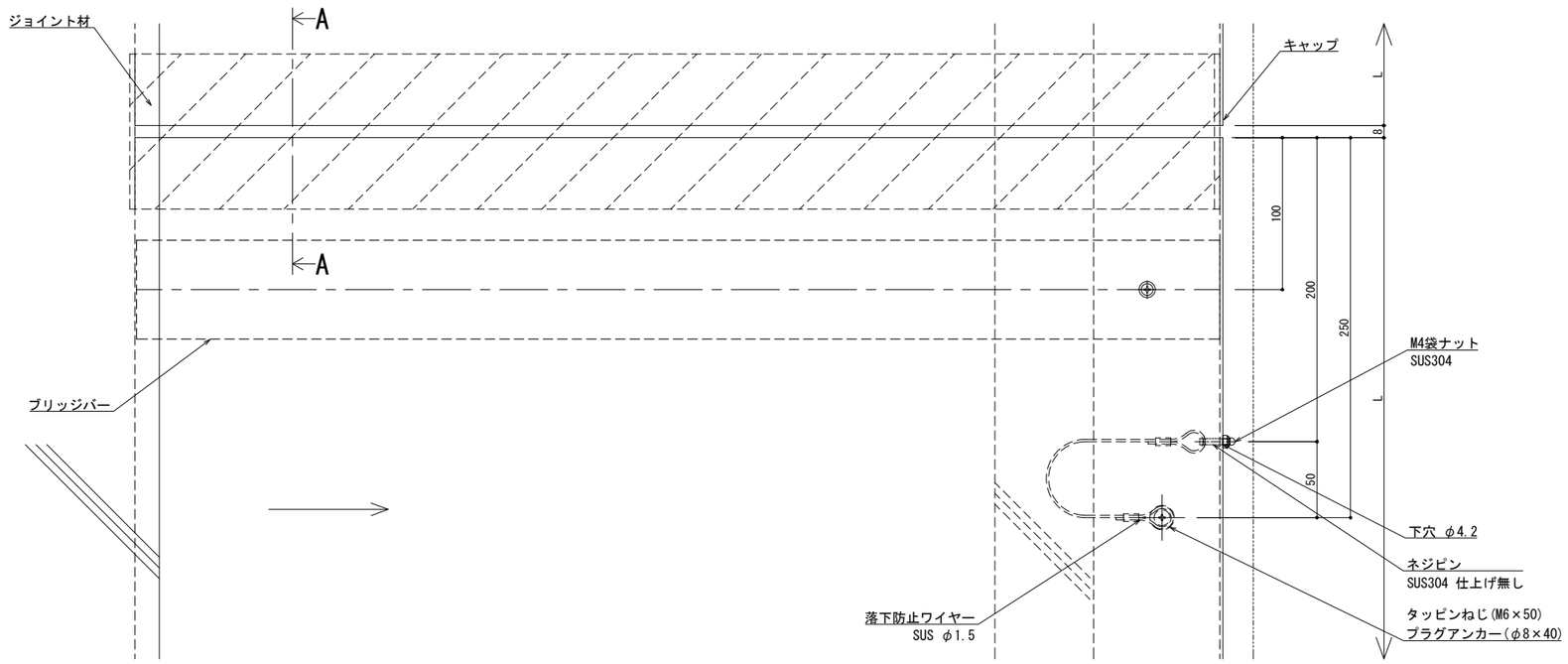

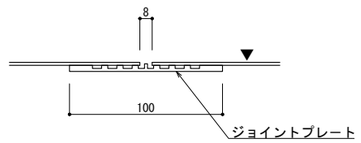

A − A

※両端部の見附部分に各1本の落下防止ワイヤーを取り付けます。

※落下防止ワイヤーは、本体にネジピンとロックナットで取付し、もう一方の端を躯体にタッピンネジで固定接続します。

改訂	改訂年月日	概　要	特記事項
			当工事で使用する 設計仕様、部材仕様 は、設計仕様書に記載。
△	・・ ・ ・	・	

シルバーライン
井上商事株式会社

作成	設計	担当	検印	工事名	縮尺	通し番号
・	・	・	・	・	A1 1:2　A3 1:4	・ ／ ・ 枚の内
作成年月日		タイプ		図名	区分	図面番号
・		・		EXP.J.C 屋根コーナー SL-SHRCW700(t25) 断面図	■	■ ■ ■ ■

＊ 管理番号 ＊ OOOOOOOOO. OOO

制定:2022.02.02
変更:2025.01.10

■	屋根コーナー	ＳＬ−ＳＨＲＣＷ７５０［クリアランス550］（耐火帯）25mm	種別： ステンレス 仕上げ： HL	フォルダ固定間隔： @≦ 560 mm	※ 落下防止ワイヤー付	S= 1:2

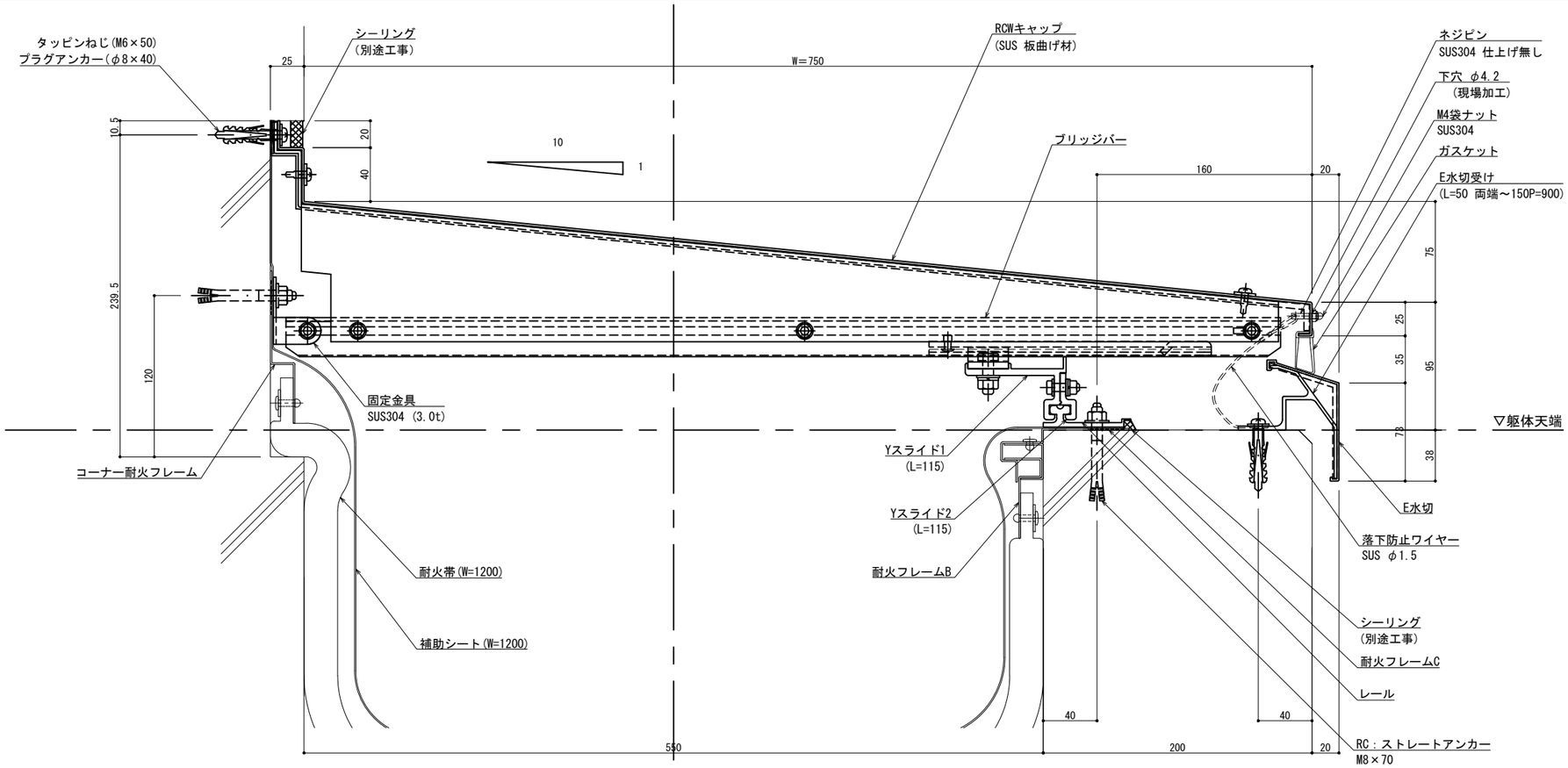

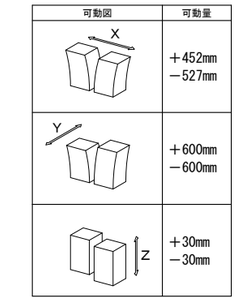

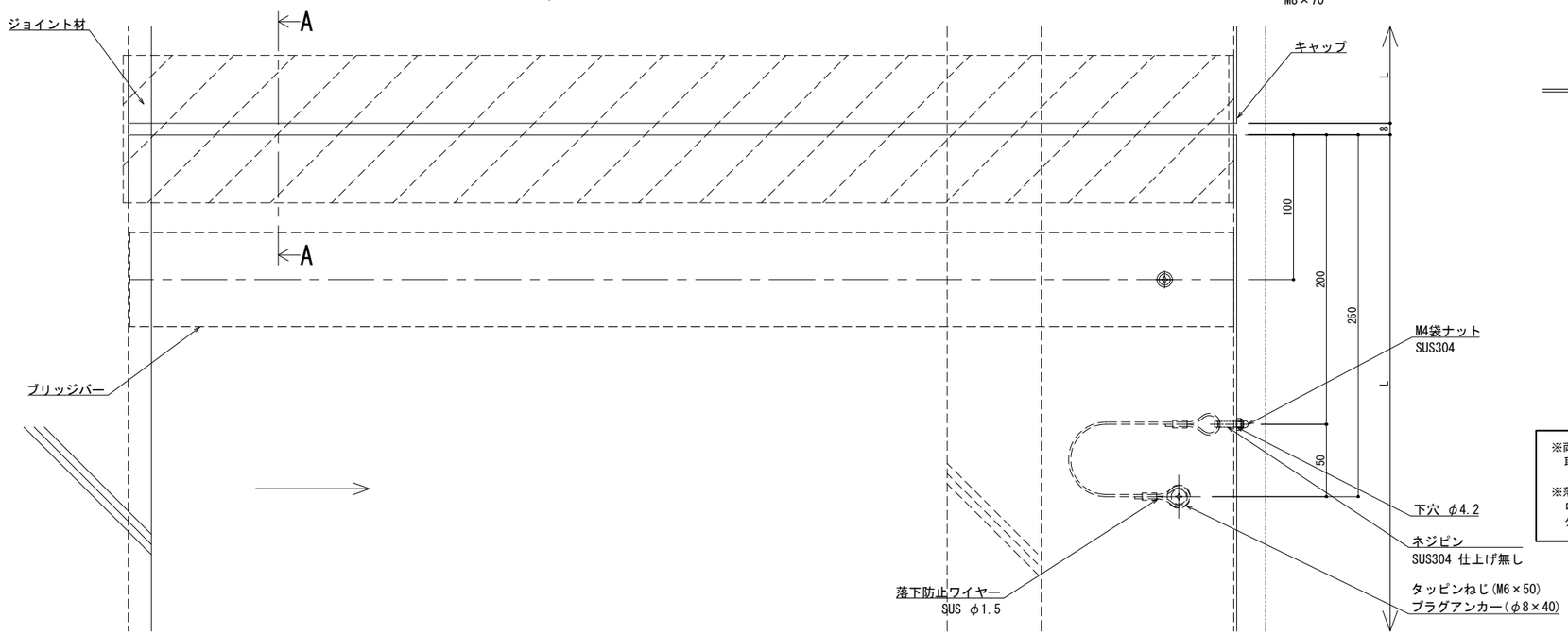

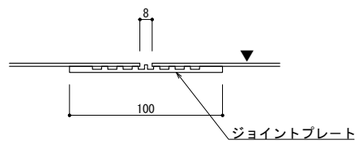

A − A

※両端部の見附部分に各1本の落下防止ワイヤーを取り付けます。

※落下防止ワイヤーは、本体にネジピンとロックナットで取付し、もう一方の端を躯体にタッピンネジで固定接続します。

改訂	改訂年月日	概　要	特記事項
			当工事で使用する 設計仕様、部材仕様 は、設計仕様書に記載。
△	・・・・	・	

シルバーライン
井上商事株式会社

作成	設計	担当	検印	工事名	縮尺	通し番号
・	・	・	・	・	A1 1:2　A3 1:4	・ ／ ・ 枚の内
作成年月日		タイプ		図名	区分	図面番号
・		・		EXP.J.C 屋根コーナー SL-SHRCW750(t25) 断面図	■	■ ■ ■ ■

＊ 管理番号 ＊ 000000000.000

制定:2022.02.02
変更:2025.01.10